RENGÖRA

IS

Design and Quality
IKEA of Sweden

ÍSLENSKA 5

Innihald

Öryggisupplýsingar	**5**
Lýsing raftækisins	**7**
Stjórnborð	**7**
Fyrsta notkun	**7**
Raðað í grindurnar	**9**
Dagleg notkun	**10**
Aðgerðir	**10**
Hreinsun og viðhald	**12**
Hvað á að gera ef ...	**13**
Þjónusta og viðhald	**14**
Tæknilegar upplýsingar	**15**
Umhverfisvandamál	**15**
Uppsetning	**16**
IKEA ÁBYRGÐ	**17**

Öryggisupplýsingar

Áður en tækið er notað skal lesa upplýsingar um öryggi. Geymið þær til að geta leitað í þær síðar meir.
Í þessum leiðbeiningum og á tækinu sjálfu eru mikilvægar öryggisaðvaranir sem notandi þarf að lesa og fara eftir í hvívetna. Framleiðandi afsalar sér allri ábyrgð á vanrækslu þessara öryggisleiðbeininga, óviðeigandi notkun tækisins eða röngum stillingum stjórnbúnaðar.
⚠ Halda skal mjög ungum börnum (0-3 ára) fjarri tækinu. Ungum börnum (3-8 ára) ætti að halda frá tækinu nema stöðugt sé fylgst með þeim. Börn sem eru 8 ára eða eldri og einstaklingar með minnkaða líkamlega, skynjunarlega eða andlega getu eða skort á reynslu og þekkingu meiga bara nota þetta tæki ef þeir eru undir eftirliti eða hafa fengið leiðbeiningar um örugga notkun og skilja hætturnar sem eru til staðar. Börn meiga ekki leika sér að tækinu. Börn meiga ekki framkvæma hreinsun og notendaviðhald án eftirlits.

LEYFILEG NOTKUN

⚠ **VARÚÐ**: tækið er ekki ætlað til notkunar með utanaðkomandi gangsetningarbúnaði, svo sem tímastilli eða aðskildu fjarstýringarkerfi.
⚠ Þetta tæki er ætlað til notkunar á heimilum og á svipuðum stöðum, svo sem: í eldhúsi starfsfólks í verslunum, á skrifstofum og öðrum vinnustöðum; á sveitabæjum; af hótel- og mótelgestum, á gistiheimilum og öðrum gististöðum.
⚠ Þetta tæki er ekki ætlað til notkunar í iðnaði. Notið tækið ekki utandyra.
⚠ Hámarksfjöldi borðbúnaðar er sýndur á vörugagnablaðinu.
⚠ Ekki ætti að skilja hurðina eftir opna - hætta á hrösun. Opin hurð tækisins getur aðeins borið þunga hlaðinnar grindar sem toguð hefur verið út. Setjið ekki hluti á hurðina, né sitjið eða standið á henni.
⚠ **VIÐVÖRUN:** Þvottaefni fyrir uppþvottavélar eru mjög alkalísk. Þau eru mjög hættuleg ef þau eru gleypt. Forðist snertingu við húð og augu og haldið börnum frá uppþvottavélinni þegar hurðin er opin. Athugið að hólfið fyrir þvottaefnið sé tómt þegar þvottalotunni er lokið.
⚠ **VIÐVÖRUN:** Hnífar og önnur áhöld með beittum oddum skal hlaða í körfuna með oddinn niður eða setja í lárétta stöðu - hætta á að skerast.
⚠ Geymið sprengifim eða eldfim efni (t.d. eldsneyti eða úðabrúsa) inni í eða nærri tækinu vegna eldhættu. Aðeins má nota tækið til að þvo leirtau heimilis í samræmi við leiðbeiningar þessarar handbókar. Vatnið í tækinu er ekki drykkjarhæft. Notið aðeins þvottaefni og íblendiskolefni sem gerð eru fyrir sjálfvirkar uppþvottavélar. Þegar bætt er við efni til að mýkja vatnið (salt) skal tafarlaust keyra eina lotu með vélina tóma til að forðast að innri hlutar verði fyrir tæringarskemmdum. Geymið þvottaefnið, skolefnið og saltið þar sem börn ná ekki til. Slökkvið á vatnsinntakinu og takið úr sambandi við rafmagn áður en þjónusta og viðhald fer fram. Aftengið vatnið og rafmagnið ef einhver bilun verður.

UPPSETNING

⚠ A.m.k. tveir aðilar eiga að meðhöndla tækið og setja það upp vegna hættu á meiðslum. Notið hlífðarhanska til að afpakka og setja tækið upp vegna skurðhættu.
⚠ Aðeins hæfur tæknimaður má sjá um uppsetningu tækisins, þ.m.t. vatnsinntak (ef til staðar), raftengingar og viðgerðir. Gerið ekki við eða skiptið út neinum hluta tækisins nema það sé sérstaklega

tekið fram í notendahandbókinni. Haldið börnum frá uppsetningarstaðnum. Þegar umbúðir hafa verið teknar utan af tækinu skal ganga úr skugga um að það hafi ekki skemmst við flutningana. Ef vandamál koma upp skal hafa samband við næsta þjónustuaðila. Eftir uppsetningu skal geyma pökkunarúrgang (plast, frauðplast o.s.frv.) fjarri börnum - hætta á köfnun. Nauðsynlegt er að aftengja tækið frá rafveitu áður nokkrar uppsetningaraðgerðir eru framkvæmdar - hætta á raflosti. Við uppsetningu skal tryggja að tækið skemmi ekki rafmagnssnúrur - hætta á eldsvoða eða raflosti. Ekki gangsetja tækið fyrr en uppsetningu er lokið.
Notið aðeins nýtt sett af slöngum þegar uppþvottavélin er tengd við vatnsinntakið. Ekki skal nota gamla slöngusettið.

Allar slöngur verða að vera örugglega klemmdar svo að þær losni ekki við notkun.

Fara skal að öllum reglum viðkomandi vatnsyfirvalda.

Vatnsinntaksþrýstingur 0,05 - 1,0 MPa.

Setja skal tækið upp við vegg eða hafa það innbyggt í innréttingu til að takmarka aðgang að afturhlið þess.

Ef uppþvottavélin er með loftræstiop í grunninum má ekki vera teppi sem hindrar opin.

Ef uppþvottavélin er sett upp á enda raðar af einingum þannig að hliðarplatan verði aðgengileg verður svæðið með lömunum að vera varið svo ekki sé hætta á meiðslum.

Hitastig inntaksvatnsins fer eftir gerð uppþvottavélarinnar. Ef uppsett inntaksslanga er merkt „25°C Max“ er hámarksleyfilegt hitastig vatns 25°C. Fyrir allar aðrar gerðir er hámarksleyfilegt hitastig vatns 60°C. Skerið ekki slöngur og í tilfelli tækja sem eru búin lekavarnarkerfi má ekki dýfa plasthólknum sem er utan um inntaksslönguna í vatn. Ef slöngurnar eru ekki nógu langar skal hafa samband við seljanda. Verið viss um að inntaks- og frárennslisslöngurnar séu ekki beyglaðar né kramdar. Athugið hvort vatnsinntakið og frárennslisslöngur leki áður en tækið er notað í fyrsta sinn. Tryggið að fæturnir fjórir séu stöðugir og hvíli á gólfinu, stillið þá eftir þörfum, og athugið með hallamáli að uppþvottavélin sé fullkomlega lárétt.

⚠ Notið tækið aðeins þegar hlífarnar sem sýndar eru á skýringarmynd 19 í uppsetningarbæklingnum hafa verið rétt settar saman - hætta á meiðslum.

VIÐVARANIR VEGNA RAFMAGNS

Merkispjaldið er á brún hurðar uppþvottavélarinnar (sést þegar hurðin er opin).

⚠ Nauðsynlegt er að hægt sé að aftengja tækið frá rafmagni með því að taka það úr sambandi ef innstungan er aðgengileg eða með fjölskautarofa sem settur er upp fyrir framan innstunguna í samræmi við tengingarreglur. Jarðtengja skal tækið í samræmi við landsbundna staðla um raföryggi.

⚠ Notið ekki framlengingartengi, fjöltengi eða millistykki. Rafrænir íhlutir mega ekki vera aðgengilegri fyrir notanda eftir uppsetningu. Notaðu helluborðið ekki blaut(ur) eða berfætt(ur). Notið helluborðið ekki ef rafmagnssnúra þess eða kló er skemmd, ef helluborðið virkar ekki sem skyldi, hefur skemmst eða verið misst í gólfið.

⚠ Ef rafmagnssnúran er skemmd verður að skipta henni út með eins rafmagnssnúru frá framleiðandanum, þjónustufulltrúa hans eða sambærilega hæfum aðilum - hætta á raflosti.

Ef áfesta klóin passar ekki í innstunguna skal hafa samband við hæfan tæknimann.

Togið ekki í rafmagnssnúruna. Dýfið ekki rafmagnssnúrunni eða klónni í vatn. Haldið rafmagnsnúrunni frá heitu yfirborði.

HREINSUN OG VIÐHALD

⚠ **VIÐVÖRUN:** Tryggið að slökkt sé á tækinu og að það hafi verið tekið úr samband frá aflveitu áður en viðhald er gert vegna hættu á raflosti. Notið aldrei gufuhreinsitæki

Gerið ekki við eða skiptið út neinum hluta tækisins nema það sé sérstaklega tekið fram í notendahandbókinni. Notið aðeins viðurkennda viðhaldsþjónustu. Eigin viðgerðir eða viðgerðir ófaglærðra aðila geta leitt til hættulegra atvika sem ógna lífi eða heilsu og/eða valda verulegu eignatjóni.

Lýsing raftækisins

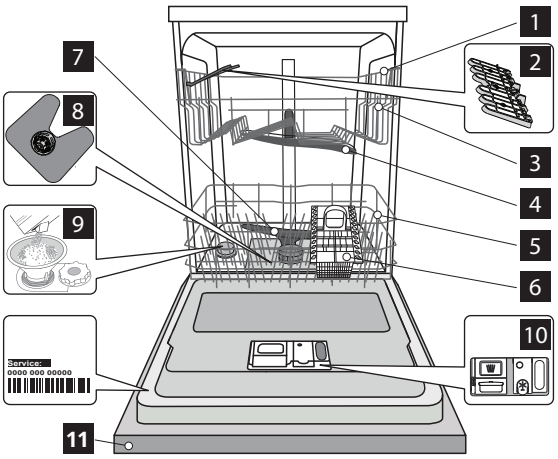

1 Efri grind
2 Fellispjöld
3 Hæðarstilling efri grindar
4 Efri úðunararmur
5 Neðri grind
6 Hnífaparakarfa
7 Neðri úðunararmur
8 Síusamstæða
9 Saltgeymir
10 Þvottaefnis- og skolefnisskammtarar
11 Stjórnborð

Stjórnborð

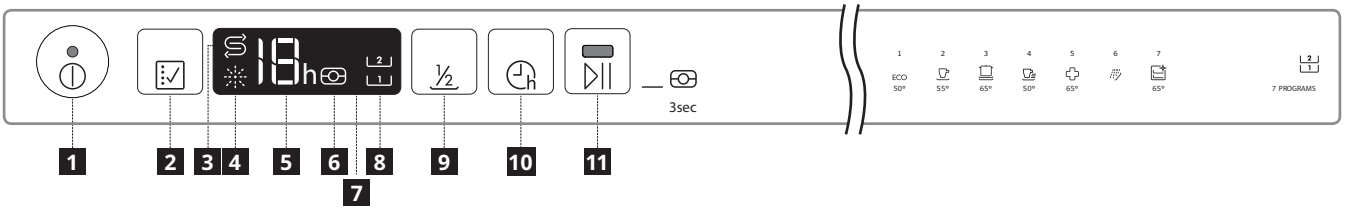

1 Kveikja-slökkva/endurræsa hnappur með gaumljósi
2 Valhnappur fyrir þvottakerfi
3 Gaumljós fyrir saltáfyllingu
4 Gaumljós fyrir skolefnisáfyllingu
5 Þvottakerfisnúmer og biðtímavísir
6 Gaumljós fyrir töflu
7 Skjár
8 Gaumljós fyrir hálfa hleðslu
9 Hnappur fyrir hálfa hleðslu
10 Biðhnappur
11 RÆSA/Hlé hnappur með gaumljósi / Tafla

Fyrsta notkun

Ráð fyrir fyrstu notkun
Eftir uppsetningu skal fjarlægja stopparana úr grindunum og teygjanlegu höldin úr efri grindinni

Fyllt á saltgeyminn
Notkun salts kemur í veg fyrir KALKÚTFELLING setjist á leirtauið og á virka hluta vélarinnar.
- Það er nauðsynlegt að **SALTGEYMIRINN SÉ ALDREI TÓMUR.**
- Það er mikilvægt að stilla vatnshörkuna.

Saltgeymirinn er staðsettur í neðri hluta uppþvottavélarinnar (sjá VÖRULÝSINGU) og ætti að fylla á hann þegar gaumljósið fyrir SALTÁFYLLINGU á stjórnborðinu lýsir.

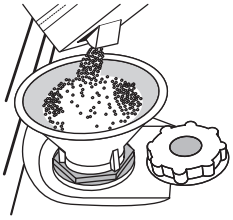

1. Fjarlægið neðri grindina og skrúfið lok geymisins af (rangsælis).
2. **Aðeins í fyrsta sinn sem þetta er gert: Fyllið saltgeyminn með vatni.**
3. Staðsetjið trektina (sjá mynd) og fyllið saltgeyminn alveg upp að brún hans (u.þ.b. 1 kg); það er ekki óvanalegt að svolítið vatn leki út.
4. Fjarlægið trektina og þurrkið allar saltleifar frá opinu.

Verið viss um að lokið sé skrúfað þétt á þannig að ekkert þvottaefni komist í ílátið meðan þvottakerfi er í gangi (það gæti eyðilagt vatnsmýkirinn).
Þegar þessu ferli er lokið skal keyra þvottakerfi með vélina tóma. EKKI ER NÓG að keyra kerfið fyrir „Forþvott“ eitt og sér. Leifar af saltlausn eða korn geta valdið tæringu og varanlegum skemmdum á ryðfríu stálhlutunum.
Ábyrgðin gildir ekki ef bilanir verða vegna slíkra kringumstæðna.

Notið aðeins salt sem er sérstaklega gert fyrir uppþvottavélar. Ef saltílátið er ekki fyllt gæti það skaðað vatnsmýkirinn og hitaristina vegna uppsöfnunar kalkútfellinga. Ráðlagt er að nota salt með öllum tegundum þvottaefnis fyrir uppþvottavélar.
Hvenær sem bæta þarf við salti þá er nauðsynlegt að ljúka því áður en þvottalotan hefst til að koma í veg fyrir tæringu.

Stilling á vatnshörku
Til að vatnsmýkirinn getir virkað á fullkominn hátt þá er nauðsynlegt að vatnsharkan sé stillt samkvæmt raunverulegri vatnshörku í viðkomandi húsi. Þessar upplýsingar er hægt að fá hjá vatnsveitu staðarins. Verksmiðjan setur sjálfgefið gildi fyrir vatnshörku.

- Kveikið á tækinu með því að ýta á hnappinn „Kveikt/slökkt“.
- Slökkvið á tækinu með því að ýta á hnappinn „Kveikt/slökkt“.
- Haldið hnappi ☑ niðri í 5 sekúndur, þar til það heyrist píp.
- Kveikið á tækinu með því að ýta á hnappinn „Kveikt/slökkt“.
- Núverandi valið tölustig og gaumljós fyrir saltið blikka bæði
- Ýtið á hnapp ☑ til að velja óskað stig hörku (sjá TAFLA YFIR VATNSHÖRKU).
- Slökkvið á tækinu með því að ýta á hnappinn „Kveikt/slökkt“. Stillingu er lokið!

Tafla yfir vatnshörku				
Hæð		°dH Þýskar gráður	°fH Franskar gráður	°Clark Enskar gráður
1	Mjúkt	0 - 6	0 - 10	0 - 7
2	Miðlungs	7 - 11	11 - 20	8 - 14
3	Meðaltal	12 - 16	21 - 29	15 - 20
4	Hart	17 - 34	30 - 60	21 - 42
5	Mjög hart	35 - 50	61 - 90	43 - 62

Fyllt á skolefnishólfið
Skolefni gerir ÞURRKUN leirtaus auðveldari. Fylla ætti á skolefnisskammtarann A þegar gaumljósið fyrir SKOLEFNISÁFYLLINGU ✳ á stjórnborðinu lýsir.

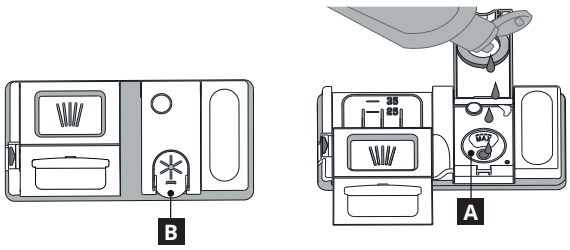

1. Opnið skammtarann B með því að ýta og toga upp flipann á lokinu.
2. Setjið skolefnið varlega í upp að hakinu fyrir hámarkið (110 ml) - forðist að hella útfyrir. Ef það gerist skal tafarlaust hreinsa það sem helltist niður með þurrum klút.
3. Ýtið lokinu niður þar til það heyrist smellur til að loka því.

ALDREI skal hella skolefni beint inn í vélina.
Stilling skolefnisskammtsins
Ef þurrkunin skilar ekki fullnægjandi niðurstöðum þá getur þú stillt magn skolefnis sem notað er.

- Kveikið á uppþvottavélinni með því að nota „Kveikt/slökkt“ hnappinn.
- Slökkvið á henni með því að nota „Kveikt/slökkt“ hnappinn.
- Ýtið þrisvar sinnum á hnapp ☑ - það heyrist píp.
- Kveikið á henni með því að nota „Kveikt/slökkt“ hnappinn.
- Núverandi valið tölustig og gaumljós fyrir skolefnið blikka.
- Ýtið á hnapp ☑ til að velja það magn skolefnis sem á að nota.
- Slökkvið á henni með því að nota „Kveikt/slökkt“ hnappinn.

Stillingu er lokið!

Ef magn skolefnis er stillt á NÚLL (SPAR), þá verður ekkert skolefni notað. Gaumljósið fyrir LÍTIÐ SKOLEFNI mun ekki kvikna þótt skolefnið klárist. Hægt er að stilla að hámarki 5 stig fyrir þessa gerð uppþvottavélar. Verksmiðjustillingin er sérstök fyrir gerðina, vinsamlegast fylgið leiðbeiningunum að ofan til að athuga þetta fyrir viðkomandi vél.

- Ef það sjást bláar rendur á leirtauinu skal stilla á lágt númer (1-2).
- Ef það eru vatnsdropar eða merki um kalkútfellingar á leirtauinu skal stilla á hátt númer (3-4).

Fyllt á þvottaefnisskammtarann
Notkun þvottaefnis sem ekki er gert fyrir uppþvottavélar getur valdið gangtruflun í eða skemmdum á tækinu.
Fyrir bestan árangur við þvott og þurrkun er nauðsynlegt að nota til samans þvottaefni, skolefni og hreinsað salt. Við mælum með að nota þvottaefni sem inniheldur ekki fosföt eða klór, þar sem þessi efni eru skaðleg umhverfinu. Góður árangur við þvott er einnig háður því að rétt magn þvottaefnis sé notað.
Það leiðir ekki til betri þvottar sé farið yfir uppgefið magn og það veldur meiri umhverfismengun. Hægt er að stilla magnið eftir því hversu mikil óhreinindin eru. Í tilfelli venjulegra óhreininda skal nota u.þ.b. annað hvort 35g (þvottaefnisduft) eða 35ml (fljótandi þvottaefni) og auka teskeið af þvottaefni beint inn í vélina. Ef notaðar eru töflur þá dugar ein.
Ef leirtauið er aðeins smávegis óhreint eða hefur verið hreinsað með vatni áður en það var sett í uppþvottavélina, þá skal minnka magn þvottaefnis sem notað er til samræmis (lágmark 25 g/ml), t.d. sleppa því að setja duft/gel inn í vélina.

Til að opna þvottaefnisskammtarann skal ýta á hnapp C.
Setjið þvottaefnið aðeins í þurrskammtarann D.
Setjið magn þvottaefnis fyrir forþvott beint inn í vélina.

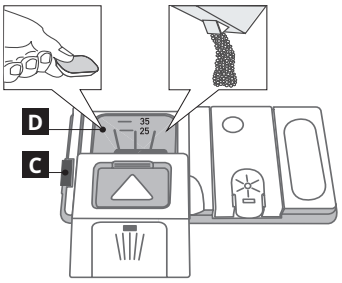

1. Þegar þvottaefnið er mælt skal sjá áður nefndar upplýsingar til að setja rétt magn. Innan í skammtaranum D eru vísbendingar sem hjálpa við skömmtun þvottaefnisins.
2. Fjarlægið leifar af þvottaefni frá brúnum skammtarans og lokið lokinu þar til það smellur.
3. Lokið lokinu á þvottaefnisskammtaranum með því að toga það upp þar til lokunarbúnaðurinn festist í stað.

Þvottaefnisskammtarinn opnast sjálfkrafa á réttum tíma samkvæmt þvottakerfinu. Ef alhliða þvottaefni er notað þá mælum við með því að nota TÖFLU hnappinn vegna þess að hann aðlagar þvottakerfið þannig að bestur árangur náist alltaf við þvott og þurrkun.

Raðað í grindurnar

Ráðleggingar

Áður en sett er í grindurnar skal fjarlægja allar matarleifar af leirtauinu og tæma glösin. Þú þarft ekki að skola það fyrst undir rennandi vatni.
Raðið leirtauinu þannig að það haldist kyrrt í stað og velti ekki um koll; og raðið ílátunum þannig að opin snúi niður á við og setjið íhvolfu/kúptu hlutana skáhalt þannig að vatnið nái til allra yfirborða og flæði frjálslega.
Viðvörun: Lok, handföng, bakkar og steikarpönnur hindri ekki snúning úðunararmanna.
Setjið alla litla hluti í hnífaparakörfuna. Mjög óhreint leirtau og pönnur skal setja í neðri grindina vegna þess að í þeim hluta er styrkur vatnsúðans meiri og þvotturinn því öflugri.
Þegar hlaðið hefur verið í tækið skal ganga úr skugga um að úðunararmarnir geti snúist hindrunarlaust.

Efri grind

Raðið fíngerðu og léttu leirtaui: Glösum, bollum, undirskálum, lágum salatskálum.

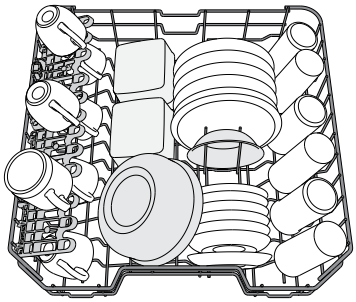

(dæmi um hleðslu fyrir efri grind)

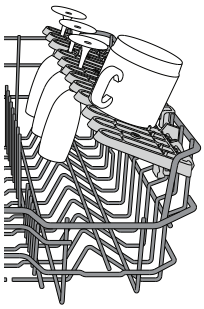

Fellispjöld með stillanlegri stöðu

Hægt er að fella eða opna hliðarfellispjöldin til að raða leirtaui á sem hagkvæmastan hátt innan í grindina.
Hægt er að setja vínglös á öruggan hátt innan í fellispjöldin með því að setja stilkinn á hverju glasi í viðkomandi rauf.
Eftir því um hvaða gerð er að ræða:

- til að opna spjöldin þarf að renna þeim upp og snúa eða sleppa þeim úr smellunum og toga þau niður.
- til að fella spjöldin þarf að snúa þeim og renna þeim niður eða toga þau upp og festa spjöldin við smellurnar.

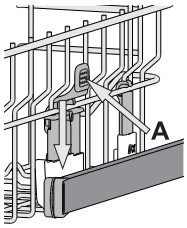

Hæð efri grindar stillt

Hægt er að stilla hæð efri grindar:
Há staða til að setja fyrirferðarmikið leirtau í neðri grindina og til að forðast árekstur við hluti setta í neðri grind, og lág staða til að nýta sem best fellispjöldin með því að skapa pláss fyrir ofan.
Efri grindin er útbúin **með hæðarstilli efri grindar** (sjá mynd), lyftið henni einfaldlega upp með því að halda í hliðar grindarinnar, án þess að ýta á handföngin, þegar grindin er orðin stöðug þá er hún í efri stöðu sinni.
Til að fara tilbaka í neðri stöðu skal ýta á handföng A á hliðum grindarinnar og færa körfuna niður.
Við mælum sterklega með því að hæð grindarinnar sé ekki stillt þegar hún er hlaðin. ALDREI skal lyfta eða lækka körfuna einungis á annarri hliðinni.

Neðri grind

Fyrir potta, lok, diska, salatskálar, hnífapör o.s.frv. Stóra diska og lok er tilvalið að setja til hliðanna til að forðast að trufla úðunararminn.

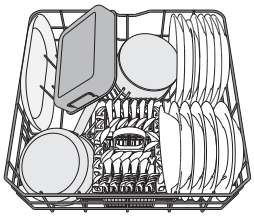

(dæmi um hleðslu fyrir neðri grind)

Hnífaparakarfa

Karfan er útbúin með toppgrind til að hægt sé að hagræða hnífapörum betur. Aðeins ætti að staðsetja hnífaparakörfuna fremst í neðri grindinni. **Hnífar og önnur áhöld með beittar brúnir verður að setja í hnífaparakörfuna með oddinn niður á við eða það verður að setja þau lárétt í fellispjöldin á efri grindinni.**

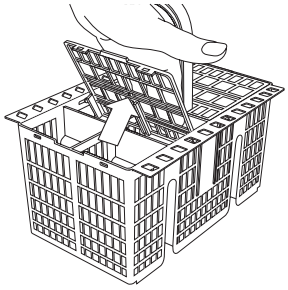

Óviðeigandi leirtau

- Leirtau og hnífapör úr tré.
- Fíngerð skreytt glös, handverkslist og fornt leirtau. Skreytingar þeirra hafa ekki nægilegt viðnám.
- Hlutar úr gerviefnum sem þola ekki hátt hitastig.
- Leirtau úr kopar og tini.
- Leirtau sem er óhreint af ösku, vaxi, smurfeiti eða bleki.

Litir glasaskreytinga og ál-/silfurhluta geta breyst og dofnað við það að fara í gegnum þvottaferlið. Sumar tegundir glasa (t.d. hlutir úr kristal) geta einnig orðið mattar eftir nokkurn fjölda þvottaferla.

Skemmdir á glösum og leirtaui

- Notið aðeins glös og postulín þegar framleiðandinn hefur ábyrgst að það þoli þvott í uppþvottavél.
- Notið milt þvottaefni sem hentar leirtaui
- Takið glös og leirtau úr uppþvottavélinni um leið og þvottalotunni er lokið.

Hreinlæti

Keyrið uppþvottakerfi með háu hitastigi a.m.k. einu sinni í mánuði til að forðast að komi vond lykt og botnfall sem getur safnast í uppþvottavélina. Notið teskeið af þvottaefni og keyrið kerfið með vélina tóma til að hreinsa hana.

Ráðleggingar um orkusparnað

- Þegar uppþvottavél heimilisins er notuð samkvæmt leiðbeiningum framleiðandans, **þá eyðir það venjulega minni orku og vatni að þvo borðbúnað í uppþvottavél en ef hann er handþveginn.**

- Til að notkun uppþvottavélarinnar sé sem hagkvæmust er ráðlagt að **hefja þvottalotuna þegar uppþvottavélin er fullhlaðin.** Það stuðlar að orku- og vatnssparnaði að hlaða í uppþvottavél heimilisins að því marki sem framleiðandinn gefur upp. Upplýsingar um rétta hleðslu borðbúnaðar er hægt að finna í kaflanum um hleðslu. Ef vélin hefur aðeins verið hlaðin að hluta til þá er mælt er með því að nota þar til gerð þvottakerfi (hálf hleðsla) og fylla aðeins í valdar grindur. Ef sett er á rangan hátt í uppþvottavélina eða of mikið sett í hana getur það aukið auðlindanoktun (eins og vatns, orku og tíma, auk þess sem hávaðinn verður meiri) og árangur þvotts og þurrkunar verður minni.
- Handvirk forhreinsun borðbúnaðar leiðir til aukinnar vatns og orkunotkunar og er ekki mælt með henni.

Dagleg notkun

1. **Vatnstenging athuguð**
   Athugið að uppþvottavélin sé tengd við vatnsinntakið og að skrúfað sé frá krananum.
2. **Kveikt á uppþvottavélinni**
   Opnið hurðina og ýtið á „Kveikja/slökkva“ hnappinn.
3. **Hlaðið í grindurnar** (sjá HLAÐIÐ Í GRINDURNAR)
4. **Fyllt á þvottaefnisskammtarann**
   (sjá FYLLT Á ÞVOTTAEFNISSKAMMTARANN).
5. **Velja þvottakerfi og sérstilla lotuna**
   Veljið þvottakerfi sem á best við gerð leirtausins og magn óhreininda (sjá LÝSING Á ÞVOTTAKERFUM) með því að ýta á hnapp ☑.
   Veljið þann valkost sem óskað er (sjá EIGINLEIKAR).
6. **Ræsa**
   Ræsið þvottalotuna með því að ýta á RÆSA/Hlé hnappinn (LED-ljós fer úr því að blikka yfir á stöðugt) og lokið hurðinni innan 4 sek. Þegar þvottakerfið fer í gang þá heyrist píp einu sinni. Ef hurðinni var ekki lokað innan 4 sek. heyrist viðvörunarhljóð. Í þessu tilfelli skal opna hurðina, ýta á RÆSA/Hlé hnappinn og loka hurðinni aftur innan 4 sek.
7. **Endir þvottalotu**
   Endir þvottalotunnar er gefinn til kynna með pípi og númer þvottalotunnar blikkar á skjánum. Opnið hurðina og slökkvið á tækinu með því að ýta á hnappinn „Kveikt/slökkt“.
   Bíðið í nokkrar mínútur áður en leirtauið er fjarlægt - til að forðast brunasár. Takið úr grindunum með því að byrja á þeirri neðri.

Til að lágmarka rafmagnseyðslu mun vélin slökkva á sér sjálfkrafa eftir ákveðið langan tíma án notkunar. Ef leirtauið er aðeins smávegis óhreint eða hefur verið hreinsað með vatni áður en það var sett í uppþvottavélina, þá skal minnka til samræmis magn þvottaefnis sem notað er.

Breyting þvottakerfis sem er í gangi
Ef valið er rangt þvottakerfi þá er mögulegt að breyta því svo framarlega sem það er nýbyrjað: Opnið hurðina, ýtið og haldið „Kveikja/slökkva“ hnappinum, vélin mun slökkva á sér.
Kveikið aftur á vélinni með því að nota „Kveikja/slökkva“ hnappinn og veljið nýtt þvottakerfi og þá valkosti sem óskað er; Ræsið þvottalotuna með því að ýta á RÆSA/Hlé hnappinn og loka hurðinni innan 4 sek.

Bætt við auka leirtaui
Án þess að slökkva á vélinni, opnið hurðina (LED-ljós RÆSA/Hlé byrjar að blikka) (varist HEITA gufu!) og setjið leirtauið inn í uppþvottavélina. Ýtið á RÆSA/Hlé hnappinn og lokið hurðinni innan 4 sek., lotan mun halda áfram frá þeim punkti sem hún var trufluð.

Truflanir sem verða fyrir slysni
Ef hurðin er opnuð meðan þvottalota er í gangi, eða ef það verður rafmagnslaust, þá stöðvast þvottalotan. Ýtið á RÆSA/Hlé hnappinn og lokið hurðinni innan 4 sek., lotan mun halda áfram frá þeim punkti sem hún var trufluð.

Aðgerðir

½

HÁLF HLEÐSLA
Ef það er ekki mikið af leirtaui sem á að þvo er hægt að nota lotu fyrir hálfa hleðslu til að spara vatn, rafmagn og þvottaefni. Veljið þvottakerfið og ýtið á HÁLF HLEÐSLA hnappinn: Það kviknar á gaumljósinu. Ýtið á HÁLF HLEÐSLA hnappinn til að afvelja þennan valkost.
Munið að helminga magn þvottaefnis.

TAFLA (Tab)
Þessi stilling gerir kleift að hámarka afköst þvottakerfisins eftir því hvaða tegund þvottaefnis er notuð.
Ef notað er samsett þvottaefni í töfluformi (skolefni, salt og þvottaefni í einum skammti) skal ýta á RÆSA/Hlé hnappinn í 3 sekúndur (samsvarandi tákn lýsist upp).
Ef þú notar þvottaefnisduft eða fljótandi þvottaefni þá ætti að vera slökkt á þessum valkosti.

BIÐTÍMI
Hægt er að stilla biðtímann á 1 til 12 klukkustundir fram að ræsingu þvottakerfisins.
1. Ýtið á BIÐTÍMI hnappinn: Samsvarandi tákn „h“ birtist á skjánum; í hvert sinn sem þú ýtir á hnappinn, hækkar tíminn (1 klst., 2 klst., o.s.frv. upp að hámarki 12 klst.) til ræsingar valinnar þvottalotu.
2. Veljið þvottakerfið, ýtið á RÆSA/HLÉ hnappinn og lokið hurðinni innan 4 sekúndna: Tímastillirinn byrjar að telja niður.
3. þegar þessi tími er liðinn slokknar á gaumljósinu „h“ og þvottalotan byrjar. Til að stilla biðtímann og velja styttri tíma skal ýta á BIÐTÍMA hnappinn. Til að hætta við skal ýta endurtekið á hnappinn þar til slokknar á gaumljósinu „h“ fyrir biðtímaval.

Ekki er hægt að stilla BIÐTÍMA aðgerðina þegar þvottalota er byrjuð.

NATURALDRY
Hurðaopnunarkerfið NaturalDry er blástursþurrkunarkerfi sem opnar hurðina sjálfkrafa í/eftir þurrkunarfasa til að tryggja framúrskarandi árangur við þurrkun á hverjum degi. Hurðin opnast við það hitastig sem öruggt er fyrir eldhúshúsgögnin. Sem viðbótar gufuvörn þá er sérhannaðri varnarfilmu bætt við með uppþvottavélinni. Til að sjá hvernig á að setja varnarfilmuna á skal sjá (SAMSETNINGARLEIÐBEININGAR). Notandinn getur gert aðgerðir NaturalDry óvirkar á eftirfarandi hátt:

1. Farið í hugbúnaðarvalmynd uppþvottavélarinnar og ýtið og haldið ☑ hnappinum (6 sek.).
2. Ef skipt er yfir á stjórnvalmynd NaturalDry þá er hægt að breyta stöðu NaturalDry virkninnar með því að ýta á hnapp ☑:

E – virkt **d** – óvirkt

Til að staðfesta breytinguna og fara úr stjórnvalmyndinni skal ýta og halda ☑ hnappi (3 sek.).

	HURÐAROPNUN
Spar 50°	eftir 150 mín
Hefðbundinn þvottur og þurrkun 55°	endir lotu
Öflugur 65°	endir lotu
Hraðþvottur 50°	E/V
Gjörhreinsandi 65°	E/V
Forþvottur	E/V
Sjálfhreinsun 65°	E/V

Þvottakerfi			Þurrkunar fasi	Natural Dry	Tiltækir eiginleikar *)	Tímalengd þvottakerfis (klst:mín)**)	Vatnsnotkun (lítrar/lotu)	Orkunotkun (kWh/lotu)
1 Spar	ECO	50°	√	√	½	2:45	12,0	0,92
2 Hefðbundinn þvottur og þurrkun		55°	√	√	½	2:00	15,0	1,35
3 Öflugur		65°	√	√	½	2:30	15,0	1,50
4 Hraður þvottur		50°	–	–	½	0:55	11,5	1,10
5 Gjörhreinsun		65°	√	–		1:40	11,5	1,30
6 Forþvottur		–	–	–	½	0:10	4,5	0,01
7 Sjálfhreinsun		65°	–	–		0:50	8,0	0,80

Gögn SPAR þvottakerfis eru mæld við aðstæður á rannsóknarstofu í samræmi við evrópskan staðal EN 60436:2019. Athugasemd fyrir prófunarrannsóknarstofur: Fyrir upplýsingar um sambærilegar EN prófunaraðstæður skal senda tölvupóst á eftirfarandi netfang: dw_test_support@whirlpool.com
Formeðhöndlun leirtaus er ekki nauðsynleg fyrir nein af þvottakerfunum.
*) Ekki er hægt að nota alla valkosti samtímis.
**) Uppgefin gildi fyrir þvottakerfi önnur en spar þvottakerfið eru aðeins til vísbendingar. Raunverulegur tími getur verið breytilegur eftir mörgum þáttum eins og hitastigi og þrýstingi vatnsins sem kemur inn, herbergishitastigi, magni þvottaefnis, magni og tegund hleðslu, jafnvægi hleðslunnar, hvaða aukalegir valkostir eru valdir og kvörðun skynjara.

1. SPAR - Spar þvottakerfið hentar til að hreinsa borðbúnað með venjulegum óhreinindum, og fyrir þá notkun er það skilvirkasta þvottakerfið hvað varðar orku- og vatnsnotkun, og það er notað til að meta samhæfi við ESB löggjöf um vistvæna hönnun.
2. HEFÐBUNDINN ÞVOTTUR OG ÞURRKUN - Misjöfn óhreinindi. Fyrir leirtau með venjuleg óhreinindi með þornuðum matarleifum.
3. ÖFLUGUR - Þvottakerfi sem mælt er með fyrir mjög óhreint leirtau, hentar sérstaklega vel fyrir pönnur og potta (ekki fyrir fíngerða hluti).
4. HRAÐUR - Þvottakerfi fyrir takmarkað magn af leirtaui með venjulegum óhreinindum. Tryggir hámarksárangur við hreinsun á styttri tíma.
5. GJÖRHREINSUN - Leirtau með venjulegum eða miklum óhreinindum, með aukalegum bakteríudrepandi þvotti. Hægt að nota til viðhalds á uppþvottavélinni.
6. FORÞVOTTUR - Nota til að fríska upp á leirtau sem ætlunin er að þvo síðar. Ekki skal nota neitt þvottaefni með þessu kerfi.
7. SJÁLFHREINSUN - Þvottakerfi notað til að framkvæma viðhald á uppþvottavélinni, aðeins þegar uppþvottavélin er TÓM með notkun sérstaks þvottaefnis sem hannað er fyrir viðhald uppþvottavéla.

Hægt er að velja AÐGERÐIR beint með því að ýta á samsvarandi hnapp (sjá STJÓRNBORÐ).

Ef aðgerð passar ekki við valið þvottakerfi skal sjá TÖFLU YFIR ÞVOTTAKERFI, samsvarandi LED-ljós blikkar 3 sinnum hratt og það heyrist píp hljóð. Valkosturinn verður ekki virkjaður.

Hreinsun og viðhald

ATHUGIÐ: Takið tækið alltaf úr sambandi þegar það er þrifið og þegar framkvæmd er viðhaldsvinna. Notið ekki eldfima vökva til að þrífa vélina.

Uppþvottavélin þrifin
Hægt er að fjarlægja alla bletti innan úr tækinu með því að nota klút sem hefur verið vættur með vatni og smávegis ediki.
Hægt er að þrífa ytra yfirborð vélarinnar og stjórnborðið með því að nota mjúkan klút sem hefur verið vættur með vatni. Notið ekki ætandi eða slípandi hreinsiefni.

Komið í veg fyrir vonda lykt
Hafið hurð tækisins alltaf smávegis opna til að hindra að raki myndist og festist inni í vélinni. Hreinsið reglulega þéttingarnar í kringum hurðina og þvottaefnisskammtarana með því að nota rakan svamp. Þetta kemur í veg fyrir að matur sitji fastur í þéttingunum, sem er megin ástæðan fyrir því að vond lykt myndast.

Vatnsinntaksslangan athuguð
Athugið reglulega hvort vart sé við brot eða sprungur á inntaksslöngunni. Ef hún er skemmd skal skipta henni út með nýrri slöngu sem fáanleg er hjá viðhaldsþjónustu okkar eða sérhæfðum söluaðila. Eftir tegund slöngunnar:

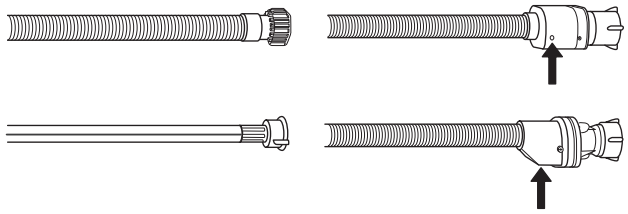

Ef inntaksslangan er gerð úr gegnsæju efni skal athuga reglulega hvort litur breytist og verði sterkari á ákveðnum stöðum. Ef svo er þá gæti slangan verið að fara að leka og ætti að skipta henni út.
Fyrir vatnsstöðvunarslöngur: Athugið litla skoðunarglugga öryggisventilsins (sjá ör). Ef hann er rauður þá hefur vatnsstöðvunaraðgerðin verið virkjuð og það verður að skipta slöngunni út með nýrri. Til að skrúfa þessa slöngu af skal ýta á sleppihnappinn meðan verið er að skrúfa hana af.

Vatnsinntaksslangan hreinsuð
Ef vatnsslöngurnar eru nýjar eða hafa ekki verið notaðar í lengri tíma skal láta vatnið renna til að tryggja að þær séu hreinar og lausar við óhreinindi áður en nauðsynlegar tengingar eru framkvæmdar. Ef þessar varúðarráðstafanir eru ekki gerðar þá gæti vatnsinntakið stíflast og skemmt uppþvottavélina.

Síusamstæðan hreinsuð
Hreinsið síusamstæðuna reglulega þannig að síurnar lokist ekki og frárennslisvatnið renni burt á réttan hátt.
Ef uppþvottavélin er notuð með stíflaðar síur eða aðskotahluti innan í síunarkerfi eða úðunarörmum, þá getur það leitt til gangtruflana og verri árangurs, hávaða við vinnslu eða meiri auðlindanotkunar.
Síusamstæðan samanstendur af þremur síum sem fjarlægja matarleifar úr þvottavatninu og endurnýta síðan vatnið: Til að ná sem bestum þvottaárangri þarf að halda þeim hreinum.
Ekki má nota uppþvottavélina án síanna eða ef sían er laus.
A.m.k. einu sinni í mánuði eða eftir 30 lotur skal athuga síusamstæðuna og ef nauðsynlegt er þrífa hana vandlega undir rennandi vatni, með því að nota bursta sem er ekki úr málmi og fylgja leiðbeiningunum að neðan:

1. Snúið síusívalningnum **A** rangsælis og togið hann út (mynd 1).
2. Fjarlægið skálarsíuna **B** með því að beita smávegis þrýstingi á hliðarspeldin (mynd 2).
3. Rennið út skífusíunni úr ryðfríu stáli **C** (mynd 3).
4. Í þeim tilfellum sem vart er við aðskotahluti (eins og brotið gler, postulín, bein, ávaxtafræ o.s.frv.) **skal fjarlægja þá varlega**.
5. Skoðið gildruna og fjarlægið allar matarleifar. **FJARLÆGIÐ ALDREI** hlíf þvottadælunnar (svartur hlutur) (mynd 4).

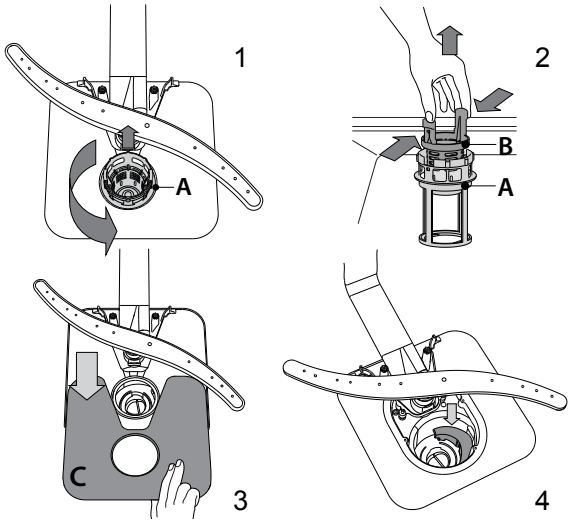

Þegar síurnar hafa verið hreinsaðar skal setja síusamstæðuna aftur í og festa hana í stað á réttan hátt; þetta er nauðsynlegt til að uppþvottavélin haldi áfram að virka á hagkvæman hátt.

Hreinsið úðunararmana
Stundum geta matarleifar myndað skorpu á úðunarörmunum og hindrað götin sem vatninu er úðað út um. Því er mælt með að armarnir séu athugaðir af og til og hreinsaðir með litlum bursta sem er ekki úr málmi.
Til að fjarlægja efri úðunararminn skal snúa láshringnum úr plasti rangsælis. Efri úðunararmurinn á að vera settur þannig að hliðin sem hefur fleiri göt snúi upp á við.

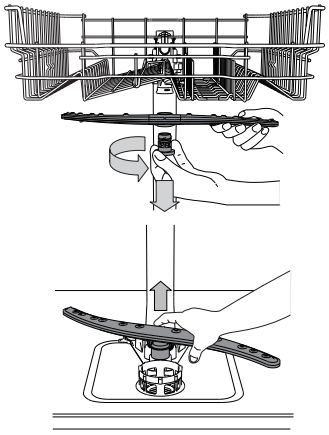

Fjarlægja má neðri úðunararminn með því að toga hann upp á við.

Vatnsmýkingarkerfi
Vatnsmýkir minnkar sjálfkrafa vatnshörkuna og kemur þannig í veg fyrir að útfellingar safnist upp á hitaranum, og stuðlar líka að skilvirkari þrifum. Þetta kerfi endurnýjar sig sjálft með salti og því þarf að fylla á saltílátið þegar það er tómt. Tíðni endurnýjana fer eftir stillingu fyrir vatnshörku - sjálfgefið er að endurnýjun sé framkvæmd einu sinni á 5 Spar lotna fresti með vatnshörkustigið stillt á 3. Endurnýjunarferlið hefst í lokaskoluninni og endar í þurrkunarfasanum, áður en lotan endar. Hver endurnýjun notar:

- ~3,5L af vatni;
- tekur allt að 5 auka mínútur fyrir lotuna;
- eyðir minna en 0,005kWh af orku.

Hvað á að gera ef ...

Uppþvottavélin virkar ekki rétt, athugið hvort hægt sé að leysa vandamálið með því að fara í gegnum eftirfarandi lista. Fyrir aðrar villur eða vandamál skal hafa samband við viðurkennda viðhaldsþjónustu, sem finna má samskiptaupplýsingar fyrir í ábyrgðarbæklingnum. Framleiðandinn ábyrgist fáanleika varahluta í a.m.k. 10 ár eftir framleiðsludag þessa tækis.

Vandamál...	Mögulegar ástæður...	Lausnir...
Kveikt er á gaumsljói salts	Saltgeymirinn er tómur. (Gaumljósið fyrir salt getur haldist kveikt í nokkrar þvottalotur eftir að fyllt hefur verið á það).	Fyllið á geyminn með salti (fyrir frekari upplýsingar - sjá síðu 8). Stilla vatnshörku - sjá töflu, síða 8.
Kveikt er á gaumljósi skolefnis	Skammtari skolefnis er tómur. (Gaumljósið fyrir skolefni getur haldist kveikt í nokkrar þvottalotur eftir að fyllt hefur verið á það).	Fyllið á skammtarann með skolefni (fyrir frekari upplýsingar - sjá síðu 8).
Uppþvottavélin fer ekki í gang eða bregst ekki við skipunum.	Tækinu hefur ekki verið rétt stungið í samband.	Setjið klónna í innstunguna.
	Rafmagnsleysi.	Af öryggisástæðum endurræsist uppþvottavélin ekki sjálfkrafa þegar rafmagn kemst aftur á. Opnið hurð uppþvottavélarinnar, ýtið á ræsa hnappinn og lokið hurðinni innan 4 sekúndna.
	Hurð uppþvottavélarinnar er ekki lokuð. Natural Dry pinnanum hefur ekki verið ýtt inn.	Ýtið ákveðið á hurðina þar til „smellurinn“ heyrist.
	Hún bregst ekki við skipunum. Skjárinn sýnir: 9 eða 12 og LED-ljósið fyrir „Kveikja/slökkva“ blikkar hratt.	Slökkvið á tækinu með því að ýta á „Slökkva/kveikja“ hnappinn, kveikið aftur á því eftir u.þ.b. eina mínútu og endurræsið þvottakerfið. Ef vandamálið er viðvarandi skal taka tækið úr sambandi í 1 mínútu og setja það svo aftur í samband.
Uppþvottavélin tæmir sig ekki. Skjárinn sýnir: 3 og LED-ljósið fyrir „Kveikja/slökkva“ blikkar hratt	Þvottalotunni er ekki lokið enn	Bíðið þar til þvottalotunni lýkur
	Frárennslisslangan er bogin.	Athugið að frárennslisslangan sé ekki bogin (sjá UPPSETNING).
	Frárennslisrörið er stíflað.	Hreinsið frárennslisrörið.
	Sían er stífluð af matarleifum.	Hreinsið stífluna (sjá SÍUSAMSTÆÐAN HREINSUÐ).
Uppþvottavélin framkallar óhóflega mikinn hávaða.	Diskarnir glamra hver utan í annan.	Raðið leirtauinu á réttan hátt (sjá HLAÐIÐ Í GRINDURNAR).
	Óhóflega mikil froða hefur myndast.	Ekki hefur verið sett rétt magn af þvottaefni eða það er ekki gert fyrir uppþvottavélar (sjá FYLLT Á ÞVOTTAEFNISSKAMMTARANN). Endurræsið núverandi lotu með því að slökkva á uppþvottavélinni, kveikið síðan aftur á henni, veljið nýtt þvottakerfi, ýtið á RÆSA/Hlé og lokið hurðinni innan 4 sekúndna. Vinsamlegast bætið ekki við neinu þvottefni.
Leirtauið er ekki hreint.	Leirtauinu var ekki raðað á réttan hátt.	Raðið leirtauinu á réttan hátt (sjá HLAÐIÐ Í GRINDURNAR).
	Úðunararmarnir snúast ekki óhindrað heldur rekast í leirtauið.	Raðið leirtauinu á réttan hátt (sjá HLAÐIÐ Í GRINDURNAR).
	Þvotturinn er of vægur og/eða virkni þvottaefnisins er lítil.	Veljið viðeigandi þvottakerfi (sjá TAFLA YFIR ÞVOTTAKERFI).
	Óhóflega mikil froða hefur myndast.	Ekki hefur verið sett rétt magn af þvottaefni eða það er ekki gert fyrir uppþvottavélar (sjá FYLLT Á ÞVOTTAEFNISSKAMMTARANN).
	Lokið á skolefninu hefur ekki verið sett nógu vel á.	Verið viss um að lokið á skolefnisskammtaranum sé lokað.
	Sían er óhrein eða stífluð	Hreinsið síusamstæðuna (sjá UMHIRÐA OG VIÐHALD).
	Það er ekkert salt.	Fyllið á saltgeyminn (sjá FYLLT Á SALTGEYMINN).

Hvað á að gera ef ...

VANDAMÁL	MÖGULEGAR ÁSTÆÐUR	LAUSNIR
Uppþvottavélin lýkur þvottalotunni of snemma. Skjárinn sýnir: 15 og LED-ljósið fyrir „Kveikja/slökkva“ blikkar hratt	Frárennslisslangan er of lágt staðsett eða sogast inn í fráveitukerfi heimilisins	Athugið hvort endi frárennslisslöngunnar sé settur í rétta hæð (sjá UPPSETNING). Athugið með sog inn í fráveitukerfi heimilisins, setjið upp loftþrýstiloka ef það er nauðsynlegt.
	Loft í vatnsinntaki	Athugið með leka í vatnsinntakinu eða annað sem getur hleypt lofti inn.
Uppþvottavélin fyllir ekki með vatninu. Skjárinn sýnir: H 6 og LED-ljósið fyrir „Kveikja/slökkva“ blikkar hratt	Ekkert vatn er í vatnsinntakinu eða lokað er fyrir krananum.	Gangið úr skugga um að vatn sé í vatnsinntakinu eða skrúfað sé frá krananum.
	Inntaksslangan er bogin.	Gangið úr skugga um að inntaksslangan sé ekki boginn (sjá UPPSETNING), stillið uppþvottavélina aftur og endurræsið.
	Sigtið í vatnsinntaksslöngunni er stíflað; Það er nauðsynlegt að hreinsa það.	Þegar þetta hefur verið sannreynt og hreinsað, slökkvið og kveikið á uppþvottavélinni og endurræsið nýtt þvottakerfi.
Hurðin læsist ekki.	Grindurnar eru ekki alveg settar inn.	Sannreynið að grindurnar séu alveg settar inn.
	Hurðarlásinn hefur ekki virkjast.	Ýtið ákveðið á hurðina þar til „smellhljóðið“ heyrist.
Leirtauið hefur ekki verið þurrkað.	Valið þvottakerfi hefur engan þurrkunarfasa.	Sannreynið í töflunni yfir þvottakerfi hvort valið þvottakerfi hafi þurrkunarfasa.
	Skolefni hefur klárast eða skammturinn er ekki nægur.	Bætið við skolefni eða stillið á meiri skammtastærð (sjá FYLLT Á SKOLEFNISSKAMMTARANN).
	Leirtauið er gert úr viðloðunarfríu efni eða plasti.	Það er eðlilegt að vatnsdropar séu til staðar (sjá RÁÐLEGGINGAR).
Vart er við kalkútfellingar eða hvíta filmu á diskum og glösum	Magn salts er of lítið.	Fyllið á saltgeyminn (sjá FYLLT Á SALTGEYMINN).
	Stilling vatnshörku er ekki nægileg.	Aukið gildin (sjá TAFLA YFIR VATNSHÖRKU).
	Lok saltgeymisins er ekki nægilega vel lokað.	Athugið lokið á saltgeyminum.
	Skolefni hefur klárast eða skammturinn dugar ekki	Bætið við skolefni eða stillið á meiri skammtastærð.
Diskar og glös eru með bláa slikju eða bláar rákir	Sett hefur verið óhóflega af skolefni	Stillið skömmtunarhraðann til að minnka gildin.

Þjónusta og viðhald

Ef bilunin er viðvarandi eftir að ofangreindar athuganir hafa verið gerðar, þá skal aftengja frá rafmagni og skrúfa fyrir vatnskranann. Hafið samband við viðhaldsþjónustu (sjá ábyrgðarskírteini).
Áður en haft er samband við viðhaldsþjónustu okkar skal punkta eftirfarandi niður:

- lýsingu á biluninni,
- tegund og gerð tækisins,
- þjónustukóðann (númerið sem kemur fram á álímdri merkiplötu) innan á hurðinni hægra megin:

SERVICE 0000 000 00000

Tæknilegar upplýsingar

Mælivíddir vörunnar (mm)	Hæð	mm	820
	Breidd	mm	595
	Dýpt	mm	555
Afköst	Rafspenna	V	220/240
	Tíðni	Hz	50
	Orkunýtingarflokkur		A++
	Vatnsinntaksþrýstingur, hám.	Bör	10
	Vatnsinntaksþrýstingur, lágm.	Bör	0,2
	Árleg orkunotkun	kWh/ár	263
	Vatnsinntak, hám. hitastig vatns	°C	70
	Fjöldi borðbúnaða		13
	Orkunotkun í kveikt-á ham	W	6
	Orkunotkun í slökkt-á ham	W	0,5
	Árleg vatnsnotkun	l/ár	3360
	Hávaðastig	dB(A) re 1 pW	46

Umhverfisvandamál

Förgun umbúðaefnis
Pökkunarefnið er 100% endurvinnanlegt og er merkt með endurvinnslutákninu ♻. Mismunandi hlutum umbúðanna skal farga á ábyrgan hátt og í samræmi við staðarbundnar reglugerðir sem eiga við um förgun úrgangs.

Förgun notaðra heimilistækja
Þetta raftæki er framleitt úr endurvinnanlegum og endurnýtanlegum efnum. Fargið því í samræmi við gildandi reglugerðir um förgun úrgangs. Nánari upplýsingar um meðferð, endurnýjun og endurvinnslu heimilistækja skal fá hjá staðbundnum yfirvöldum, sorphirðustöð eða versluninni sem tækið var keypt hjá. Þetta tæki er merkt í samræmi við tilskipun Evrópusambandsins um rafrænan úrgang 2012/19/EB, (WEEE). Með því að tryggja rétta förgun tækisins kemur þú í veg fyrir neikvæð áhrif þess á umhverfið og heilsu almennings.

Táknið ♖ á tækinu eða meðfylgjandi gögnum gefur til kynna að ekki skuli meðhöndla það sem heimilisúrgang heldur verði að fara með það á viðeigandi sorpstöð fyrir endurvinnslu rafmagnstækja og rafeindabúnaðar.

Leiðbeiningar um orkusparnað
SPAR þvottakerfið hentar til að hreinsa borðbúnað með venjulegum óhreinindum, og fyrir þá notkun er það skilvirkasta þvottakerfið hvað varðar orku- og vatnsnotkun, og það er notað til að meta samhæfi við ESB löggjöf um vistvæna hönnun. Það stuðlar að orku- og vatnssparnaði að hlaða í uppþvottavél heimilisins að því marki sem framleiðandinn gefur upp. Handvirk forhreinsun borðbúnaðar leiðir til aukinnar vatns og orkunotkunar og er ekki mælt með henni. Þvottur á borðbúnaði í uppþvottavél heimilis eyðir venjulega minni orku og vatni í notkunarfasanum en handuppþvottur ef vélin er notuð samkvæmt leiðbeiningum framleiðandans.

Uppsetning

ATHUGIÐ: Ef einhvern tíma þarf að flytja tækið skal hafa það í uppréttri stöðu; ef það er algjörlega nauðsynlegt má halla henni á bakið.

Vatnsinntakið tengt
Tengin vatnsinntaksins fyrir uppsetningu ætti að vera framkvæmd af hæfum tæknimanni.
Slöngur vatnsinntaks og -úttaks gætu verið staðsettar til hægri eða vinstri til að ná sem bestri uppsetningu.
Verið viss um að uppþvottavélin beygi hvorki né kremji slöngurnar.

Tenging vatnsinntaksslöngunnar
- Látið vatnið renna þar til hún er alveg hrein.
- Skrúfið inntaksslönguna þétt í stað og kveikið á krananum.

Ef inntaksslangan er ekki nógu löng skal hafa samband við sérhæfða verslun eða viðurkenndan tæknimann.
Vatnsþrýstingurinn verður að vera innan gildanna sem gefin eru til kynna í töflunni yfir tæknileg gögn - annars gæti uppþvottavélin ekki virkað rétt.
Verið viss um að slangan sé ekki beygð eða undir þrýstingi.

Upplýsingar fyrir tengingu við vatn

Vatnsinntak	kalt eða heitt (hám. 60°C)
Vatnsinntak	3/4”
Vatnsafl **Þrýstingur**	0,05 ÷ 1 MPa (0,5 ÷ 10 bör) 7,25 – 145 psi

Inntaksslanga:

Tenging úttaksslöngunnar
Tengið úttaksslönguna við frárennslisrör með að þvermál að lágmarki 2 cm **A**.

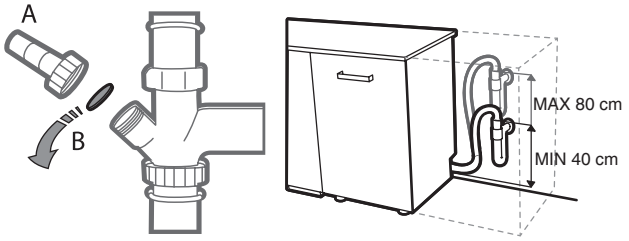

Tenging úttaksslöngunnar verður að vera í hæð sem er á billinu 40 til 80 cm frá gólfinu eða yfirborðinu sem uppþvottavélin hvílir á. Áður en vatnsúttaksslangan er tengd við frárennslisrörið skal fjarlægja plasttappann **B**.

Flóðavörn
Flóðavörn. Til að tryggja að ekki verði flóð er uppþvottavélin búin sérstöku kerfi sem hindrar vatnsinntakið í tilfelli fráviks eða leka innan úr tækinu.
Sumar gerðir eru einnig búnar hinum aukalega öryggisbúnaði New Aqua Stop, sem tryggir flóðavörn jafnvel í þeim tilfellum sem gat kemur á slöngu.
Gerðin hefur vatnsvarnarkerfið Aquastop
Undir engum kringumstæðum ætti að skera vatnsinntaksslönguna því hún inniheldur spennuhafa rafhluti.

Raftengingar
VIÐVÖRUN: Undir engum kringumstæðum ætti að skera vatnsinntaksslönguna því hún inniheldur spennuhafa rafhluti.
Áður en klóin er sett í rafmagnsinnstunguna skal ganga úr skugga um að:
- Innstungan sé jarðtengd og í samræmi við núgildandi reglur;
- Innstungan geti ⏚ þolað hámarksálag tækisins eins og sýnt er á merkiplötunni innan á hurðinni (sjá VÖRULÝSINGU).
- Rafveituspennan falli innan þeirra marka sem gefin eru til kynna á merkiplötunni innan í hurðinni.
- Innstungan sé samhæf við kló tækisins.

Ef þetta er ekki tilfellið skal hafa samband við viðurkenndan tæknimann til að láta skipta um kló (sjá VIÐHALDSÞJÓNUSTA).
Notið ekki framlengingarsnúrur eða fjöltengi. Rafmagnssnúran og rafmagnsinnstungan ættu að vera auðveldlega aðgengilegar eftir að tækið hefur verið sett upp.
Snúran á ekki að vera beygð eða undir þrýstingi.
Ef rafmagnssnúran er skemmd skal láta skipta henni út hjá framleiðandanum eða viðurkenndri viðhaldstækniþjónustu hans til að forðast alla hættu.
Fyrirtækið er ekki ábyrgt fyrir neinum atvikum sem verða, ef þessum reglum hefur ekki verið fylgt.

Staðsetning og hæðarstilling
1. Staðsetjið uppþvottavélina á láréttu og sterku gólfi. Ef gólfið er ójafnt þá er hægt að stilla framfætur tækisins þar til það nær láréttri stöðu. Ef tækið er rétt hæðarstillt verður það stöðugara og mun ólíklegra til að valda titringi eða hávaða meðan það er í gangi.
2. Áður en uppþvottavélin er felld inn í skotið skal festa gegnsæja límborðann undir viðarhilluna til að verja hana fyrir rakaþéttingu sem getur myndast.
3. Setjið uppþvottavélina þannig að hliðar hennar eða afturþil séu í snertingu við aðliggjandi skápa eða vegginn. Einnig er hægt að setja þetta tæki undir einfalt vinnuborð.
4. Til að stilla hæð afturfótar skal snúa rauða sexhyrnda skrúfhólkinum á neðri miðhluta framan á uppþvottavélinni með 8 mm sexkantlykli. Snúið skrúflyklinum réttsælis til að hækka hæðina og rangsælis til að lækka hana.

Mál og afkastageta:

Breidd	598 mm
Hæð	820 mm
Dýpt	555 mm
Stærð	13 staðlaðar staðsetningar

IKEA ÁBYRGÐ

Hve lengi gildir IKEA ábyrgðin?
Ábyrgðin gildir í fimm (5) ár frá þeim degi sem kaupin á tækinu eru gerð hjá IKEA. Upprunalegrar sölukvittunar er krafist til staðfestingar á kaupum. Ef unnin eru þjónustuverk sem falla undir ábyrgðina framlengir það ekki ábyrgðartíma tækisins.

Hver mun framkvæma þjónustuna?
IKEA þjónustuaðili mun veita þjónustu í eigin þjónustuaðstöðu eða í gegnum viðurkennt kerfi þjónustuaðila.

Hvað fellur undir þessa ábyrgð?
Ábyrgðin nær yfir bilun á tæki sem til komin er vegna galla í samsetningu eða efnisgalla sem koma fram eftir kaupdag frá IKEA. Ábyrgðin gildir einungis ef um heimilisnotkun er að ræða. Undantekningar eru tilgreindar undir kaflanum „Hvað fellur ekki undir þessa IKEA ábyrgð?" Innan þess tíma sem ábyrgðin tekur til fellur allur kostnaður, s.s. viðgerðir, varahlutir, vinnu- og ferðakostnaður á þjónustuaðilann, að því tilskildu að tækið sé aðgengilegt til viðgerðar án sérstakra útgjalda. Um þessa skilmála gilda viðmiðunarreglur Evrópusambandsins (Nr. 99/44/ESB) svo og staðbundnar reglur. Allir hlutir sem teknir eru úr tækjum og skipt er um eru eign IKEA.

Hvað gerir IKEA til að bæta úr vandamálinu?
Þjónustuaðili á vegum IKEA skoðar tækið og ákvarðar hvort það fellur undir ákvæði ábyrgðarinnar. Ef það fellur undir ákvæði hennar mun þjónustuaðili á vegum IKEA, eða viðurkenndur samstarfsaðili hans, samkvæmt ákvörðun hans eingöngu, sinna viðgerð eða skipta tækinu út með samskonar eða svipaðri vöru.

Hvað fellur ekki undir þessa IKEA ábyrgð?
- Eðlilegt slit vegna notkunar.
- Skemmdir sem eru af völdum ásetnings eða hirðuleysis, skemmdir sem verða vegna þess að ekki er farið eftir notkunarleiðbeiningum, skemmdir vegna rangrar uppsetningar eða tengingar við ranga spennu, skemmdir vegna rafefnafræðilegra efnahvarfa, ryðs, tæringar, vatnsskemmda svo sem ofmettunar kalks í vatni en takmarkast ekki þar við svo og skemmdir vegna óeðlilegra umhverfisáhrifa.
- Rekstrarvörur svo sem rafhlöður og perur.
- Aukahlutir og skrautmunir sem hafa ekki áhrif á eðlilega notkun tækisins svo og rispur og hugsanlegur litamismunur.
- Óhöpp sem verða vegna aðskotahluta eða efna sem notuð eru við hreinsun og losun á stíflum úr síum, frárennsliskerfum eða sápuskúffum.
- Skemmdir á eftirfarandi hlutum: postulíni, aukahlutum, leirvöru- og hnífaparakörfum, að- og frárennslisrörum, þéttingum, perum og ljósakúplum, skermum, höldum, hlífum og hlutum af hlífum. Þetta á við nema hægt sé að sanna að þessar skemmdir séu vegna framleiðslugalla.
- Tilfelli þar sem enginn galli finnst meðan á heimsókn tæknimanns stendur.
- Viðgerðir sem ekki eru framkvæmdar af tilnefndum þjónustuaðilum og/eða viðurkenndum samningsbundnum þjónustuaðila eða ef upprunalegir varahlutir hafa ekki verið notaðir.
- Viðgerðir sem framkvæmdar eru vegna rangrar ísetningar eða samrýmist ekki tæknilýsingu.
- Notkun tækis utan heimilis, t.d. í atvinnuskyni.
- Skemmdir í flutningi. Ef viðskiptavinur flytur vöruna heim til sín eða á annað heimilisfang, er IKEA ekki ábyrgt fyrir neins konar skemmdum sem geta orðið á meðan á flutningi stendur. Ef IKEA afhendir vöruna hins vegar á heimilisfang viðskiptavinarins mun IKEA bæta skemmdir sem hafa orðið á meðan á afhendingu vörunnar stóð.
- Kostnaður vegna fyrstu uppsetningar IKEA tækisins.
- Hins vegar, ef þjónustuaðili IKEA eða löggiltur samningsþjónustuaðili gerir við eða skiptir um tækið á meðan á ábyrgðartímanum stóð, mun þjónustuaðili eða löggiltur samningsþjónustuaðili setja tækið aftur upp sem gert var við eða uppsetja endurnýtt tækið, ef þarf.

Þessar takmarkanir eiga þó ekki við um gallalaust verk sem unnið er af þjálfuðum sérfræðingi sem notar upprunalega varahluti frá okkur til að aðlaga tækið að tæknilýsingu annars ESB-ríkis.

Beiting landslaga
IKEA ábyrgðin veitir kaupanda lögbundinn rétt sem nær til allra krafna samkvæmt í landslögum eða gengur lengra en þau. Þessir skilmálar takmarka þó ekki á neinn hátt rétt neytandans sem kveðið er á um í landslögum.

Gildissvæði
Vegna tækja sem keypt eru í einu ESB-landi og flutt yfir í annað ESB-land verður þjónusta veitt í samræmi við ábyrgðarskilyrði sem teljast eðlileg í nýja landinu.
Skuldbinding til að veita þjónustu innan ramma ábyrgðarinnar er aðeins fyrir hendi ef tækið samrýmist og er sett upp samkvæmt:
- tæknilýsingu landsins þar sem ábyrgðarkrafan er sett fram;
- leiðbeiningum um samsetningu og öryggishandbók tækisins.

Tileinkað EFTIR SÖLU fyrir IKEA tæki
Vinsamlegast hafið samband við ákveðinn þjónustuaðila IKEA til að:
- gera kröfu á þessa ábyrgð;
- biðja um nánari útskýringar á uppsetningu á IKEA tækinu í viðkomandi IKEA eldhúsinnréttingu;
- biðja um nánari útskýringu á virkni IKEA tækjanna.

Til að tryggja bestu mögulegu þjónustu þarf að lesa þessar leiðbeiningar um samsetningu og/eða notendahandbókina áður en haft er samband við þjónustuaðilann.

Hvernig er haft samband við okkur ef þjónusta er nauðsynleg

Á síðustu síðu þessarar handbókar er heildarlisti yfir alla viðurkennda þjónustuaðila IKEA og símanúmer þeirra hvers í sínu landi.

Til að veita sem skjótasta þjónustu mælum við með því að nota sérstök símanúmer sem tiltekin eru í þessari handbók. Notið alltaf þau númer sem vísað er til í sérstökum notendaleiðbeiningum fyrir það tæki sem aðstoð er þörf fyrir.
Einnig þarf alltaf að vísa til IKEA hlutarnúmersins (8-stafa talnakóða) og 12-stafa þjónustunúmers sem er á merkiplötu tækisins.

GEYMIÐ SÖLUKVITTUNINA!
Hún er sönnun fyrir kaupunum og er nauðsynleg þegar sótt er um ábyrgð. Sölukvittunin gefur einnig upp IKEA heiti og hlutarnúmer vörunnar (8-stafa talnakóða) fyrir hvert tæki sem þið hafið keypt.

Er þörf á frekari aðstoð?
Hafið samband við næstu IKEA verslun eða hringið í þjónustuver ef þið hafið fleiri spurningar sem tengjast ekki eftirþjónustu tækja ykkar. Við mælum með því að þið lesið gögnin sem fylgja tækinu vandlega áður en haft er samband við okkur.

BELGIË - BELGIQUE - BELGIEN

Telefoon/Numéro de téléphone/Telefon-Nummer: 026200311
Tarief/Tarif/Tarif: Lokaal tarief/Prix d'un appel local/Ortstarif

Openingstijd:	Maandag - Vrijdag	8.00 - 20.00
Heures d'ouverture:	Lundi - Vendredi	8.00 - 20.00
Öffnungszeiten:	Montag - Freitag	8.00 - 20.00

БЪЛГАРИЯ

Телефонен номер:	0700 100 68	
Тарифа:	Локална тарифа	
Работно време:	понеделник - петък	8.00 - 20.00

ČESKÁ REPUBLIKA

Telefonní číslo:	225376400	
Sazba:	Míst ní sazba	
Pracovní doba:	Pondělí - Pátek	8.00 - 20.00

DANMARK

Telefonnummer:	70150909	
Takst:	Lokal takst	
Åbningstid:	Mandag - fredag	9.00 - 20.00
	Lørdag (Åbent udvalgte søndage, se IKEA.dk)	9.00 - 18.00

DEUTSCHLAND

Telefon-Nummer:	06929993602	
Tarif:	Ortstarif	
Öffnungszeiten:	Montag - Freitag	8.00 - 20.00

ΕΛΛΑΔΑ

Τηλεφωνικός αριθμός:	2109696497	
Χρέωση:	Τοπική χρέωση	
Ώρες λειτουργίας:	Δευτέρα - Παρασκευή	8.00 - 20.00

ESPAÑA

Teléfono:	913754126 (España Continental)	
Tarifa:	Tarifa local	
Horario:	Lunes - Viernes	8.00 - 20.00

EESTI - LATVIJA - SLOVENIJA - CYPRUS

http://www.ikea.com

FRANCE

Numéro de téléphone:	0170480513	
Tarif:	Prix d'un appel local	
Heures d'ouverture:	Lundi - Vendredi	9.00 - 21.00

HRVATSKA

Broj telefona:	0800 3636	
Tarifa:	Lokalna tarifa	
Radno vrijeme:	Ponedjeljak - Petak	8.00 - 20.00

ÍSLAND

Símanúmer:	5852409	
Kostnaður við símtal:	Almennt mínútuverð	
Opnunartími:	Mánudaga - Föstudaga	9.00 - 17.00

ITALIA

Telefono:	0238591334	
Tariffa:	Tariffa locale	
Orari d'apertura:	Lunedì - Venerdì	8.00 - 20.00

LIETUVIŲ

Telefono numeris:	(0) 520 511 35	
Skambučio kaina:	Vietos mokestis	
Darbo laikas:	Nuo pirmadienio iki penktadienio	8.00 - 20.00

LUXEMBOURG

Numéro de téléphone:	035220882569	
Tarif:	Prix d'un appel local	
Heures d'ouverture:	Lundi - Vendredi	8.00 - 18.00

MAGYARORSZÁG

Telefon szám:	(06-1)-3285308	
Tarifa:	Helyi tarifa	
Nyitvatartási idő:	Hétfőtől Péntekig	8.00 - 20.00

NORGE

Telefon nummer:	23500112	
Takst:	Lokal takst	
Åpningstider:	Mandag - fredag	8.00 - 20.00

NEDERLAND

Telefoon:	0900-235 45 32 en/of 0900 BEL IKEA	
	0031-50 316 8772 international	
Tarief:	Geen extra kosten. Alleen lokaal tarief.	
Openingstijd:	Maandag t/m - Vrijdag	8.00 - 21.00
	Zaterdag	9.00 - 21.00
	Zondag / Feestdagen	10.00 - 18.00

ÖSTERREICH

Telefon-Nummer:	013602771461	
Tarif:	Ortstarif	
Öffnungszeiten:	Montag - Freitag	8.00 - 20.00

POLSKA

Numer telefonu:	225844203	
Stawka:	Koszt połączenia według taryfy operatora	
Godziny otwarcia:	Montag - Freitag	8.00 - 20.00

PORTUGAL

Telefone:	213164011	
Tarifa:	Tarifa local	
Horário:	Segunda - Sexta	9.00 - 21.00

ROMÂNIA

Număr de telefon:	021 2044888	
Tarif:	Tarif local	
Orar:	Luni - Vineri	8.00 - 20.00

РОССИЯ

Телефонный номер:	84957059426	
Стоимость звонка:	Местная стоимость звонка	
Время работы:	Понедельник - Пятница (Московское время)	9.00 - 21.00

SCHWEIZ - SUISSE - SVIZZERA

Telefon-Nummer/Numéro de téléphone/Telefono: 0225675345
Tarif/Tarif/Tariffa: Ortstarif/Prix d'un appel local/Tariffa locale

Öffnungszeiten:	Montag - Freitag	8.00 - 20.00
Heures d'ouverture:	Lundi - Vendredi	8.00 - 20.00
Orario d'apertura:	Lunedì - Venerdì	8.00 - 20.00

SLOVENSKO

Telefónne číslo:	(02) 50102658	
Cena za hovor:	Cena za miestny hovor	
Pracovná doba:	Pondelok až piatok	8.00 - 20.00

SRBIJA

Број телефона:	011 7 555 444	
стопа:	lokalna курс	
Радно време:	Понедељак - субота	9.00 - 20.00
	недеља	9.00 - 18.00

SUOMI

Puhelinnumero:	0981710374	
Taxa:	Yksikköhinta	
Aukioloaika:	Maanantaista perjantaihin	8.00 - 20.00

SVERIGE

Telefon nummer:	0775-700 500	
Taxa:	Lokal samtal	
Öppet tider:	Måndag - Fredag	8.30 - 20.00
	Lördag - Söndag	9.30 - 18.00

UNITED KINGDOM - IRELAND

Phone number:	02076601517	
Rate:	Local rate	
Opening hours:	Monday - Friday	8.00am - 6.00pm
	Saturday	8.30am - 4.30pm
	Sunday	9.30am - 3.30pm

© Inter IKEA Systems B.V. 2019
23256 AA-2192027-1