UDDARP

IS

Design and Quality
IKEA of Sweden

Fulltækan lista yfir vottaðar þjónustumiðstöðvar IKEA má finna á síðustu síðu handbókarinnar ásamt viðeigandi símanúmerum.

Innihald

Öryggisupplýsingar	**5**
Um nýju vöruna þína	**7**
Lýsing raftækisins	**8**
Stjórnborð	**9**
Fyrsta notkun	**9**
Dagleg notkun	**10**
Prógrömm	**11**
Aðgerðir	**12**
Hreinsun og viðhald	**14**
Ráð og ábendingar	**16**
Hvað á að gera ef ...	**17**
Þjónusta og viðhald	**18**
Tæknilegar upplýsingar	**18**
Umhverfisvandamál	**18**
IKEA ÁBYRGÐ	**19**

Öryggisupplýsingar

MIKILVÆGT AÐ LESA OG FARA EFTIR
Áður en tækið er notað skal lesa þessar öryggisleiðbeiningar. Hafið þær við höndina til að geta leitað í þær síðar meir. Í þessum leiðbeiningum og á tækinu sjálfu eru mikilvægar öryggisaðvaranir sem notandi þarf að lesa og fara eftir í hvívetna. Framleiðandi afsalar sér allri ábyrgð vegna vanrækslu á því að fara eftir þessum öryggisleiðbeiningum, óviðeigandi notkunar tækisins eða rangra stillinga á stjórnbúnaði.

⚠ Halda skal mjög ungum börnum (0-3 ára) fjarri tækinu. Ungum börnum (3-8 ára) ætti að halda frá tækinu nema stöðugt sé fylgst með þeim. Börn sem eru 8 ára eða eldri og einstaklingar með minnkaða líkamlega, skynjunarlega eða andlega getu eða skort á reynslu og þekkingu mega aðeins nota þetta tæki undir eftirliti eða eftir að hafa fengið leiðbeiningar um örugga notkun og skilja hætturnar sem því fylgja. Börn mega ekki leika með tækið. Börn mega ekki framkvæma hreinsun og notendaviðhald án eftirlits.
Aldrei skal þvinga lúguna til að opnast né heldur nota sem tröppu.

LEYFILEG NOTKUN

⚠ **VARÚÐ**: Tækið er ekki ætlað til notkunar með utanaðkomandi gangsetningarbúnaði, svo sem tímastilli eða aðskildu fjarstýringarkerfi.

⚠ Þetta tæki er ætlað til notkunar á heimilum og á svipuðum stöðum, svo sem: í eldhúsi starfsfólks í verslunum, á skrifstofum og öðrum vinnustöðum; á sveitabæjum; af hálfu viðskiptavina á hótelum, vegahótelum, gistiheimilum og öðrum dvalarstöðum; í sameign íbúðablokka eða þvottahúsum.

⚠ Hlaðið vélina ekki umfram hámarksgetu (þyngd þurrs fatnaðar) sem gefin er til kynna á töflunni.

⚠ Þetta tæki er ekki ætlað til notkunar í iðnaði. Notið tækið ekki utandyra.

⚠ Notið engin leysiefni (t.d. terpentínu, bensen), hreinsiefni sem innihalda leysiefni, ræstiduft, glerhreinsivökva eða almenn hreinsiefni eða eldfima vökva; ekki má þvo í þvottavél fataefni sem meðhöndlað hefur verið með leysiefnum eða eldfimum vökvum.

UPPSETNING

⚠ A.m.k. tveir aðilar eiga að meðhöndla tækið og setja það upp vegna hættu á meiðslum. Notið hlífðarhanska við að taka úr pakkningum og setja upp - hætta á því að skerast. Ef koma á þurrkaranum fyrir ofan á þvottavél skal fyrst hafa samband við söluþjónustu eða söluaðila til að athuga hvort þetta sé leyfilegt. Þetta er aðeins mögulegt ef þurrkarinn er festur við þvottavélina með viðeigandi millistykki fyrir stöflun sem fæst í verslunum okkar.

⚠ Hreyfa skal þvottavélina með því að halda utan um toppinn eða lokið án þess að lyfta henni.

⚠ Þjálfaður tæknimaður eingöngu má sjá um uppsetningu, þ.m.t. vatnsveitu (ef við á), raftengingar og viðgerðir. Gerið ekki við eða skiptið út neinum hluta tækisins nema það sé sérstaklega tekið fram í notendahandbókinni. Haldið börnum frá uppsetningarstaðnum.
Þegar umbúðir hafa verið teknar utan af tækinu skal ganga úr skugga um að það hafi ekki skemmst við flutningana. Eftir uppsetningu skal geyma pökkunarúrgang (plast, frauðplast o.s.frv.) fjarri börnum - hætta á köfnun. Áður en uppsetning á sér stað verður að tryggja að helluborðið sé ekki tengt við rafveitu vegna hættu á raflosti. Á meðan uppsetning á sér stað skal tryggja að helluborðið skemmi ekki rafsnúrur vegna eldhættu eða hættu á raflosti. Ekki gangsetja tækið fyrr en uppsetningu er lokið.

⚠ Ekki skal setja þvottavélina upp þar sem eru slæm skilyrði svo sem: loftræsting er léleg, hitastig er undir 5°C eða yfir 35°C.

⚠ Þegar tækið er sett upp skal tryggja að fæturnir fjórir séu stöðugir og hvíli á gólfinu. Ef ekki, skal stilla þá eftir þörfum og tryggja að tækið halli ekki með hallamæli.

⚠ Ef tækið er sett upp á stað þar sem viðargólf eða „fljótandi“ gólf (sumar tegundir parkets og samlímds gólfefnis) er til staðar skal tryggja að 60 x 60 x 3 cm krossviðarplata (í það minnsta) sé sett á gólfið og tækinu komið fyrir ofan á henni.

⚠ Tengið vatnsslöngurnar við vatn í samræmi við gildandi reglugerðir.

⚠ Þvottavélin er búin flutningsboltum til að koma í veg fyrir að innviður hennar skemmist í flutningi. Áríðandi er að fjarlægja festingarnar áður en farið er að nota vélina.
Þegar festingarnar hafa verið fjarlægðar skal setja plasttappana fjóra sem fylgdu með henni í boltagötin.

⚠ Gangið úr skugga um að ekkert sé fyrir loftopi undir þvottavélinni (ef við á) t.d. teppi eða annað efni.

⚠ Notið nýjar slöngur til að tengja þvottavélina við vatn. Ekki skal nota gömlu slöngusettin aftur.

⚠ Vatnsþrýstingur inn á vélina skal vera á bilinu 0,1-1 MPa.

⚠ Gerið ekki við eða skiptið út neinum hluta tækisins nema það sé sérstaklega tekið fram í notendahandbókinni. Notið aðeins viðurkennda viðhaldsþjónustu. Eigin viðgerðir eða viðgerðir ófaglærðra aðila geta leitt til hættulegra atvika sem ógna lífi eða heilsu og/eða valda verulegu eignatjóni.

⚠ Varahlutirnir fyrir heimilisvélina verða fáanlegir í 10 ár eftir að síðasta einingin er sett á markað samkvæmt evrópsku Ecodesign reglugerðinni.

VIÐVARANIR VEGNA RAFMAGNS

⚠ Nauðsynlegt er að hægt sé að aftengja tækið frá rafmagni með því að taka það úr sambandi ef innstungan er aðgengileg eða með fjölskautarofa sem settur er upp fyrir framan innstunguna í samræmi við tengingarreglur. Jarðtengja skal tækið í samræmi við landsbundna staðla um raföryggi.

⚠ Notið ekki framlengingarsnúrur, fjöltengi eða millistykki. Rafmagnsíhlutir mega ekki vera aðgengilegir notandanum eftir uppsetningu. Notið ekki tækið þegar þið eru blaut eða berfætt. Notið ekki þetta tæki ef það hefur skemmda rafmagnssnúru eða tengil, ef það virkar ekki á réttan hátt, eða það hefur verið skemmt eða misst.

⚠ Ef rafmagnssnúran er skemmd verður að skipta henni út með eins snúru frá framleiðandanum, umboðsaðila hans eða álíka hæfum aðilum til að forðast áhættu - hætta á raflosti.

HREINSUN OG VIÐHALD

⚠ **VIÐVÖRUN**: Gangið úr skugga um að slökkt sé á tækinu og það sé aftengt frá rafmagni áður viðhaldsaðgerðir eru framkvæmdar. Notið hlífðarhanska til að forðast meiðsli (hætta á skurðsárum) og öryggisskó (hætta á því að merjast); meðhöndlun skal framkvæmd af tveimur einstaklingum (minnkað álag); notið aldrei gufuhreinsibúnað (hætta á raflosti).
Viðgerðir ófaglærðra aðila sem eru ekki viðurkenndir af framleiðandanum geta stefnt heilsu og öryggi í hættu, sem framleiðandinn er ekki ábyrgur fyrir. Allir gallar eða skemmdir af völdum viðgerða eða viðhalds ófaglærðra aðila falla ekki undir ábyrgð. Ábyrgðarskilmálarnir eru útlistaðir í skjalinu sem fylgir einingunni.

Um nýju vöruna þína

Nýja þvottavélin / þurrkarinn er búin eftirfarandi eiginleikum til að hjálpa til við að ná fullkomnum árangri.

Eiginleiki	**Lýsing**
Nematækni	Háþróaðir nemar geta aðlagað tilföng með því að greina magn og tegund hleðslunnar. Þetta gerir kleift að spara allt að 50%* af orku, vatni og tíma. (*Samanburður á milli hámarkshleðslu og 1 kg hleðslu á þvottavélum með nematækni og 60° bómullarprógrammi).
Halda frísku	Meðferð við enda lotu. Þegar lotunni er lokið byrjar fullkomin blanda af mildri gufumeðhöndlun og veltingi sem heldur flíkunum frísklegum í allt að 6 klukkustundir. Þessi meðferð minnkar hættuna á krumpumyndun og kemur í veg fyrir útbreiðslu helstu uppspretta slæmrar lyktar
Gufukerfi	Fínlegt prógramm með gufumeðferð einungis hannað til að fríska upp á föt, fjærlægja slæma lykt, mýkja efnisþræði og slétta krumpur.
Áriðilsmótor	Áreiðanleiki mótorsins er tryggður með burstakolalausri tækni og áriðilsstýringin nær miklum orkusparnaði.
Tromluhreyfingar	Tíðni og tími tromluhreyfinga eru sérsniðin að gerð hvers þvegins hlutar (efni, litir og lögun) sem tryggir vandvirkni og árangur.
Setja á bið / opna lúguna / endurhlaða	Ýttu einfaldlega á hnappinn „Setja á bið“ ef bæta á við eða fjarlægja tau, ýttu síðan aftur á til að halda áfram með prógrammið.

Lýsing raftækisins

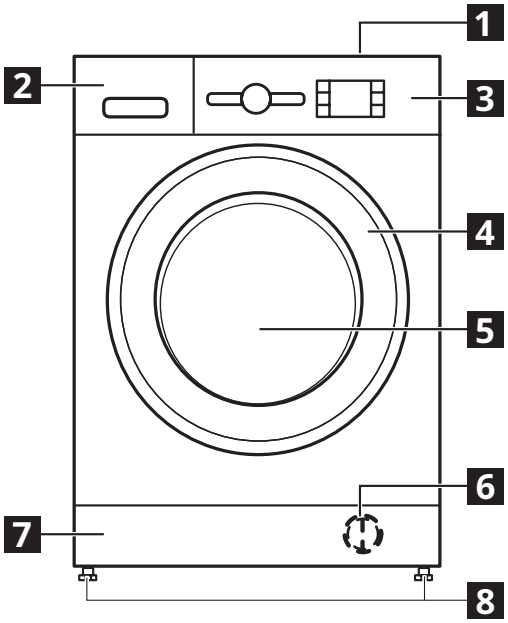

1 Plata ofan á
2 ÞvottaefnisSKAMMTARI
3 Stjórnborð
4 Lúguhandfang
5 Hurð
6 Vatnssía - fyrir aftan sökkul
7 Sökkulhlíf (laus)
8 Stillanlegir fætur (4)

ÞVOTTAEFNISSKAMMTARI

1. Aðalþvottahólf ||
   - Þvottaefni f. aðalþvott
   - Blettaeyðir
   - Vatnsmýkingarefni
   - Ef notað er duftþvottaefni er ekki þörf á „lausa plastskilrúminu **A**“ og setja má það í rauf **B**.
   - Lausa plastskilrúmið (A) kemur í plastpoka sem festing með hettum.
2. Forþvottahólf |
   - Þvottaefni f. forþvott
3. Hólf f. mýkingarefni ❀
   - Mýkingarefni
   - Sterkjulögur

   ⚠ Helltu mýkingarefni í upp að „max“ merkinu.
4. Losunarhnappur ↱
   (ýttu á til að fjarlægja þvottaefnishólfið fyrir hreinsun)

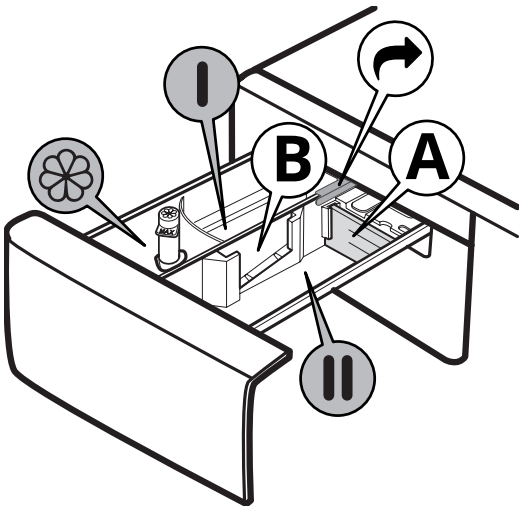

AUKABÚNAÐUR
Millistykkið fyrir stöflun er fáanlegt í verslunum IKEA.

STACKING KIT
til að koma fyrir þurrkara ofan á þvottavélinni til að spara pláss og til að auðveldara sé að taka úr vélinni og setja í hana úr hærri stöðu.

LÚGA

Til að opna lúguna skal toga í handfangið.

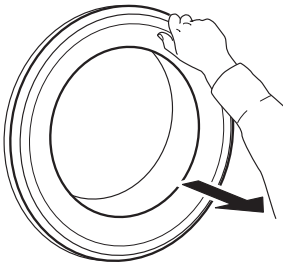

Til að loka lúgunni skal halda í handfangið og ýta þannig að smellur heyrist þegar hún lokast.

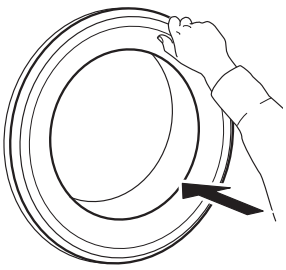

Stjórnborð

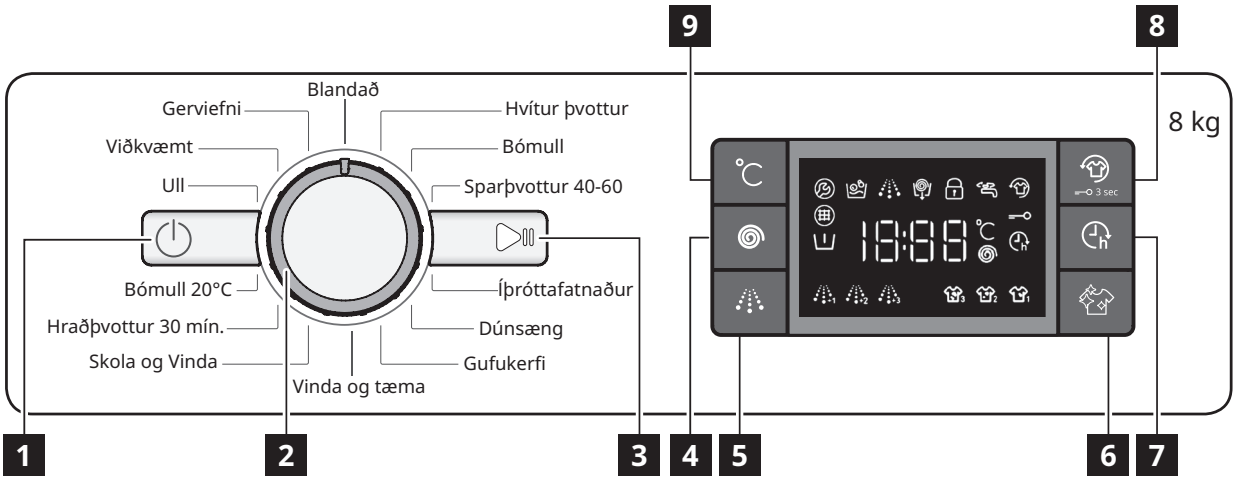

1 „Kveikja/slökkva“ hnappur
2 Prógrammveljari
3 „Ræsa/setja á bið“ hnappur
4 „Vinda“ hnappur
5 „Öflug skolun“ hnappur
6 „Hreint+“ hnappur
7 „Seinka byrjun“ hnappur
8 „Halda frísku“/„Hnappalás“ hnappur
9 „Hitastig“ hnappur

GAUMLJÓS

	Lúga læst	Þetta gaumljós kviknar • eftir að prógrammið er ræst • lúguhurðin er læst
	Halda frísku	Þetta gaumljós kviknar • eftir að þú ýtir á hnappinn „Halda frísku“
	Seinka byrjun	Þetta gaumljós kviknar • eftir að þú ýtir á hnappinn „Seinka byrjun“
	Hnappalás	Þetta gaumljós kviknar • eftir að aðgerðin „Hnappalás“ er virkjuð, sem er gert með því að ýta á hnapp 8 í 3 sekúndur
	Þvottafasi Vísir	Þessi vísir sýnir núverandi prógrammfasa frá vinstri til hægri í gegnum þvott, skol og tæmingu. Gaumljósið sem kviknar sýnir hvaða fasi er í gangi.
	Hringja í þjónustu	**Bilun:** Hafðu samband við þjónustuverkstæði • Sjá bilanagreiningarhlutann • Ef ljósið er áfram hafðu þá samband við þjónustuverkstæði
	Vatnssía stífluð	**Bilun:** Vatnssía stífluð • Ekki er hægt að losa vatnið; vatnssían gæti verið stífluð
	Ekkert vatn	**Bilun:** Ekkert vatn • Ekki nægilegt innrennsli vatns.

Fyrsta notkun

Fjarlægið allar framleiðsluleifar:
- Veldu “Bómullar”prógramm við 60°C hitastig.
- Helltu litlu magni af þvottaefnisdufti í aðalþvottaefnishólf ❙❙ þvottaefnisskammtarans (hámark 1/3 af því magni sem framleiðandi þvottaefnisins mælir með fyrir lítið óhreint tau).
- Settu prógrammið af stað **án þess að setja neitt tau í** (með tóma tromlu).
- Sjá kaflann „DAGLEG NOTKUN“ um hvernig eigi að velja og byrja prógramm.

Dagleg notkun

UNDIRBÚNINGUR TAUS

Tómir vasar

- Mynt, pappírsklemmur o.s.frv. gætu skemmt tauið og íhluti þvottavélarinnar.
- Pappírsþurrkur brotna niður í þvottalotunni og handfjarlægja þarf snifsin eftirá.

Lokaðu öllum rennilásum, hnöppum og krækjum. Bittu alla borða eða belti

- Settu minni flíkurnar í (t.d. nælonsokka, belti o.s.frv.) og flíkur með krækjur (t.d. látún) í þvottapoka eða koddaver með rennilás.
- Fjarlægðu hringi af gardínum eða settu gardínurnar í taupoka ásamt hringjunum.

NOTKUN ÞVOTTAVÉLAR

1. Settur þvottur í vélina

Opnaðu lúguna og láttu inn þvottinn. Settu eina flík í senn í tromluna án þess að troða í hana. Fylgdu fyrirmælum um hámarksþyngd sem gefin er upp í „TAFLA YFIR PRÓGRÖMM“.
Ef þvottavélin er yfirfyllt verður þvotturinn ekki vel þveginn og krumpaður.

2. Loka hurð

Gættu þess að ekki klemmist þvottur á milli lúgu og gúmmíþéttingar.
Lokaðu lúguopinu þannig að smellur heyrist.

3. Opinn vatnskrani

Gakktu úr skugga um að þvottavélin sé tengd við vatnsveitu.
Opnaðu fyrir vatnið.

Kveikt á þvottavélinni

Ýttu á „Kveikja/slökkva“ ⏻, „Ræsa/setja á bið“ ▷II ljósið blikkar hægt.

4. Valið prógramm

Veldu prógrammið sem á að nota með skífunni „Prógrammveljari“.
Þvottavélin birtir sjálfkrafa sjálfgefna stillingu hitastigs og síðan tímalengd þvottalotunnar. Breyttu stillingum hitastigs og/eða vinduhraða ef þarf með viðkomandi hnöppum.

Breyttu hitastigi eftir þörfum

Ýttu á „Hitastigs“ hnappinn °C til að lækka stillingu hitastigs í skrefum þar til stillt hefur verið á kaldan þvott („- -“ er sýnt á skjánum). Ef ýtt er aftur á hnappinn er stillt á hæstu mögulega stillingu.

Breyttu vinduhraða eftir þörfum

Ýttu á „Vinda“ hnappinn til að lækka vinduhraðann í skrefum þar til slökkt hefur verið á vindulotunni („0“ verður sýnt á skjánum). Ef ýtt er aftur á hnappinn er stillt á hæstu mögulega stillingu.

Veldu aðgerðir eftir þörfum

Ýttu á hnappinn til að velja aðgerðina; það kviknar á viðkomandi táknum á skjánum.
Ýttu aftur á hnappinn til að hætta við valkostinn; það slokknar á ljósinu.

⚠ Ef valin aðgerð er ósamhæf við prógrammið stillt, gefið er merki um ósamhæfi með bjöllu (3 píp) og viðkomandi gaumljós blikkar.

⚠ Ef valin aðgerð er ósamhæf við aðra áður stillta aðgerð þá verður aðeins nýlegasta valið áfram virkt.

5. Bæta við þvottaefni

Togaðu út þvottaefnisskammtarann og bættu við þvottaefni (og íbætiefnum/mýkingarefni) í viðkomandi hólf eins og lýst er í hlutanum „ÞVOTTAEFNIS SKAMMTARI“. Farðu eftir ráðlögðum skammtastærðum á umbúðum þvottaefnisins.

⚠ Mikilvægt er að skammta rétt þvottaefni / viðbótarefni því að:
- þannig fæst bestur þvottur
- þannig má komast hjá ertandi leifum af þvottaefni í þvottinum
- þannig má spara peninga með því að forðast að sóa þvottaefni
- þannig er þvottavélin varin fyrir kalkmyndun
- þannig er tekið tillit umhverfisins með því að forðast óþarfa álag á það.

6. Byrjun prógrammsins seinkað

- Til að stilla prógramm þannig að það byrji eftir ákveðin tíma skal sjá hlutann „AÐGERÐIR / SEINKA BYRJUN“ á síðu 12.

7. Að byrja á prógrammi

- Ýttu á „Ræsa/setja á bið“ ▷II. Það kviknar á viðkomandi gaumljósi, lúgan læsist og það kviknar á gaumljósinu „Lúga læst“ 🔒 með „pípi“.
- Ekki opna aftur þvottaefnisskammtarann á meðan prógrammið er í gangi.

⚠ Það getur verið misjafnt hvað mikill tími er eftir af prógramminu. Misvægi í þvotti eða löðurmyndun geta haft áhrif á lengd prógrammsins.

8. Breyttu stillingum prógramms sem er í gangi, ef nauðsynlegt

Það er enn hægt að breyta stillingum á meðan prógramm er í gangi. Breytingarnar verða virkar svo framarlega sem viðkomandi
prógrammfasa er ekki lokið enn.
Breyta stillingum prógramms sem er í gangi:
- Ýttu á „Ræsa/setja á bið“ ▷II (staðfestingar „píp“) til að setja prógrammið sem er í gangi á bið.
- Breytið stillingunum.
- Ýttu á „Ræsa/setja á bið“ ▷II (staðfestingar „píp“) aftur til að halda áfram með prógrammið.

⚠ Ef búið er að skipta um prógramm skal ekki bæta við þvottaefni fyrir nýja prógrammið.
Til að hindra að prógramminu sem er í gangi sé breytt af slysni (til dæmis af börnum) skal nota „Hnappalás“ —O (sjá hlutann „AÐGERÐIR“).

Setja á bið prógramm sem er í gangi og opna lúguna eftir þörfum

- Ýttu á „Ræsa/setja á bið“ ▷II til að setja prógramm sem er í gangi á bið.
- Ef vatnsyfirborð eða hitastig er ekki of hátt slokknar á gaumljósinu „lúga opin“ 🔓. Hægt er að opna lúguna, t.d. til að bæta við þvotti eða fjarlægja þvott sem fór inn fyrir mistök.
- Ýttu á „Ræsa/setja á bið“ ▷II til að halda áfram með prógrammið.

9. Hætta við prógramm sem er í gangi, ef þarf

- Ýttu og haltu hnappinum „Kveikja/slökkva“ ⏻: niðurtalning er sýnd á skjánum þar til þvottavélin stöðvast.
- Ef vatnsyfirborðið og hitastigið eru nógu lág aflæstist lúgan og hægt að opna hana.
- Lúgan helst læst ef það er vatn í tromlunni.
  Til að aflæsa lúgunni skal kveikja á þvottavélinni, velja „Spin & Drain“ (vinda og tæma) prógrammið og slökkva á vindingunni með því að stilla vinduhraðann á „0“.
- Vatnið er tæmt og lúgan aflæsist við lok prógrammsins.

10. Slökkt á þvottavél eftir að prógrammi lýkur

- Við lok lotunnar eru skilaboðin „END“ sýnd á skjánum.
- Aðeins er hægt að opna lúguna þegar slokknar á ljósi táknsins „Lúga læst“ 🔒.
- Athugaðu að slökkt sé á gaumljósinu „Lúga læst“🔒, opnaðu síðan hurðina og taktu tauið út.
- Ýttu á „Kveikja/slökkva“ ⏻ til að slökkva á þvottavélinni.

Til að spara orku, ef ekki er slökkt á þvottavélinni handvirkt með hnöppunum, slekkur hún sjálfkrafa á sér u.þ.b. 30 mínútum eftir að prógramminu lýkur.
Skildu lúguna eftir opna í hálfa gátt til að leyfa þvottavélinni að þorna að innan.

Prógrömm

Þegar valið er viðeigandi prógramm fyrir þvott skal ætíð fara eftir þvottamerkingum á fatnaði.
Gildið í kertákninu er hámarks mögulegt hitastig fyrir þvott á flíkinni.

Blandað
Fyrir þvott á venjulega óhreinum eftirgefanlegum flíkum úr bómull, hör, gerviefnum og blönduðum efnum.

Hvítur þvottur
Fyrir þvott á venjulega til mjög óhreinna handklæða, nærfata, borðdúka og rúmfata o.s.frv. úr eftirgefanlegu bómullar- og hörefni. Forþvottur er aðeins tiltækur með 90°C lotum fyrir aðalþvottafasa. Í þessu tilfelli er mælt með að setja þvottaefni í forþvottar- og aðalþvottarhlutann.

Bómull
Venjulega til mjög óhrein sterk bómullarefni.

Sparþvottur 40-60
Fyrir þvott á venjulega óhreinum bómullarflíkum sem gefið er upp að megi þvo við 40 °C eða 60 °C saman í sömu lotu. Þetta er hefðbundna bómullarprógrammið og það skilvirkasta hvað varðar vatns- og orkunotkun.

Íþróttafatnaður
Til að þvo lítið óhrein íþróttaföt (æfingagalla, stuttbuxur o.s.frv.). Fyrir bestan árangur mælum við með að ekki sé farið yfir hámarks þyngd sem gefin er til kynna í „TAFLA YFIR PRÓGRÖMM“.
Við mælum með notkun fljótandi þvottaefnis, og að setja það magn sem hentar fyrir hálfa hleðslu.

Dúnsæng
Hannað til að þvo hluti fóðraða með æðardún eins og tvöfaldar eða einfaldar dúnsængur, púða og anorakka. Ráðlagt er að hlaða slíkum fóðruðum hlutum í tromluna með brúnirnar brotnar inn á við og ekki fara yfir ¾ af rúmtaki tromlunnar. Fyrir besta árangur við þvott ráðleggjum við notkun fljótandi þvottaefnis.

Gufukerfi
Þetta prógramm frískar upp á flíkur með því að fjarlægja slæma lykt og mýkja efnisþræðina (1 kg, um það bil 3 hlutir). Setjið aðeins þurra hluti í (sem eru ekki óhreinir) og veljið prógrammið gufukerfi. Flíkur munu vera svolítið rakar við lok lotunnar og hægt að klæðast þeim innan nokkurra mínútna.
Prógrammið gufukerfi gerir straujun fljótlegri.

Vinda og tæma
Vindur hleðsluna og tæmir vatnið. Fyrir eftirgefanlegar flíkur. Ef þú sleppir vindulotunni mun vélin aðeins tæma út af sér.

Skola og Vinda
Skolar og vindur síðan. Fyrir eftirgefanlegar flíkur.

Hraðþvottur 30 mín.
Fyrir hraðan þvott á lítið óhreinum flíkum. Þessi lota stendur aðeins í 30 mínútur og sparar tíma og orku.

Bómull 20°C
Fyrir þvott á lítið óhreinum bómullarflíkum við 20 °C hitastig.

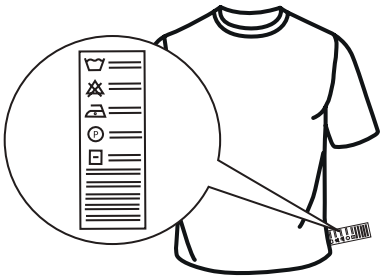

Ull
Allar ullarflíkur má þvo með því að nota prógrammið „Wool“ (ull), jafnvel þær sem eru með merkinguna „hand-wash only“ (aðeins handþvo). Fyrir besta árangur skal nota sérstök þvottaefni og ekki fara yfir hámarks þyngd taus sem gefin er upp í töflunni yfir prógrömm.

Viðkvæmt
Fyrir þvott á sérstaklega viðkvæmum flíkum. Æskilegt er að snúa flíkum á rönguna áður en þvegið er.

Gerviefni
Til að þvo flíkur gerðar úr gerviefnum (eins og pólýester, pólýakrýl, viskósa o.s.frv.) eða bómullar-/gerviefnablöndum.

Aðgerðir

⚠ Ef valin aðgerð er ósamhæf við prógrammið sem stillt hefur verið á er gefið merki um það með bjöllu (3 píp).

⚠ Ef valin aðgerð er ósamhæf við aðra áður stillta aðgerð mun aðgerðin ekki verða virkjuð.

HREINT+
Hreint+ er aðgerð sem vinnur á þrem mismunandi stigum (öflugt, daglegt og hratt) sem eru sérstaklega hönnuð til að stilla á rétta þvottaaðgerð eftir þvottaþörfum þínum:

Öflugt 3 : Þessi aðgerð er hönnuð fyrir mikil óhreinindi og til að fjarlægja þrálátustu blettina.

Daglegt 2 : Þessi aðgerð er hönnuð til að fjarlægja hversdagslega bletti.

Hratt 1 : Þessi aðgerð er hönnuð til að fjarlægja lítið óhreina bletti.

ÖFLUG SKOLUN
Með því að velja þessa aðgerð er skilvirkni skolunar aukin og besti árangur við fjarlægingu þvottaefnis er tryggður. Hún er sérstaklega gagnleg fyrir viðkvæma húð. Ýttu á hnappinn einu, tvisvar eða þrisvar sinnum til að velja viðbótar 1 +1 , 2 +2 eða 3 +3 skolanir eftir venjulega skolunarlotu og fjarlægja allar leifar þvottaefnis. Ýttu aftur á hnappinn til að fara tilbaka í „Venjulegt skol“ skolunartegundina.

SEINKA BYRJUN
Til að stilla valið prógramm til að byrja eftir ákveðinn tíma (hámark 24 klst.) skal ýta á hnappinn til að stilla þann biðtíma sem óskað er.

Það kviknar á tákninu á skjánum þegar þessi aðgerð er virkjuð. Til að hætta við seinkaða byrjun skal ýta aftur á hnappinn þar til gildið „0“ er sýnt á skjánum.

HALDA FRÍSKU
Þessi aðgerð bætir árangur við þvott með því að mynda gufu til að koma í veg fyrir að helstu uppsprettur slæmrar lyktar innan í vélinni nái að breiðast út. Eftir gufufasann mun þvottavélin framkvæma mjúklegan velting með því að snúa tromlunni hægt. Aðgerðin „Halda frísku“ byrjar eftir að lotan endar og varir í hámarks tímalengdina 6 klst. og þú getur stöðvað hana hvenær sem er með því að ýta á hvaða hnapp sem er á stjórnborðinu eða snúa snúningshnappinum.
Bíddu í u.þ.b. 5 mínútur áður hægt er að opna lúguna.

HITASTIG
Hvert prógramm hefur forskilgreint hitastig. Ef þú vilt breyta hitastiginu skaltu ýta á hnappinn „Hitastig“.
Gildið birtist á skjánum.

VINDING
Hvert prógramm hefur forskilgreindan vinduhraða.
Ef þú vilt breyta vinduhraðanum skaltu ýta á hnappinn „Vinda“.
Gildið birtist á skjánum.

HNAPPALÁS
Til að læsa stjórnborðinu skal ýta og halda hnappinum „Hnappalás“ í u.þ.b. 3 sekúndur. Það kviknar á tákninu á skjánum til að gefa til kynna að stjórnborðinu hafi verið læst (fyrir utan „Kveikja/slökkva“ hnappinn).
Þetta kemur í veg fyrir óviljandi breytingar á prógrömmum, sérstaklega þegar börn eru nálægt vélinni.
Til að aflæsa stjórnborðinu skal ýta og halda hnappinum „Hnappalás“ í u.þ.b. 3 sekúndur.

BLEIKING
Ef þú vilt bleikja tauið skaltu hlaða þvottavélina og stilla á prógrammið „Rinse & Spin“ (skola og vinda).
Ræstu vélina og bíddu eftir að hún ljúki við fyrstu vatnsfyllingarlotuna (um það bil 2 mínútur). Settu vélina í biðstillingu með því að ýta á hnappinn „Ræsa/setja á bið“ , opnaðu þvottaefnisskúffuna og helltu bleikiefninu (farðu eftir ráðlögðum skömmtum sem fram koma á umbúðunum) í aðalþvottahólfið þar sem skilrúmið hefur áður verið sett. Endurræstu lotuna með því að ýta á „Ræsa/setja á bið“ hnappinn.
Ef þess er óskað er mögulegt að bæta við mýkingarefni í viðeigandi hólf þvottaefnisskúffunnar.

KENNSLUSTILLING
Þessi aðgerð er aðeins til notkunar fyrir sölukynningar. Með þessu geturðu prófað þvottavélina og séð hana virka án vatns.
Til að fara í kennslustillingu skal kveikja og slökkva aftur á þvottavélinni. Ýttu og haltu „Ræsa/setja á bið“ hnappinum, ýttu síðan líka innan 5 sekúndna á „Kveikja/slökkva“ hnappinn og haltu báðum hnöppum í 10 sekúndur, skjárinn sýnir „dOn“.
Til að afvirkja þessa aðgerð skal slökkva á þvottavélinni. Ýttu síðan og haltu „Ræsa/setja á bið“ hnappinum, ýttu síðan líka innan 5 sekúndna á „Kveikja/slökkva“ hnappinn og haltu báðum hnöppum í 2 sekúndur, skjárinn sýnir „dOf“.

Hám. þyngd 8 kg Orkunotkun í slökkt stillingu er 0,5 W/í lokaðri, virkri stöðu 8,0 W						Þvottaefni og íbætiefni			Ráðlagt þvottaefni		Afgangs raki % (*)	Orka Notkun kWh	Heildarvatn l	Tau hitastig °C
Prógramm	Hitastig		Hám. vindu-hraði(sn/mín)	Maks. last (kg)	Tímalengd (k : mm)	Forþvottur	Aðalþvottur	Mykemiddel	Duft	Fljótandi				
	Stilling	Svið				I	II	❀						
Blandað	40°C	❄ - 40°C	1000	8.0	1:00	-	●	○	-	✓	-	-	-	
Hvítur þvottur	60°C	❄ - 90°C	1400	8.0	2:35	● (90°)	●	○	✓	✓	52	1.36	75	55
Bómull	40°C	❄ - 60°C	1400	8.0	4:15	-	●	○	✓	✓	53	0.98	75	45
Sparþvottur 40-60	40°C	40°C	1351	8.0	3:30	-	●	○	✓	✓	53	0.89	47	35
			1351	4.0	2:45	-	●	○	✓	✓	53	0.58	45	34
			1351	2.0	2:10		●	○	✓	✓	53	0.51	39	33
Íþróttafatnaður	40°C	❄ - 40°C	600	4.0	1:35	-	●	○	-	✓	-	-	-	-
Dúnsæng	30°C	❄ - 30°C	1000	3.5	1:30	-	●	○	-	✓	-	-	-	-
Gufukerfi	-	-	-	2	0:20	-	-	-	-	-	-	-	-	-
Vinda og tæma	-	-	1400	8.0	0:10	-	-	-	-	-	-	-	-	-
Skola og Vinda	-	-	1400	8.0	0:55	-	-	○	-	-	-	-	-	-
Hraðþvottur 30 mín.	30°C	❄ - 30°C	800	4.5	0:30	-	●	○	-	✓	73	0.19	31	27
Bómull 20°C	20°C	❄ - 20°C	1400	8.0	1:50	-	●	○	-	✓	55	0,16	64	22
Ull	40°C	❄ - 40°C	800	2.0	1:25	-	●	○	-	✓	-	-	-	-
Viðkvæmt	30°C	❄ - 30°C	-	1.0	1:10	-	●	○	-	✓	-	-	-	-
Gerviefni	40°C	❄ - 60°C	1200	4.5	2:55	-	●	○	✓	✓	35	0.86	60	43
● Nauðsynlegur skammtur ○ Valfrjáls skammtur														

Þessar upplýsingar geta verið mismunandi eftir heimilum vegna breytinga á vatnshitastigi, vatnsþrýstingi o.s.frv.
Gildi fyrir áætlaða tímalengd prógramms vísar til sjálfgefinna stillinga prógrammanna, án valkosta. Gildin sem gefin eru upp fyrir önnur prógrömm en Eco 40-60 (sparþvottur 40-60) eru aðeins til hliðsjónar.
Sparþvottur 40-60 - prufuþvottalota í samræmi við ESB Ecodesign reglugerð 2019/2014. Skilvirkasta prógrammið hvað varðar orku- og vatnsnotkun fyrir þvott á venjulega óhreinu bómullartaui.
Athugið: Gildi fyrir vinduhraða sýnd á skjánum geta verið örlítið mismunandi miðaða við gildin sem gefin eru upp í töflunni.

Fyrir allar prófunarstofnanir
Löng þvottalota fyrir bómull: Stilltu þvottalotu á **Bómull** með hitastiginu 40°C.
Gerviefnaprógramm með: Stilltu þvottalotu á **Gerviefni** með hitastiginu 40°C.

* Eftir að prógramminu lýkur með vindingu á hámarks veljanlegum vinduhraða, í sjálfgefinni stillingu prógramms.

Samhæfi prógramms / aðgerða	Aðgerðir				
	Vinding	Intensiv skylling	Halda frísku	Seinka byrjun	Hreint +
Blandað	●	●	●	●	
Hvítur þvottur	●	●	●	●	●
Bómull	●		●	●	
Sparþvottur 40-60	●			●	
Íþróttafatnaður	●	●	●	●	
Dúnsæng	●	●		●	
Gufukerfi				●	
Vinda og tæma	●			●	
Skola og vinda	●	●		●	
Hraðþvottur 30 mín.	●		●	●	
Bómull 20°C	●	●	●	●	
Ull	●	●		●	
Viðkvæmt				●	
Gerviefni	●	●	●	●	●

Hreinsun og viðhald

Ef hreinsa þarf þvottavélina eða framkvæma viðhald á henni skal taka hana úr sambandi.
Ekki skal nota eldfima vökva til að hreinsa þvottavélina.

ÞRIF Á ÞVOTTAVÉL AÐ UTAN
Notaðu mjúkan, rakan klút til að hreinsa þvottavélina að utan. Ekki skal nota glerhreinsi eða alhliða hreinsiefni, skúripúlver eða svipað til að hreinsa stjórnborðið - efnin gætu skemmt prentletrið.

KANNA VATNSSLÖNGUNA
Kannaðu reglulega hvort vatnsslangan er orðin morkin eða sprungin. Ef hún er skemmd skal skipta henni út með nýrri slöngu sem fæst í gegnum þjónustuverkstæði okkar eða sérhæfðum söluaðila þínum.

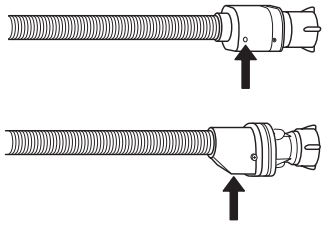

Fyrir slöngur með öryggisloka: Kannaðu litla öryggislokagluggann (sjá örina). Ef hann er rauður hefur lokinn virkjast og skipta þarf um slöngu.

HREINSA NETSÍU Á VATNSSLÖNGU

1. Lokaðu fyrir vatnið og skrúfaðu slönguna af.

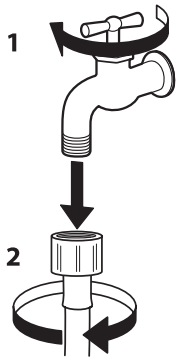

2. Hreinsaðu vandlega síuna á slönguendanum með fíngerðum bursta.

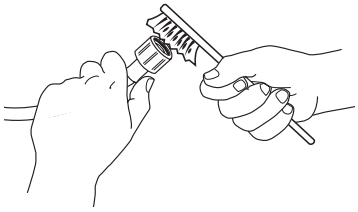

3. Skrúfaðu núna slönguna af þvottavélinni að aftan með höndunum. Dragðu út síuna úr lokanum aftan á þvottavélinni með töng og hreinsaðu vandlega.

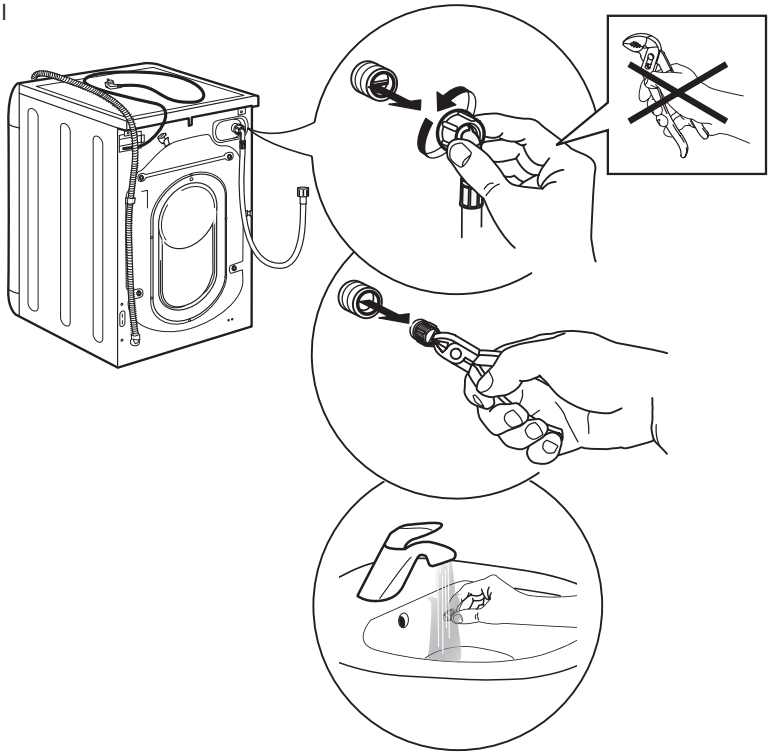

4. Settu síuna í aftur. Tengdu vatnsslönguna við vatn og þvottavél. Ekki skal nota verkfæri við að tengja vatnsslönguna. Opnaðu kranann og gakktu úr skugga um að allar tengingar séu þéttar.

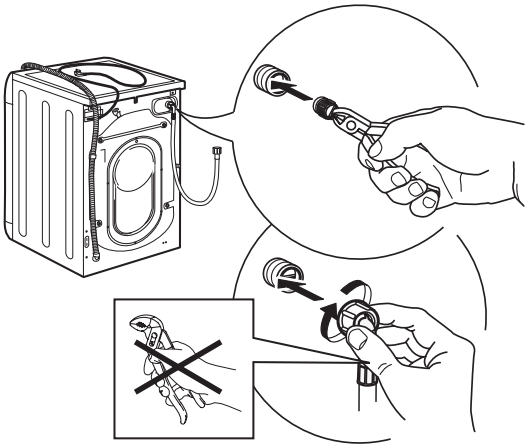

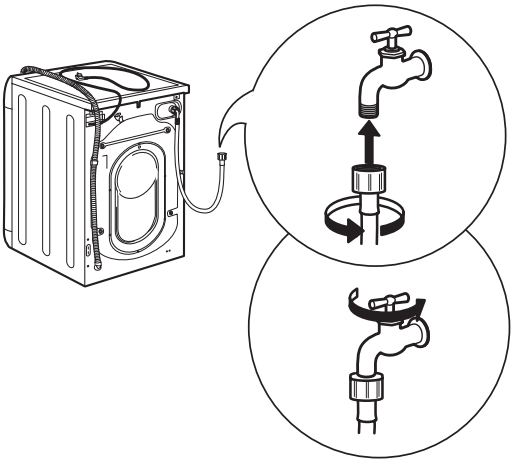

HREINSA ÞVOTTAEFNISSKAMMTARA

1. Fjarlægðu þvottefnisskammtarann með því að ýta á losunarhnapp og toga skammtarann samtímis út.

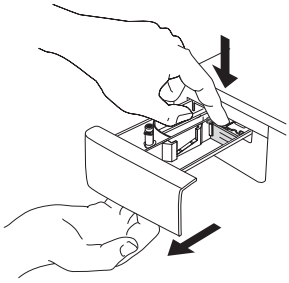

2. Fjarlægðu innskotið úr mýkingarefnishólfinu.

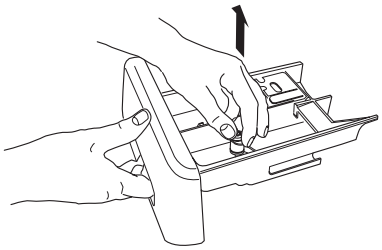

3. Skolaðu alla hlutana með rennandi vatni og fjarlægðu allar leifar af þvottaefni og mýkingarefni.

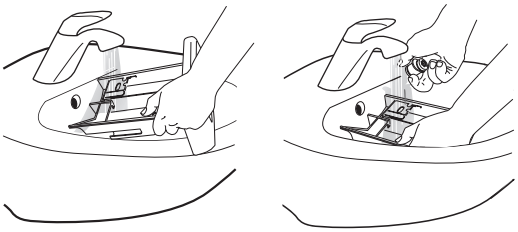

4. Þurrkaðu alla hluta með þurrum klút.

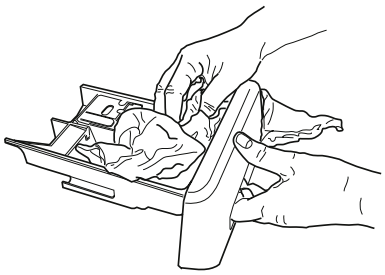

5. Settu skammtarann aftur í og ýttu inn í þvottaefnishólfið.

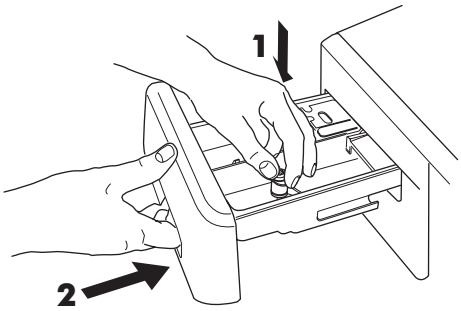

HREINSA VATNSSÍU / TAPPA AF AFGANGSVATNI

⚠ Slökktu á og taktu úr sambandi þvottavélina áður en vatnssían er hreinsuð eða afgangsvatni tappað af. Ef notað var heitt vatn við þvottinn skal bíða uns vatnið hefur kólnað áður en því er tappað af.

⚠ Hreinsaðu vatnssíuna reglulega til að vatnið komist alltaf út eftir þvott svo sían stíflist ekki.

⚠ Ef ekki er hægt að losa burt vatnið sýnir skjárinn að vatnssían gæti verið stífluð.

1. Fjarlægðu sökkulinn:
   með skrúfjárni, gerðu það sem sýnt er á eftirfarandi mynd.

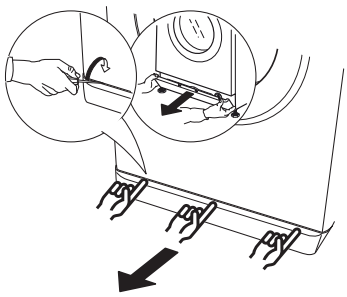

2. Ílát fyrir aftappað vatn:
   Settu lágt og breitt ílát undir vatnssíuna til að safna afgangsvatni.

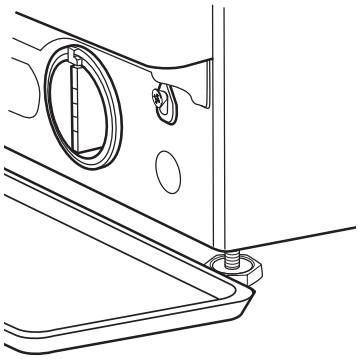

3. Tappaðu af vatninu:
   Snúðu síunni rangsælis þar til allt vatnið er komið út. Leyfðu vatninu að renna út án þess að fjarlægja síuna. Þegar bakkinn er orðinn fullur skal loka vatnssíunni með því snúa henni inn réttsælis. Tæmdu bakkann.
   Endurtaktu þetta þar til allt vatnið hefur verið tæmt.

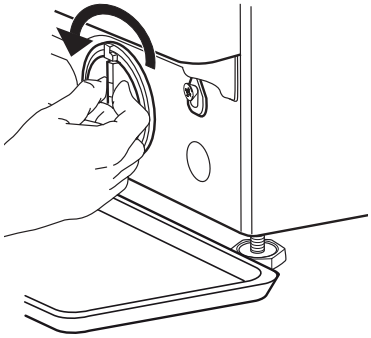

4. Fjarlægðu síuna:
Leggðu bómullarklút undir síuna sem getur sogað í sig afgangsvatn. Fjarlægðu síðan síuna með því að snúa henni rangsælis.

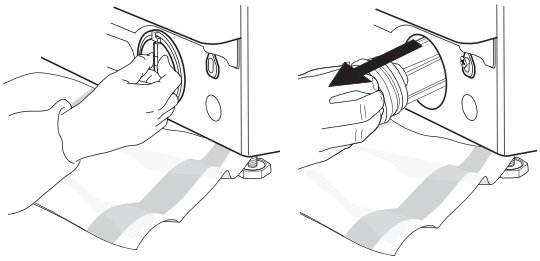

5. Hreinsaðu síuna:
Fjarlægðu leifar í síu og hreinsaðu undir rennandi vatni.

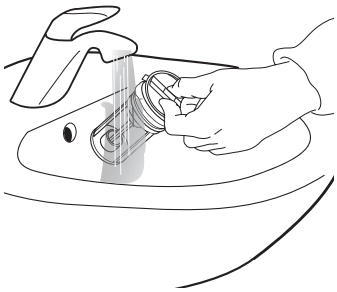

6. Settu síuna í og sökkulhlífina:
Settu vatnssíuna aftur í með því að snúa henni réttsælis. Snúðu henni eins langt og hægt er; Síuhandfangið verður að vera í lóðréttri stöðu. Prófað er hvort vatnssían lekur með því að hella um 1 lítra af vatni í skammtarann.
Síðan skal setja sökkulhlífina á sinn stað.

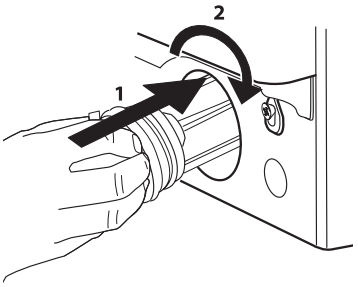

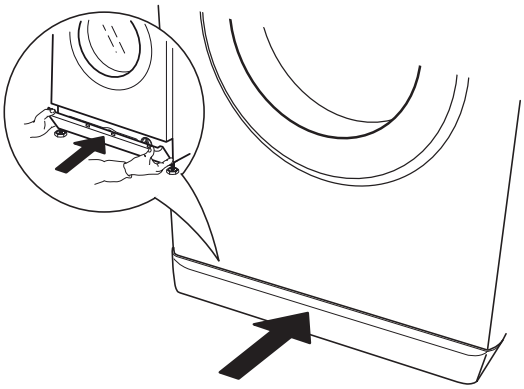

Ráð og ábendingar

REGLUR FYRIR FLOKKUN ÞVOTTS
- Efnisgerð / þvottamerkingar (bómull, blandað efni, gerviefni, ull, hlutir sem á að handþvo)
- Litað tau (aðskilja litaðar og hvítar flíkur, þvo nýtt litað tau sér)
- Stærð (þvo misstóran fatnað saman til að bæta skilvirkni þvottar og þyngdardreifingu í tromlunni)
- Viðkvæmt tau (settu litla hluti – eins og nælonsokka – og flíkur með klemmum – eins og látún – í þvottapoka eða í koddaver með rennilás).

ÞVOTTATÁKN Á MERKIMIÐUM FLÍKA
Gildið í kertákninu er hámarks mögulegt hitastig fyrir þvott á flíkinni.

Veenjulegur vélþvottur

Dregið úr vélþvotti

Mikið dregið úr vélþvotti

Eingöngu handþvottur

Ekki þvo

HREINSA SKAL REGLULEGA VATNSSÍUNA
- Þetta er nauðsynlegt til að hindra að sían stíflist og komi í veg fyrir að vatnið tæmist á réttan hátt.

ORKUSPARNAÐUR OG UMHVERFISVERND
- Með því vera innan þeirra þyngdartakmarkana sem gefnar eru upp í „TAFLA YFIR PRÓGRÖMM“ næst lágmarks orku-, vatns- og þvottaefnisnotkun og styttri þvottatími.
- Farið ekki umfram þvottaefnismagnið sem ráðlagt er af framleiðanda þvottaefnisins.
- Sparaðu orku með því að stilla á 60°C í stað 90°C þvottaprógramm eða með því að nota 40 °C í stað 60°C þvottaprógramms. Við mælum með að notað sé Bómull, 60°C prógrammið fyrir bómullarflíkur, sem er lengra, en notar minni orku.
- Til að spara orku og tíma þegar þvegið er skal velja hæsta mögulega vinduhraða fyrir prógrammið til að minnka leifar af vatni í flíkunum við lok þvottalotunnar.
- Formeðhöndlaðu bletti með viðeigandi blettahreinsi, eða bleyttu þornaða bletti með vatni áður en þvegið er, þar sem þetta mun minnka þörfina fyrir að nota þvottaprógramm með háu hitastigi.

Hvað á að gera ef ...

Þvottavélin er búin ýmis konar sjálfvirkum öryggis og tilkynningaaðgerðum. Þær gera kleift að uppgötva bilanir og viðhald og tilkynna jafnóðum.

Þessar bilanir eru oft minniháttar svo hægt er að gera við þær á örfáum mínútum.

Vandamál	Hugsanlegar ástæður / lausnir:
Það kviknar ekki á vélinni.	• Tengillinn hefur ekki verið settur í rafmagnsinnstungu, eða ekki nægilega vel til að tengja. • Það hefur orðið rafmagnsbilun. • Hurðin er ekki að fullu lokuð.
Þvottalotan fer ekki í gang.	• Ekki hefur verið ýtt á „Kveikja/slökkva“ hnappinn. • Ekki hefur verið ýtt á „Ræsa/setja á bið“ hnappinn. • Ekki hefur verið opnað fyrir vatnið. • „Seinkuð byrjun“ hefur verið stillt. • Vélin er í kennslustillingu; athugaðu hvort skjárinn sýni „dOn“.
Þvottavélin fyllist ekki með vatni (skilaboðin „h2o“ eru sýnd á skjánum). „Píp“ heyrist á 5 sekúndna fresti.	• Vatnsinntaksslangan er ekki tengd við kranann. • Slangan er bogin. • Ekki hefur verið opnað fyrir vatnið. • Lokað hefur verið fyrir vatnsveituinntakið. • Það er ekki nægur þrýstingur.
Þvottavélin fyllir og tæmir vatn stöðugt.	• Ekki hefur verið ýtt á „Ræsa/setja á bið“ hnappinn. • Frárennslisslangan hefur ekki verið sett upp 65 til 100 cm frá jörðinni. • Endi frárennslisslöngunnar er á kafi í vatni. • Frárennslistengið á veggnum er ekki með loftop. • Ef vandamálið er viðvarandi eftir að þessar athuganir hafa verið gerðar skal loka fyrir vatnskranann, slökkva á þvottavélinni og hringja í þjónustuverkstæðið. Ef húsnæðið er staðsett á einni af efstu hæðum byggingar geta orðið vökvasuguáhrif sem valda því að þvottavélin fyllir og tæmir vatn stöðugt. Sérstakir vökvasuguvarnarlokar eru fáanlegir á markaðnum til að koma í veg fyrir þessa tegund vandamála.
Þvottavélin tæmir ekki eða vindur ekki.	• Prógrammið inniheldur ekki tæmingaraðgerðina: Fyrir sum prógrömm þarf að virkja hana handvirkt. • Frárennslisslangan er bogin. • Eitthvað hindrar frárennslisslönguna.
Þvottavélin titrar óhóflega mikið þegar hún er að vinda.	• Tromlan var ekki losuð á réttan hátt við uppsetningu. • Þvottavélin er ekki hallastillt. • Þvottavélin er í klemmu á milli húsgagns og veggsins.
Þvottavélin lekur vatni	• Vatnsinntaksslangan hefur ekki verið hert nægilega vel. • Þvottaefnisskammtarinn er stíflaður. • Frárennslisslangan hefur ekki verið fest á réttan hátt.
Vélin er læst og skjárinn blikkar og sýnir villukóða (t.d. F-01, F-..).	• Slökktu á vélinni, aftengdu tengilinn frá innstungunni og bíddu í um eina mínútu áður kveikt er aftur á henni. • Ef vandamálið er viðvarandi skal hringja í þjónustuverkstæðið.
Of mikil froða myndast.	• Þvottaefnið er ekki samhæft við þvottavélina (það verður að vera með orðalagið „fyrir þvottavélar“, „fyrir handþvott og þvottavélar“ eða eitthvað svipað því). • Skammturinn var of stór.
Lúgan er læst með eða án bilunartilkynningar og prógrammið gengur ekki.	• Lúgan er læst vegna rafmagnsleysis. Prógrammið heldur sjálfkrafa áfram þegar rafmagnið kemst aftur á. • Þvottavélin er í kyrrstöðu. Prógrammið heldur sjálfkrafa áfram eftir að ástæðan fyrir því er horfin.

Þjónusta og viðhald

Áður en haft er samband við viðhaldsþjónustu:
1. Athugið hvort þið getið ekki leyst vandamálið sjálf með hjálp leiðbeininganna sem eru í "Hvað á að gera ef..." töflunni.
2. Slökkvið á ofninum og kveikið á því aftur til að sjá hvort bilunin er viðvarandi.

Ef bilunin er viðvarandi eftir ofangreindar athuganir skal hafa samband við vottaða þjónustumiðstöð IKEA.

Alltaf þarf að gefa upp:
- stutta lýsingu á biluninni;
- tegund og nákvæma gerð tækisins;
- þjónustunúmer (númerið er á eftir orðinu Service á merkiplötunni)

SERVICE 0000 000 00000

- Fullt heimilisfang;
- Símanúmer.

Ef viðgerðir eru nauðsynlegar skal vinsamlegast hafa samband við vottaða þjónustumiðstöð IKEA (til að tryggja að ósviknir varahlutir séu notaðir og að viðgerðir séu framkvæmdar á viðeigandi hátt).

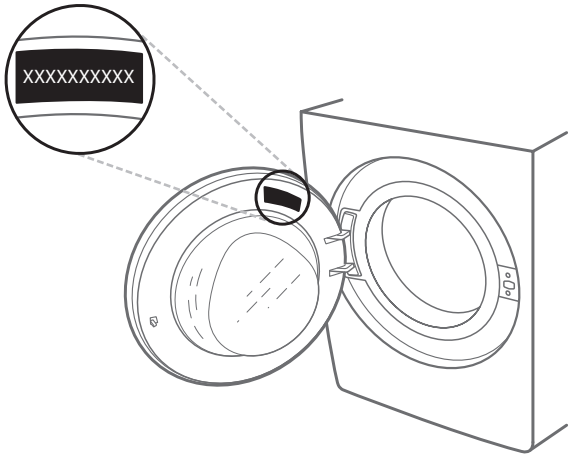

Tæknilegar upplýsingar

Mælivíddir tækis	Breidd (mm)	595
	Hæð (mm)	845 - 855
	Dýpt (mm)	628
Vatnstenging		
Vatn		Kalt
Vatnskrani		3/4” skrúftengi fyrir slöngu
Lágmarksþrýstingur inntaksvatns		100 kPa (1 bar)
Hámarksþrýstingur inntaksvatns		1.000 kPa (10 bör)
Málspenna [V / Hz / A]		220-240 V / 50 Hz / 10 A

Umhverfisvandamál

Förgun umbúðaefnis
Pökkunarefnið er 100% endurvinnanlegt og er merkt með endurvinnslutákninu ♲.
Mismunandi hlutum umbúðanna skal farga á ábyrgan hátt og í samræmi við staðarbundnar reglugerðir sem eiga við um förgun úrgangs.

Förgun notaðra heimilistækja
Þetta raftæki er framleitt úr endurvinnanlegum og endurnýtanlegum efnum.
Fargið því í samræmi við gildandi reglugerðir um förgun úrgangs.
Nánari upplýsingar um meðferð, endurnýjun og endurvinnslu heimilistækja skal fá hjá landsbundnum yfirvöldum, sorphirðustöð eða verslununi sem þú keyptir tækið hjá. Þetta tæki er merkt í samræmi við tilskipun Evrópusambandsins um úrgang raftækja og rafeindabúnaðar 2012/19/EU, (WEEE).
Með því að tryggja rétta förgun tækisins kemur þú í veg fyrir neikvæð áhrif þess á umhverfið og heilsu almennings.

Táknið ▬ á vörunni eða meðfylgjandi gögnum gefur til kynna að það skuli ekki meðhöndla sem heimilisúrgang heldur að fara þurfi með hana sorphirðustöð til endurvinnslu á raftækjum og rafeindabúnaði.

FLUTNINGUR OG AFGREIÐSLA

⚠ Ekki skal lyfta vélinni með því að halda um hana efst.

1. Taktu úr sambandi og lokaðu fyrir vatnið.
2. Gakktu úr skugga um að lúgan og skammtarinn séu vel lokuð.
3. Aftengdu vatnsslönguna frá krananum og losaðu aftöppunarslönguna af aftöppunarstaðnum. Fjarlægðu allt afgangsvatn úr slöngunum og gakktu frá þeim þannig að þær skemmist ekki við flutningana.
4. Settu aftur flutningsfestingarnar á vélina. Fylgdu fyrirmælunum fyrir fjarlægingu flutningsfestinga í uppsetningarleiðbeiningunum í öfugri röð.

⚠ Ekki skal flytja þvottavélina án þess að setja flutningsfestingarnar í.

IKEA ÁBYRGÐ

Hve lengi gildir ábyrgð IKEA?
Þessi ábyrgð gildir í fimm ár frá upphaflegum kaupdegi tækisins í IKEA. Krafist er upphaflegu sölunótunnar sem sönnun fyrir kaupunum. Sé viðhald framkvæmt samkvæmt ábyrgðinni framlengir það ekki ábyrgðartímabil tækisins.

Hver framkvæmir viðhaldið?
Þjónustuaðili IKEA sér um viðhaldið í gegnum eigið þjónustufyrirtæki eða viðurkennt þjónustunet samstarfsaðila.

Hvað nær þessi ábyrgð yfir?
Þessi ábyrgð nær yfir bilanir á tækinu sem verða vegna framleiðslu- eða efnisgalla frá kaupdegi í IKEA. Þessi ábyrgð gildir aðeins um heimilisnotkun. Undantekningarnar eru tilgreindar undir fyrirsögninni „Hvað fellur ekki undir þessa ábyrgð?“ Innan ábyrgðartímabilsins verður kostnaður vegna lagfæringar á biluninni bættur t.d. vegna viðgerða, varahluta, vinnu og ferða, svo framarlega sem tækið sé aðgengilegt til viðgerða án sérstakra útgjalda. Um þessi skilyrði gilda viðmiðunarreglur ESB (Nr. 99/44/EG) og viðkomandi staðbundnar reglur. Hlutir sem skipt er út verða eign IKEA.

Hvað mun IKEA gera til að laga vandamálið?
Þjónustuaðili sem tilgreindur er af IKEA mun skoða vöruna og ákveða, að eigin undirlagi, hvort hún falli undir þessa ábyrgð. Ef hún fellur undir ábyrgð þá mun þjónustuaðili IKEA eða viðurkenndur samstarfsaðili, í gegnum eigin þjónustustarfsemi, að eigin undirlagi, annað hvort gera við gallaða vöru eða skipta henni út með eins eða sambærilegri vöru.

Hvað fellur ekki undir þessa ábyrgð?
- Eðlilegt slit.
- Skemmdir sem verða vegna ásetnings eða vanrækslu, skemmdir vegna þess að ekki var farið eftir notkunarleiðbeiningum, rangrar uppsetningar eða vegna þess að tengt var við ranga rafspennu, skemmdir vegna efna- eða rafefnahvarfa, ryðs, tæringar eða vatns þ.m.t. en ekki takmarkað við skemmdir vegna óhóflegs kalkmagns í vatnsinntaki, skemmdir vegna óeðlilegra umhverfisaðstæðna.
- Rekstrarvörur þ.m.t. rafhlöður og perur.
- Óvirkum og útlitslegum hlutum sem hafa ekki áhrif á venjulega notkun tækisins, þ.m.t. allar rispur og hugsanlegur litamunur.
- Slysaskemmdir af völdum utanaðkomandi hluta eða efna og hreinsunar eða losunar stíflu í síum, afrennslisbúnaði eða sápuskúffum.
- Skemmdir á eftirfarandi hlutum: Keramikgler, aukabúnaður, körfur fyrir leirtau og hnífapör, inntaks- og frárennslispípur, þéttingar, perur og peruhlífar, síur, hnappar, hylki og hlutar af hylkjum. Nema sannað hafi verið að slíkar skemmdir séu af völdum framleiðslugalla.
- Tilfelli þar sem enginn galli fannst við heimsókn tæknimanns.
- Viðgerðir sem ekki eru framkvæmdar af þeim þjónustuaðilum sem við tilgreinum og/eða viðurkenndum samstarfsaðilum með þjónustusamning eða þegar notaðir eru varahlutir sem eru ekki af upprunalegri gerð.
- Viðgerðir vegna uppsetningar sem er gölluð eða ekki samkvæmt lýsingu.
- Notkun tækisins í óheimilislegu umhverfi þ.e. notkun í atvinnuskyni.
- Skemmdir í flutningi. Ef viðskiptavinur flytur vöruna heim til sín eða annars heimilisfangs þá er IKEA ekki ábyrgt fyrir neinum skemmdur sem gætu orðið við flutning. Hinsvegar ef IKEA afhendir vöruna til heimilisfangs viðskiptavinar fyrir afhendingu, þá eru skemmdir sem verða á vörunni við þessa afhendingu bættar af IKEA.
- Kostnaður við að framkvæma upphaflega uppsetningu IKEA tækisins.
- Hinsvegar ef þjónustuaðili tilgreindur af IKEA eða viðurkenndur samstarfsaðili gerir við eða skiptir út tæki samkvæmt þessari ábyrgð þá skal tilgreindur þjónustuaðili eða viðurkenndur samstarfsaðili enduruppsetja viðgert tæki eða setja upp annað í staðinn ef þarf.
- Þetta á ekki við á Írlandi þar sem viðskiptavinir ættu að hafa samband við viðhaldsþjónustu IKEA á staðnum eða tilgreindan þjónustuaðila fyrir frekari upplýsingar. **(aðeins fyrir Bretland)**

Þessar takmarkanir eiga ekki við gallalausa vinnu sem framkvæmd er af hæfum sérfræðingi með upprunalegum varahlutum til að aðlaga tækið að tæknilegri öryggislýsingu annars ESB lands.

Hvernig landslög gilda
Ábyrgð IKEA veitir þér ákveðin lagaleg réttindi sem ná yfir eða lengra en allar staðbundnar lagalegar kröfur. Þessi skilyrði takmarka hinsvegar ekki á neinn hátt réttindi neytandans samkvæmt staðbundinni löggjöf.

Gildissvæði
Fyrir tæki sem eru keypt í ESB landi og flutt til annars ESB lands verður þjónustan veitt innan ramma ábyrgðarskilyrða sem teljast venjuleg í hinu nýja landi.
Skylda til að framkvæma þjónustu innan ramma ábyrgðarinnar er aðeins til staðar ef tækið er í samræmi við og uppsett samkvæmt:
- tækniforskrift sem gildir í landinu þar sem ábyrgðarkrafan er gerð;
- samsetningarleiðbeiningum og öryggisupplýsingum notendahandbókar.

Sérstök VIÐHALDSÞJÓNUSTA fyrir IKEA tæki
Hikaðu ekki við að hafa samband við viðurkennda þjónustumiðstöð tilgreinda af IKEA til að:
- gera þjónustubeiðni samkvæmt þessari ábyrgð;
- biðja um útskýringar vegna uppsetningar IKEA tækis í sérstakri IKEA eldhúsinnréttingu;
- biðja um útskýringar á virkni IKEA tækja.

Lesið vandlega leiðbeiningarnar um samsetningu og/eða notendahandbókina áður en haft er samband við okkur svo tryggt sé að við veitum sem besta þjónustu.

Hvernig ná skal í okkur þegar vantar þjónustu

Fulltækan lista yfir vottaðar þjónustumiðstöðvar IKEA má finna á síðustu síðu handbókarinnar ásamt viðeigandi símanúmerum.

Til að geta veitt þér hraðari þjónustu mælum við með að notað sé sérstakt símanúmer sem skráð er á þessa handbók. Notið alltaf númerin sem skráð eru í bækling viðkomandi tækis sem aðstoðar er þörf vegna. Vinsamlegast vísið alltaf til IKEA vörunúmersins (8 tölustafa kóði) og 12 tölustafa þjónustunúmers sem staðsett eru á merkiplötu tækisins.

GEYMDU ÞESSA SÖLUNÓTU!
Hún er sönnun þín fyrir kaupunum og er nauðsynleg til að hægt sé að nota ábyrgðina. Sölunótan tilgreinir einnig IKEA nafn og vörunúmer (8 tölustafa kóði) fyrir hvert tæki sem þú hefur keypt.

Þarftu aukalega hjálp?
Fyrir viðbótarspurningar sem tengjast ekki viðhaldsþjónustu fyrir tæki þitt skaltu hafa samband við þjónustuver næstu IKEA verslunar. Við ráðleggjum að þú lesir gögnin með tækinu vandlega áður en þú hefur samband við okkur.

BELGIË - BELGIQUE - BELGIEN

Telefoon/Numéro de téléphone/Telefon-Nummer: 026200311
Tarief/Tarif/Tarif: Lokaal tarief/Prix d'un appel local/Ortstarif

Openingstijd:	Maandag - Vrijdag	8.00 - 20.00
Heures d'ouverture:	Lundi - Vendredi	8.00 - 20.00
Öffnungszeiten:	Montag - Freitag	8.00 - 20.00

БЪЛГАРИЯ

Телефонен номер:	0700 100 68	
Тарифа:	Локална тарифа	
Работно време:	понеделник - петък	8.00 - 20.00

ČESKÁ REPUBLIKA

Telefonní číslo:	225376400	
Sazba:	Míst ní sazba	
Pracovní doba:	Pondělí - Pátek	8.00 - 20.00

DANMARK

Telefonnummer:	70150909	
Takst:	Lokal takst	
Åbningstid:	Mandag - fredag	9.00 - 20.00
	Lørdag (Åbent udvalgte søndage, se IKEA.dk)	9.00 - 18.00

DEUTSCHLAND

Telefon-Nummer:	06929993602	
Tarif:	Ortstarif	
Öffnungszeiten:	Montag - Freitag	8.00 - 20.00

ΕΛΛΑΔΑ

Τηλεφωνικός αριθμός:	2109696497	
Χρέωση:	Τοπική χρέωση	
Ώρες λειτουργίας:	Δευτέρα - Παρασκευή	8.00 - 20.00

ESPAÑA

Teléfono:	913754126 (España Continental)	
Tarifa:	Tarifa local	
Horario:	Lunes - Viernes	8.00 - 20.00

EESTI - LATVIJA - SLOVENIJA - CYPRUS

http://www.ikea.com

FRANCE

Numéro de téléphone:	0170480513	
Tarif:	Prix d'un appel local	
Heures d'ouverture:	Lundi - Vendredi	9.00 - 21.00

HRVATSKA

Broj telefona:	0800 3636	
Tarifa:	Lokalna tarifa	
Radno vrijeme:	Ponedjeljak - Petak	8.00 - 20.00

ÍSLAND

Símanúmer:	5852409	
Kostnaður við símtal:	Almennt mínútuverð	
Opnunartími:	Mánudaga - Föstudaga	9.00 - 17.00

ITALIA

Telefono:	0238591334	
Tariffa:	Tariffa locale	
Orari d'apertura:	Lunedì - Venerdì	8.00 - 20.00

LIETUVIŲ

Telefono numeris:	(0) 520 511 35	
Skambučio kaina:	Vietos mokestis	
Darbo laikas:	Nuo pirmadienio iki penktadienio	8.00 - 20.00

LUXEMBOURG

Numéro de téléphone:	035220882569	
Tarif:	Prix d'un appel local	
Heures d'ouverture:	Lundi - Vendredi	8.00 - 18.00

MAGYARORSZÁG

Telefon szám:	(06-1)-3285308	
Tarifa:	Helyi tarifa	
Nyitvatartási idő:	Hétfőtől Péntekig	8.00 - 20.00

NORGE

Telefon nummer:	23500112	
Takst:	Lokal takst	
Åpningstider:	Mandag - fredag	8.00 - 20.00

NEDERLAND

Telefoon:	0900-235 45 32 en/of 0900 BEL IKEA	
	0031-50 316 8772 international	
Tarief:	Geen extra kosten. Alleen lokaal tarief.	
Openingstijd:	Maandag t/m - Vrijdag	8.00 - 21.00
	Zaterdag	9.00 - 21.00
	Zondag / Feestdagen	10.00 - 18.00

ÖSTERREICH

Telefon-Nummer:	013602771461	
Tarif:	Ortstarif	
Öffnungszeiten:	Montag - Freitag	8.00 - 20.00

POLSKA

Numer telefonu:	225844203	
Stawka:	Koszt połączenia według taryfy operatora	
Godziny otwarcia:	Poniedziałek - Piątek	8.00 - 20.00

PORTUGAL

Telefone:	213164011	
Tarifa:	Tarifa local	
Horário:	Segunda - Sexta	9.00 - 21.00

ROMÂNIA

Număr de telefon:	021 2044888	
Tarif:	Tarif local	
Orar:	Luni - Vineri	8.00 - 20.00

РОССИЯ

Телефонный номер:	84957059426	
Стоимость звонка:	Местная стоимость звонка	
Время работы:	Понедельник - Пятница (Московское время)	9.00 - 21.00

SCHWEIZ - SUISSE - SVIZZERA

Telefon-Nummer/Numéro de téléphone/Telefono: 0225675345
Tarif/Tarif/Tariffa: Ortstarif/Prix d'un appel local/Tariffa locale

Öffnungszeiten:	Montag - Freitag	8.00 - 20.00
Heures d'ouverture:	Lundi - Vendredi	8.00 - 20.00
Orario d'apertura:	Lunedì - Venerdì	8.00 - 20.00

SLOVENSKO

Telefónne číslo:	(02) 50102658	
Cena za hovor:	Cena za miestny hovor	
Pracovná doba:	Pondelok až piatok	8.00 - 20.00

SRBIJA

Број телефона:	011 7 555 444	
стопа:	lokalna курс	
Радно време:	Понедељак - субота	9.00 - 20.00
	недеља	9.00 - 18.00

SUOMI

Puhelinnumero:	0981710374	
Taxa:	Yksikköhinta	
Aukioloaika:	Maanantaista perjantaihin	8.00 - 20.00

SVERIGE

Telefon nummer:	0775-700 500	
Taxa:	Lokal samtal	
Öppet tider:	Måndag - Fredag	8.30 - 20.00
	Lördag - Söndag	9.30 - 18.00

UNITED KINGDOM - IRELAND

Phone number:	02076601517	
Rate:	Local rate	
Opening hours:	Monday - Friday	8.00am - 6.00pm
	Saturday	8.30am - 4.30pm
	Sunday	9.30am - 3.30pm

© Inter IKEA Systems B.V. 2022