FLEKKE

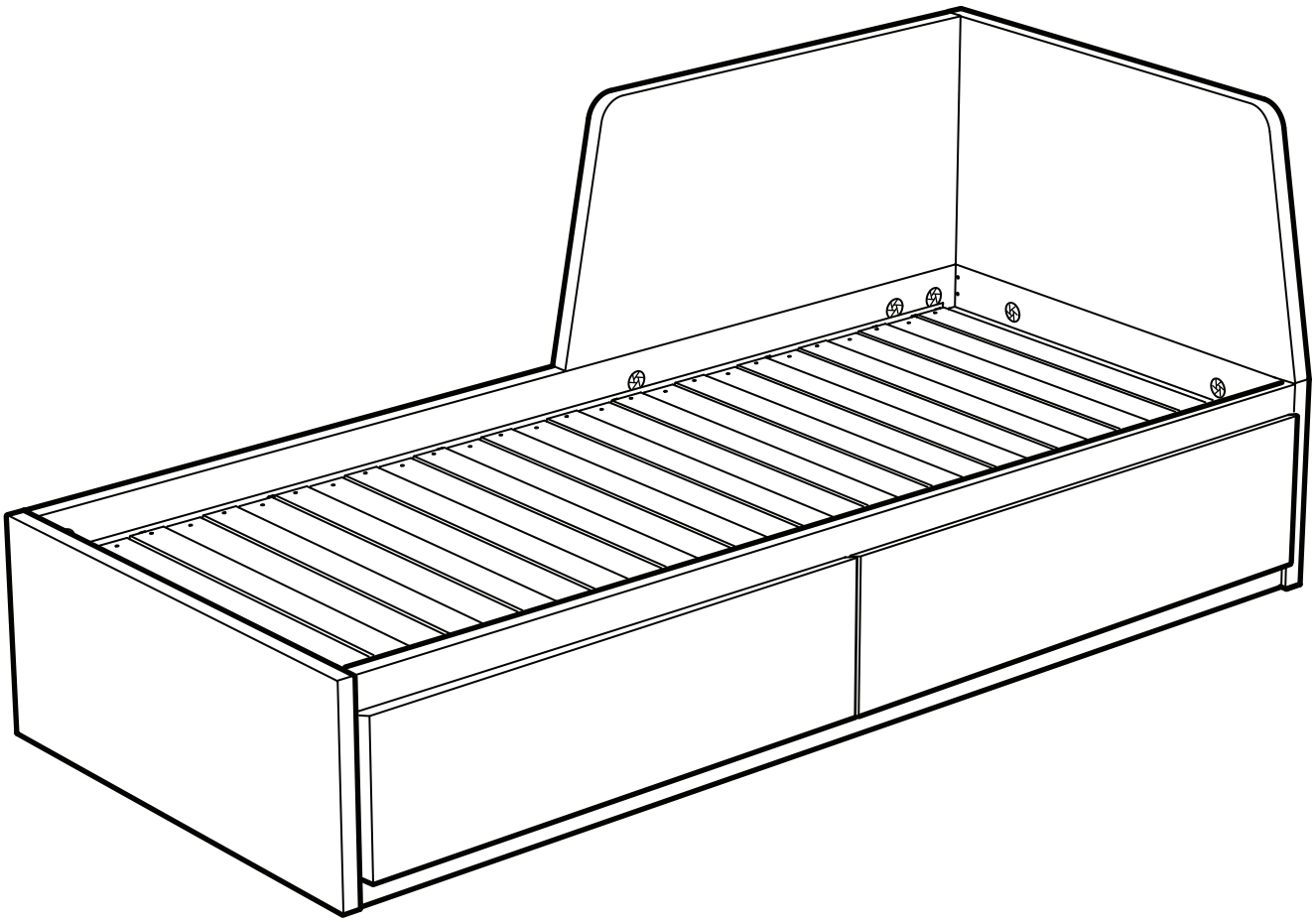

Design and Quality
IKEA of Sweden

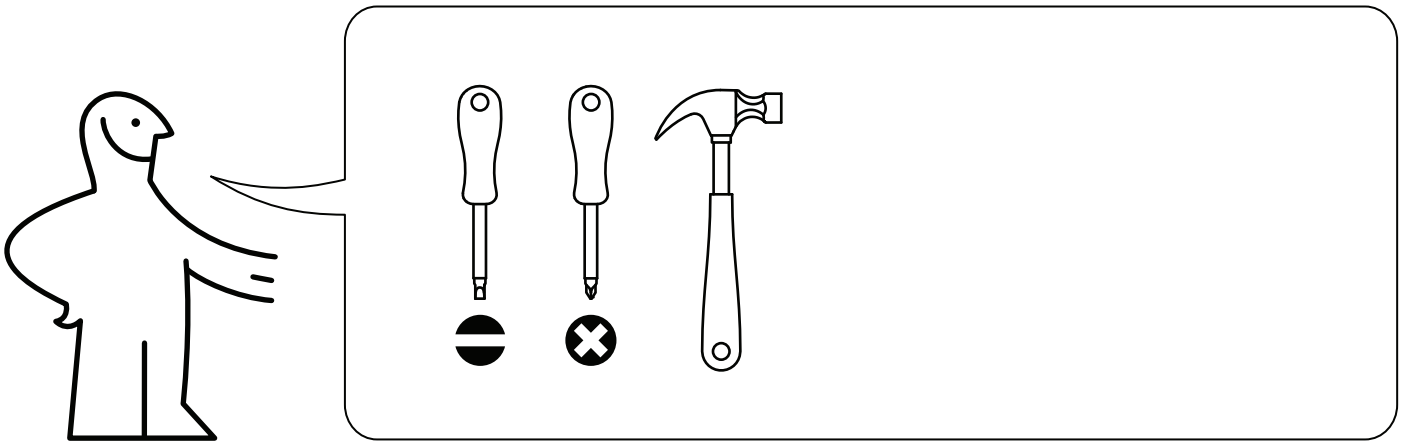

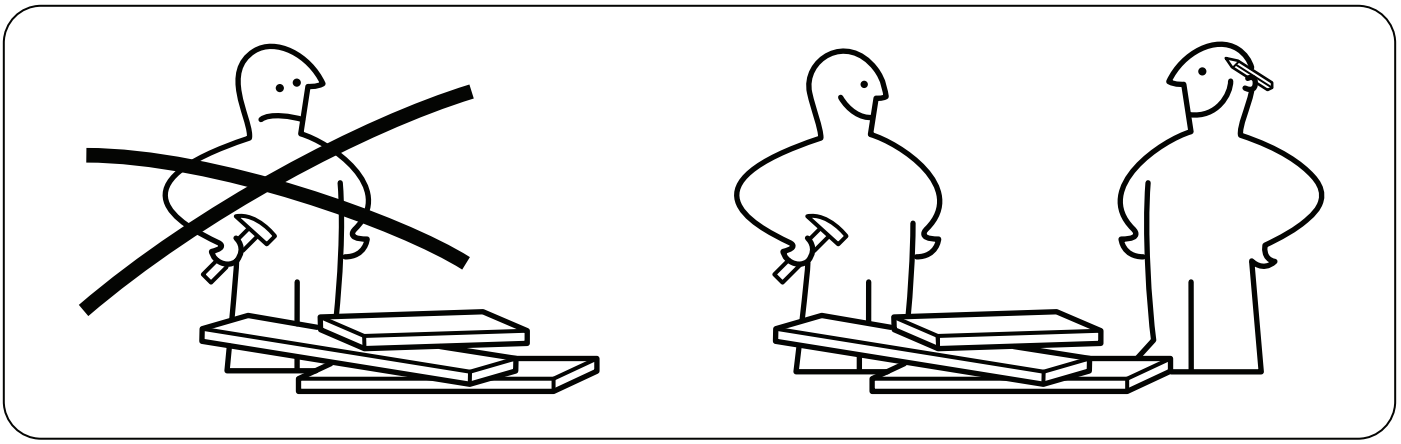

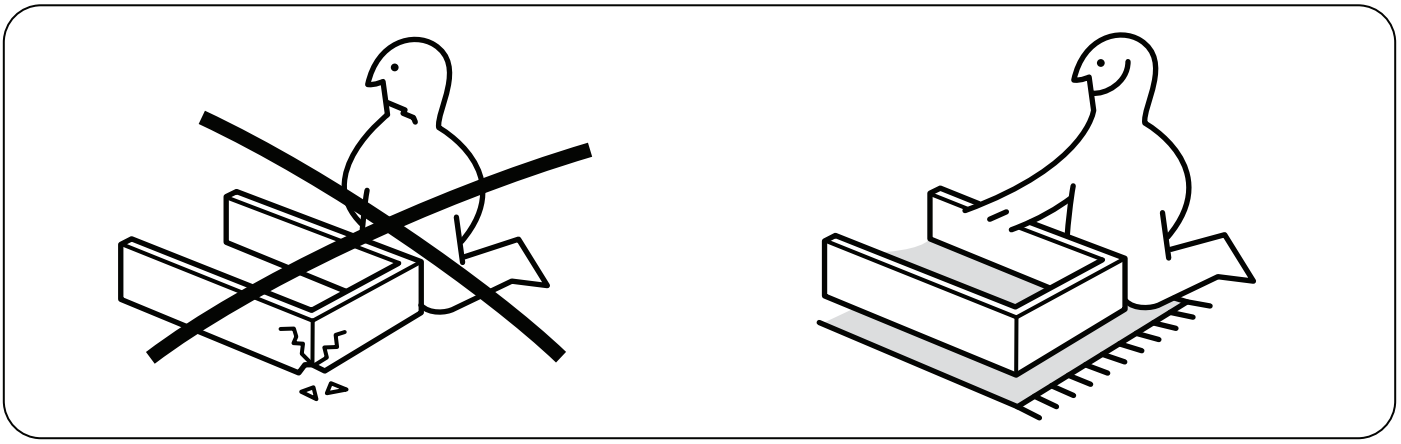

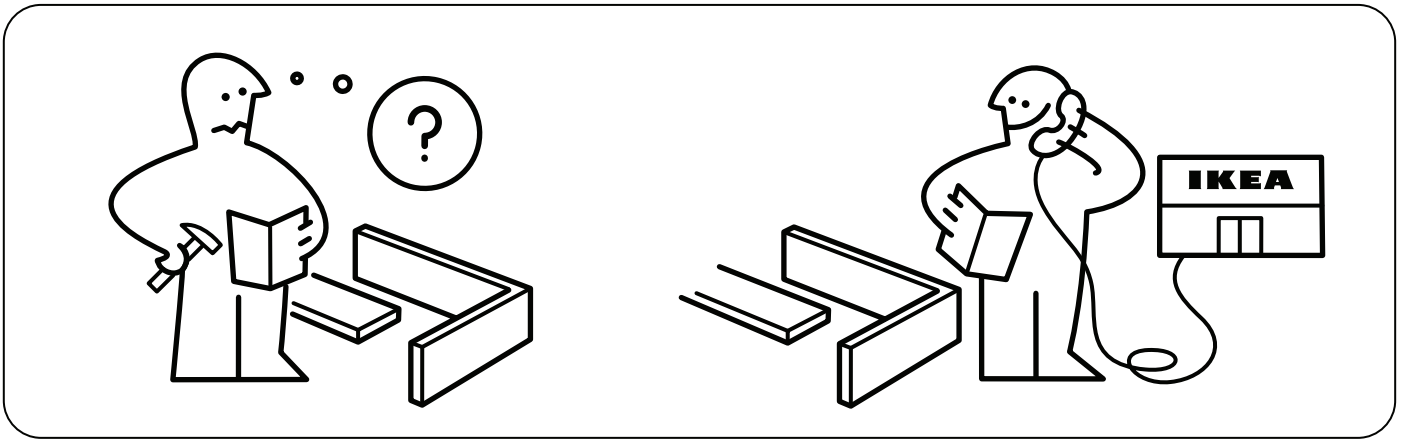

AA-1862593-9

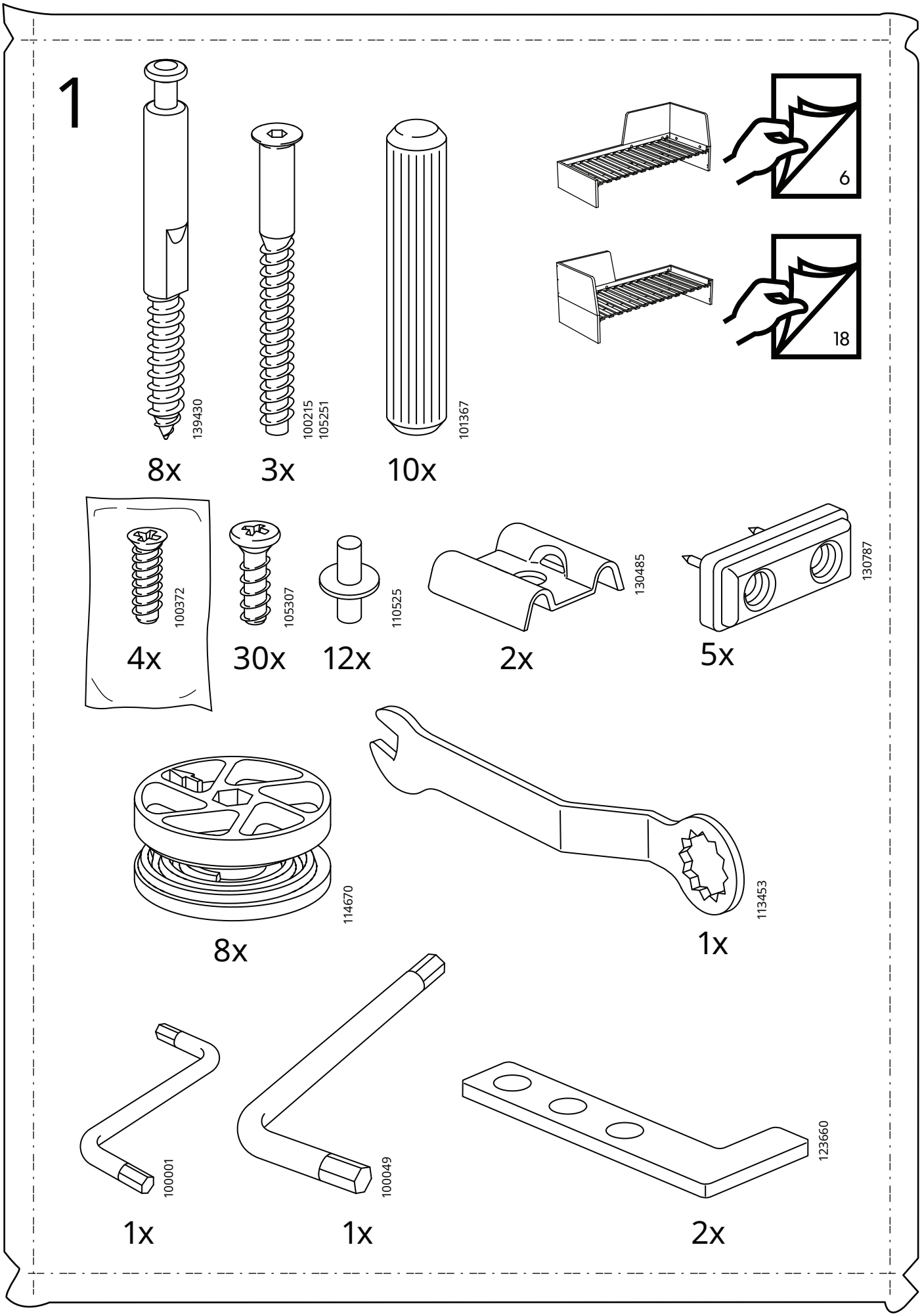
1
139430
8x
100215
105251
3x
101367
10x
6
18
100372
4x
105307
30x
110525
12x
130485
2x
130787
5x
114670
8x
113453
1x
100001
1x
100049
1x
123660
2x

2

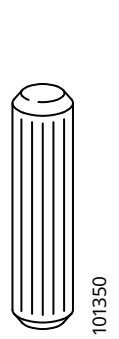

24x

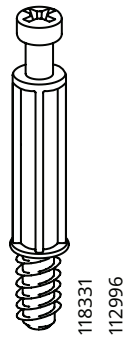

16x

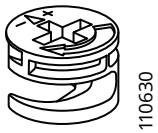

16x

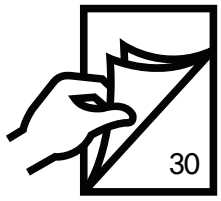

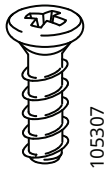

28x

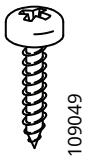

16x

12x

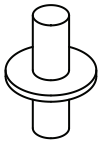

18x

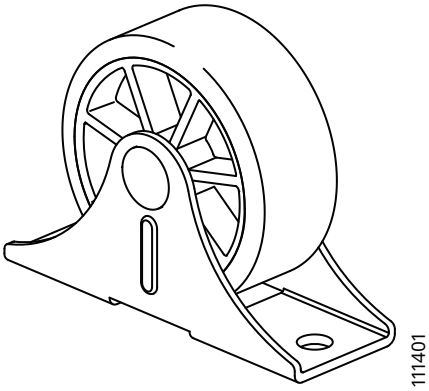

8x

3

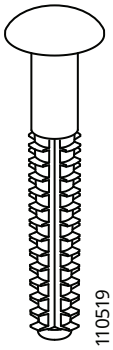

8x

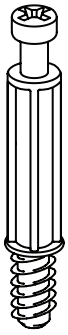

8x

8x

8x

12x

4x

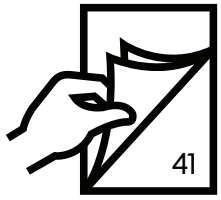

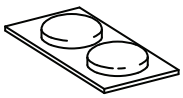

2x

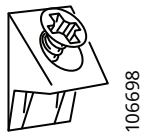

4x

139505

2x

120030

2x

112975

3x

112977

1x

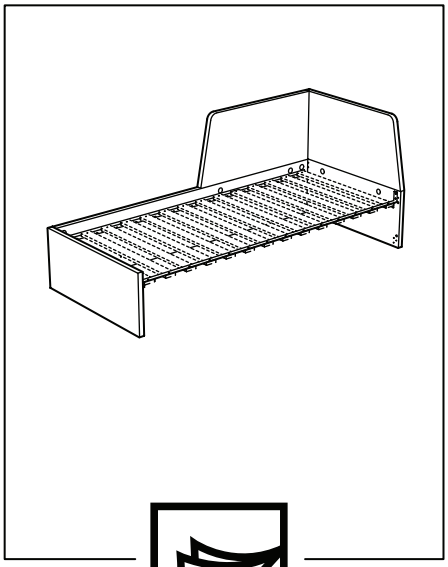

6

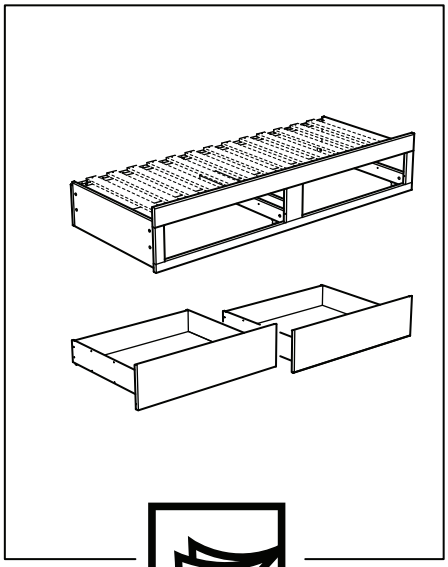

18, 41

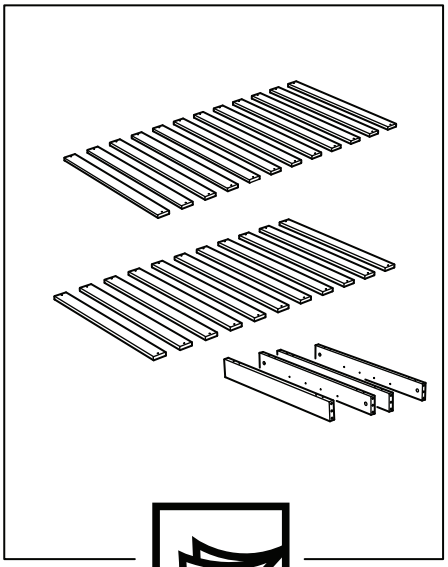

14,26,33

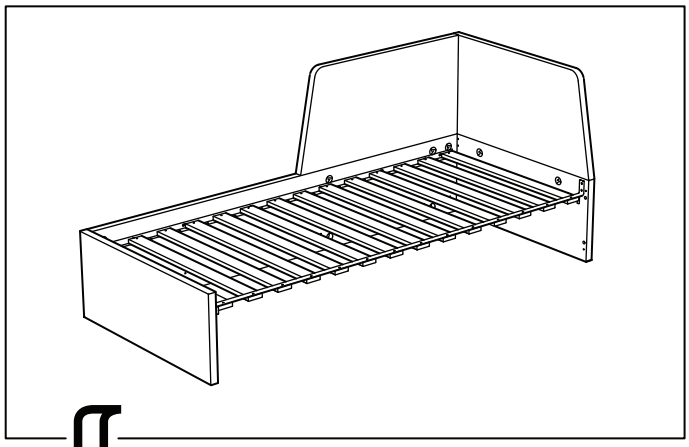

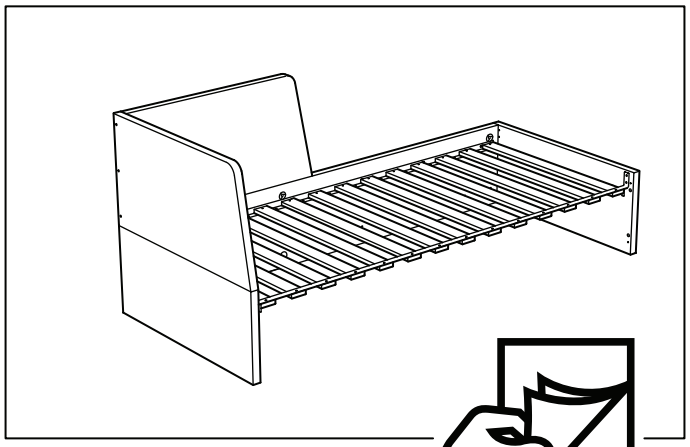

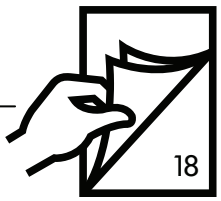

1

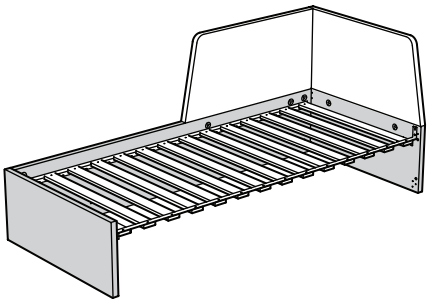

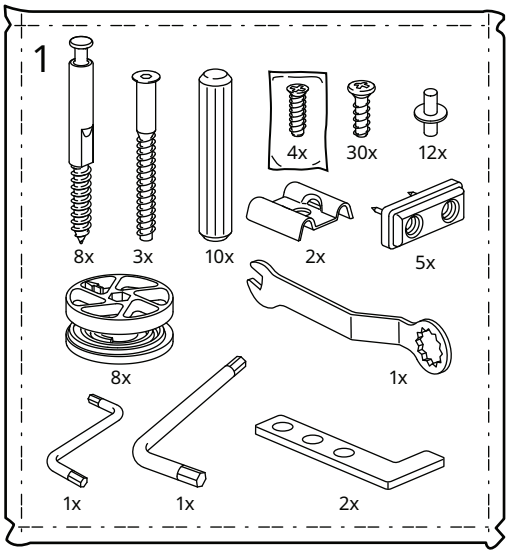

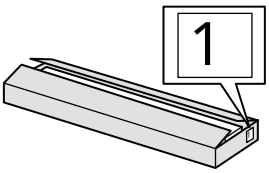

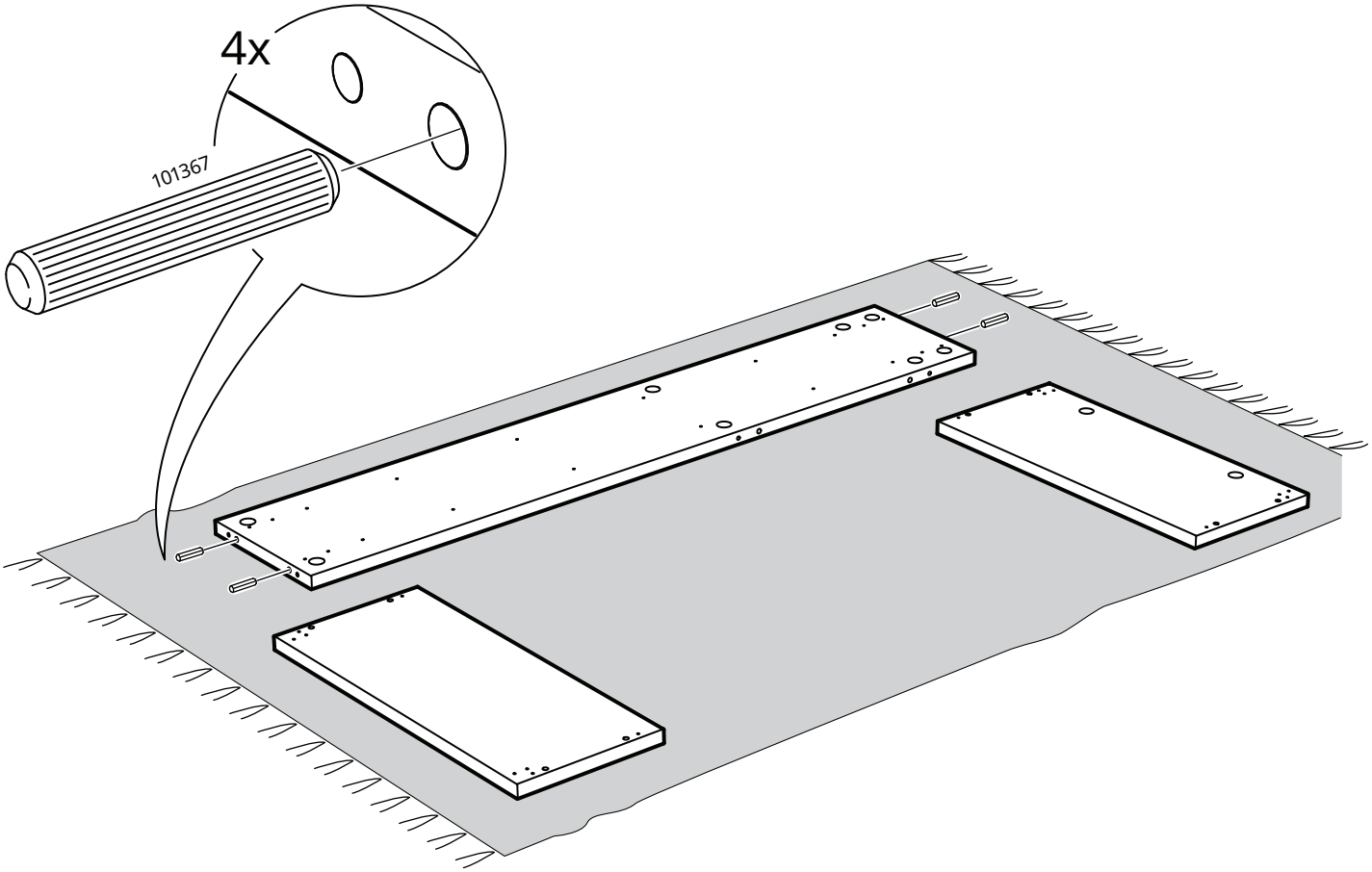

2

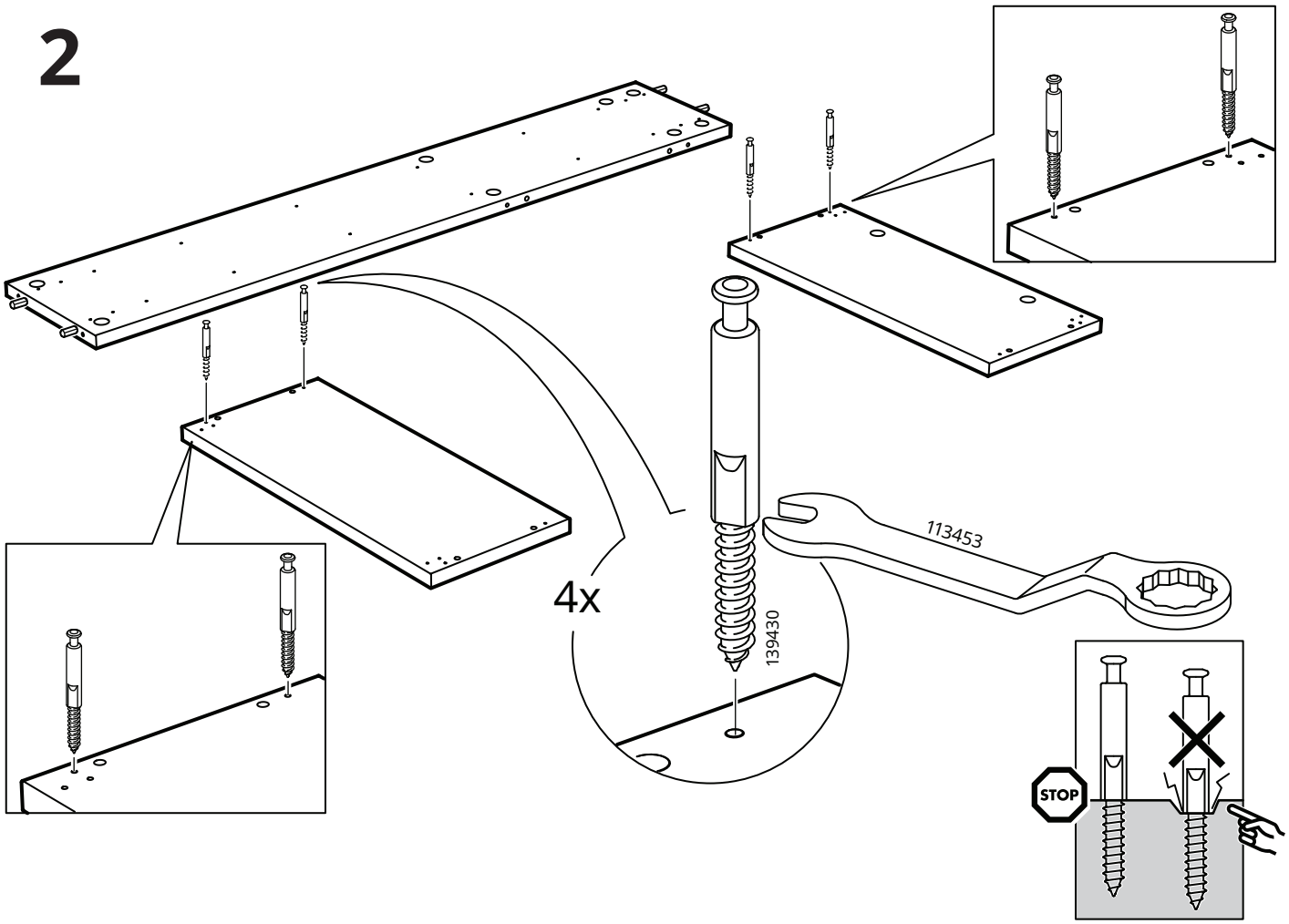

3

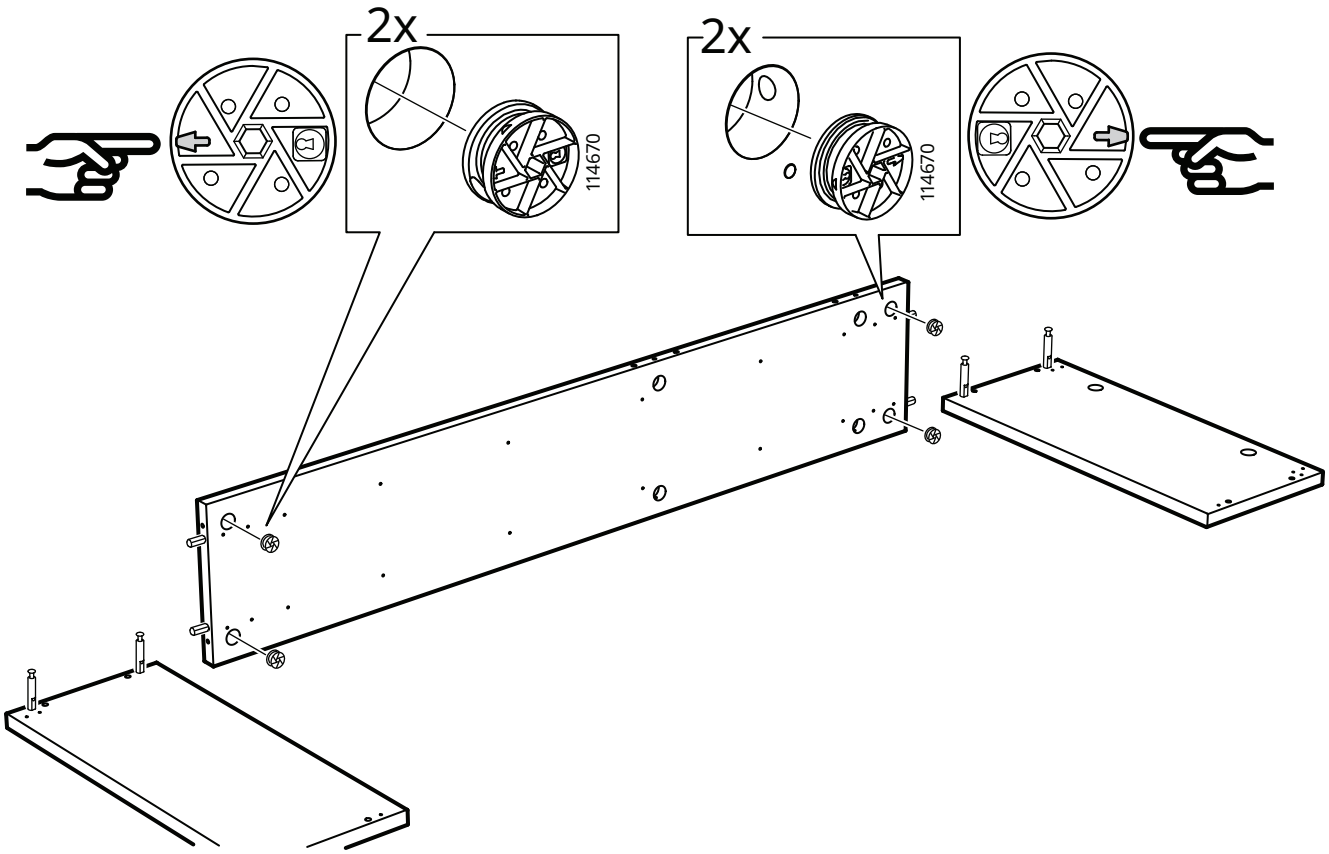

4

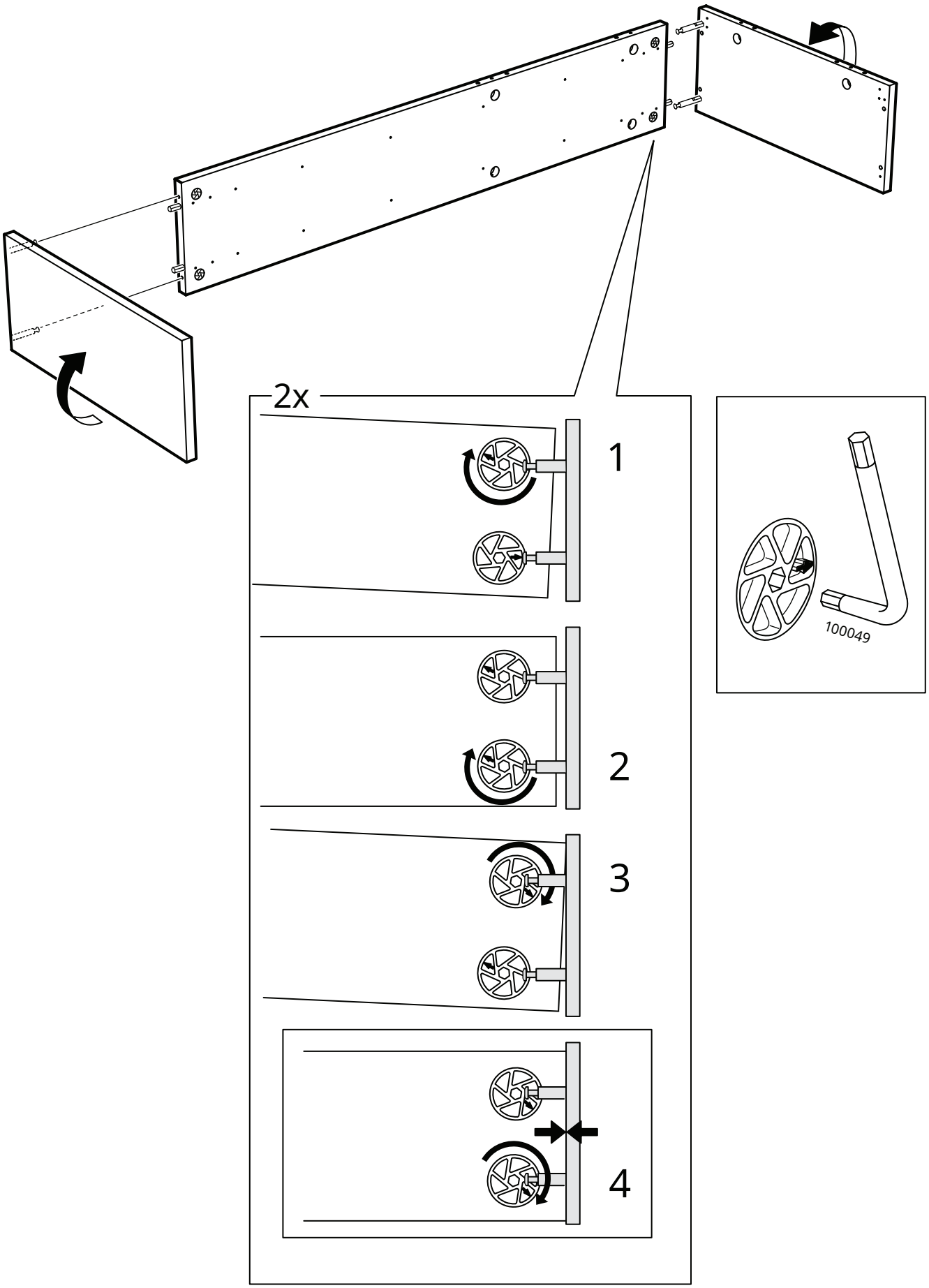

5

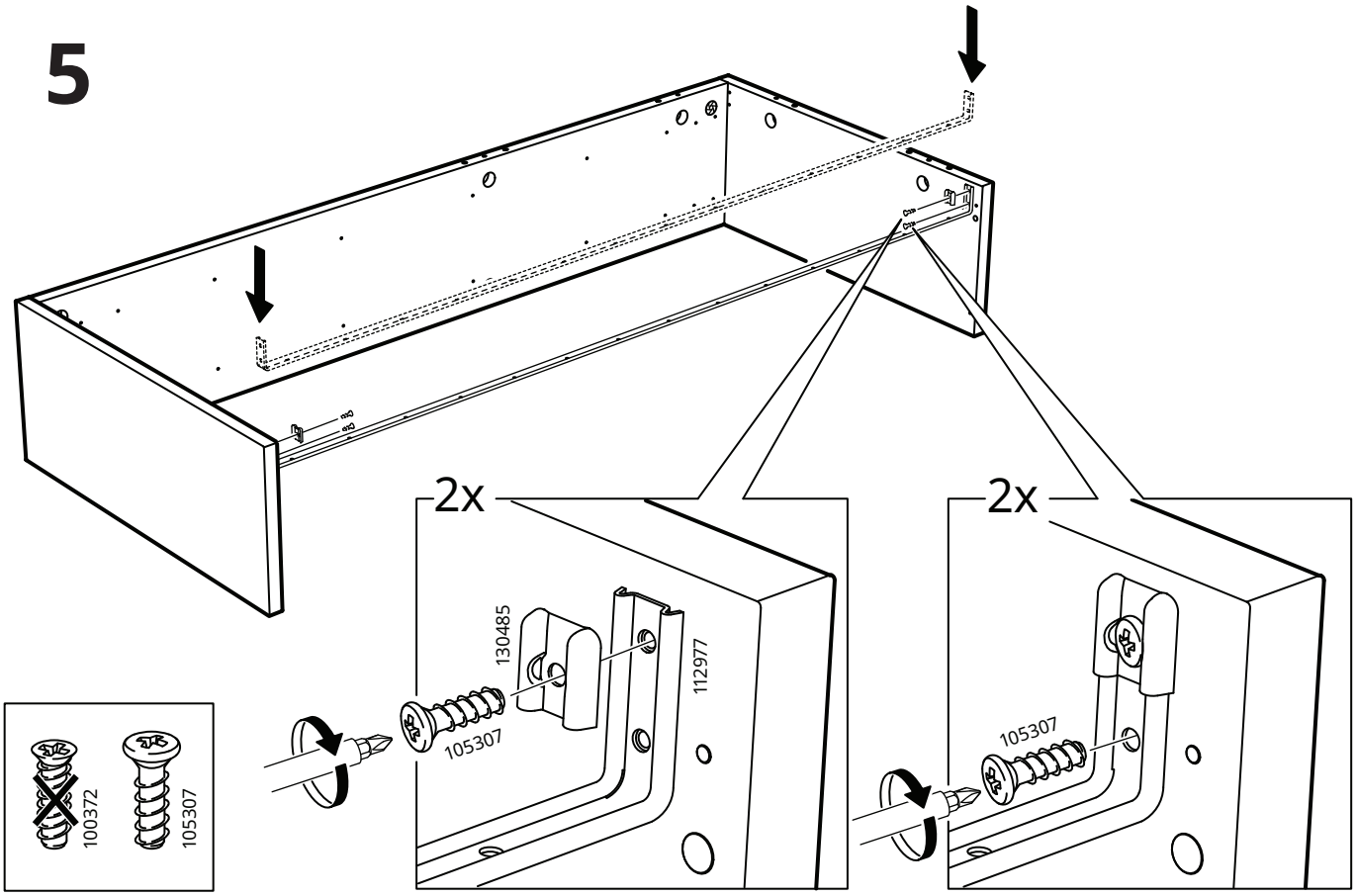
2x
130485
112977
105307
2x
105307
100372
105307

6

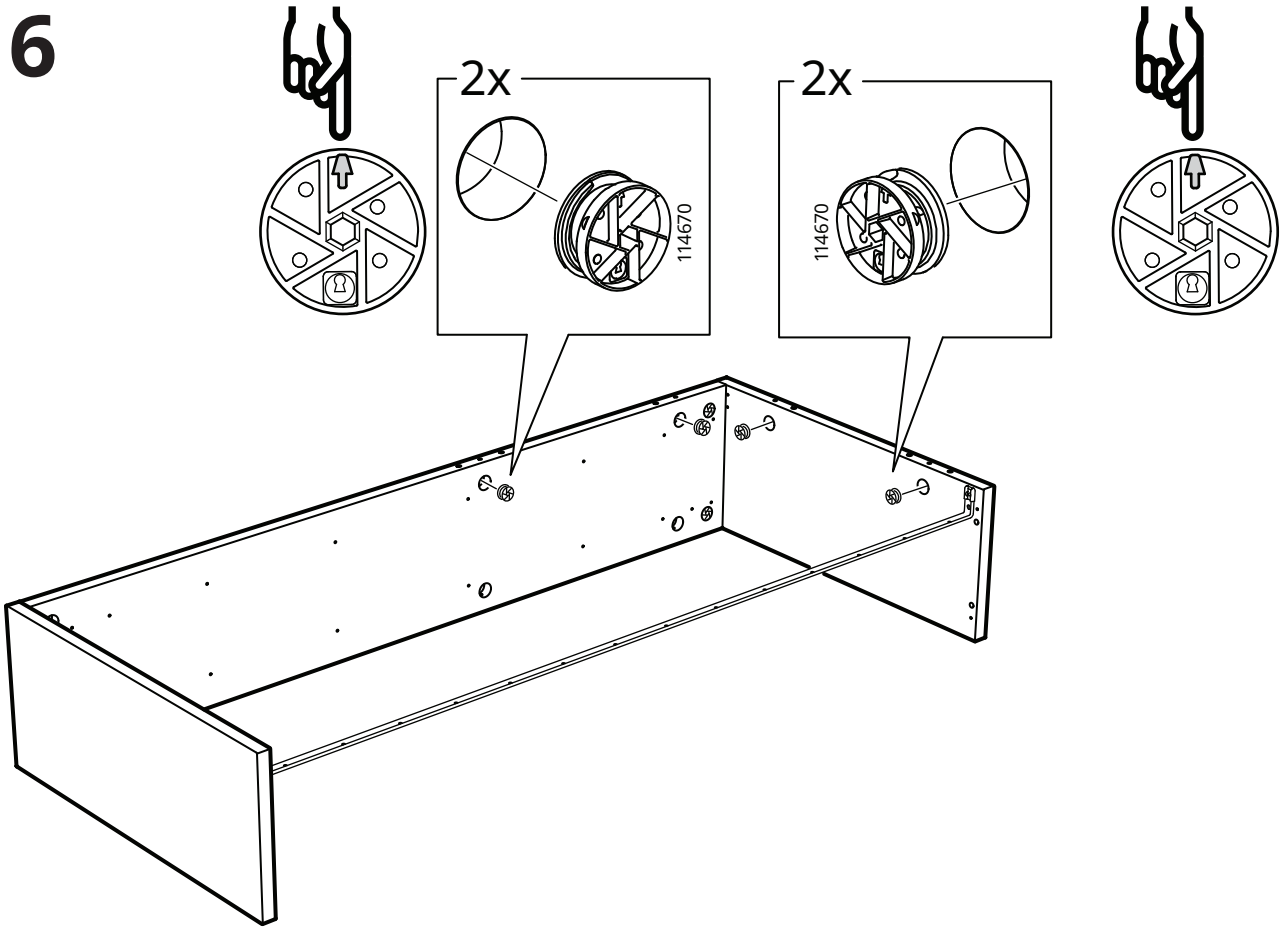
2x
114670
2x
114670

7

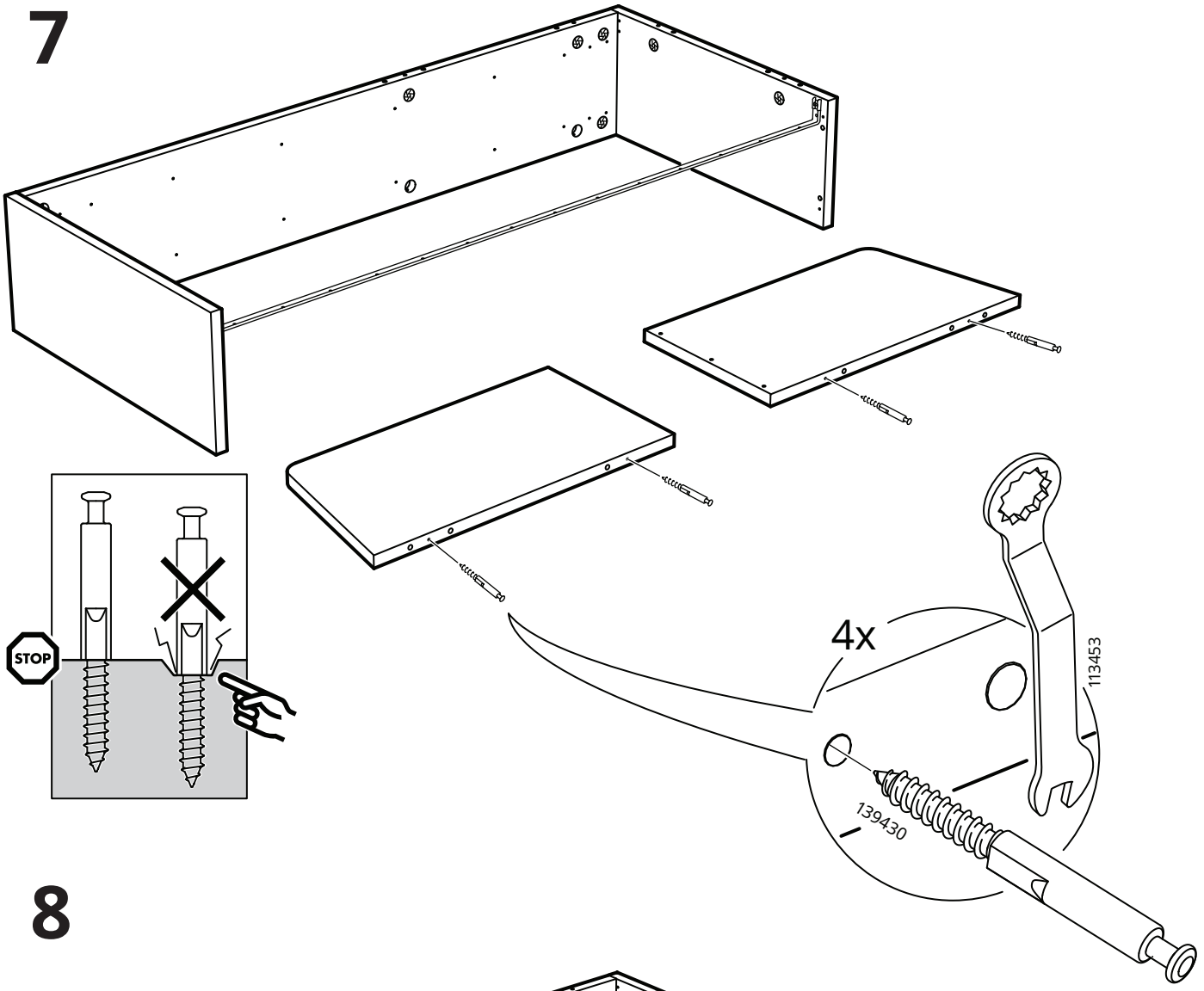

8

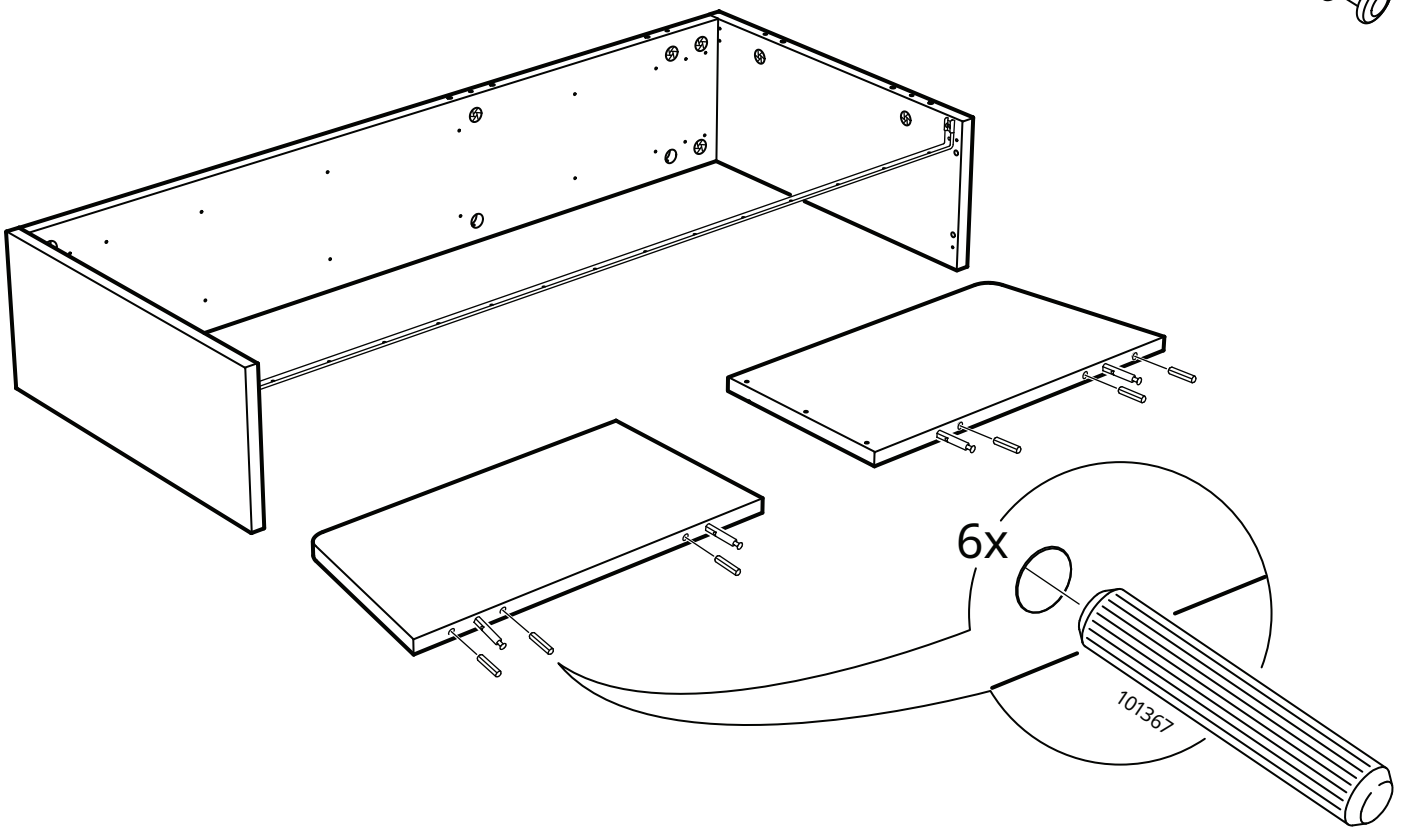

9

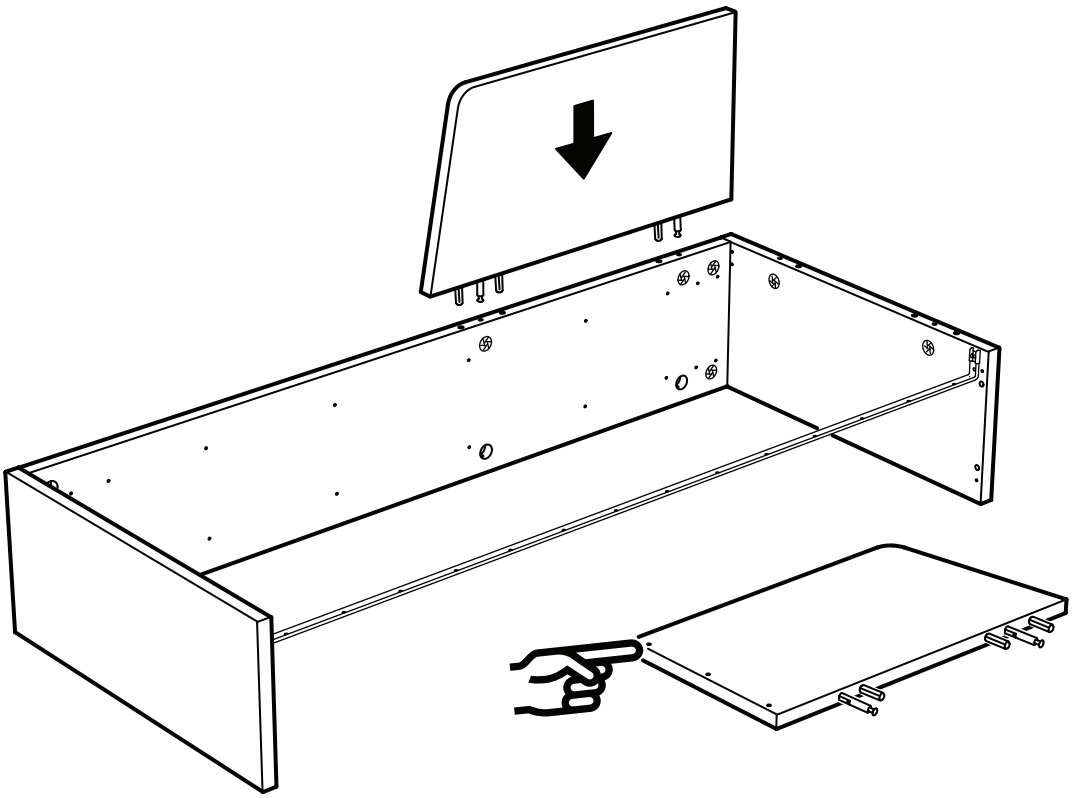

10

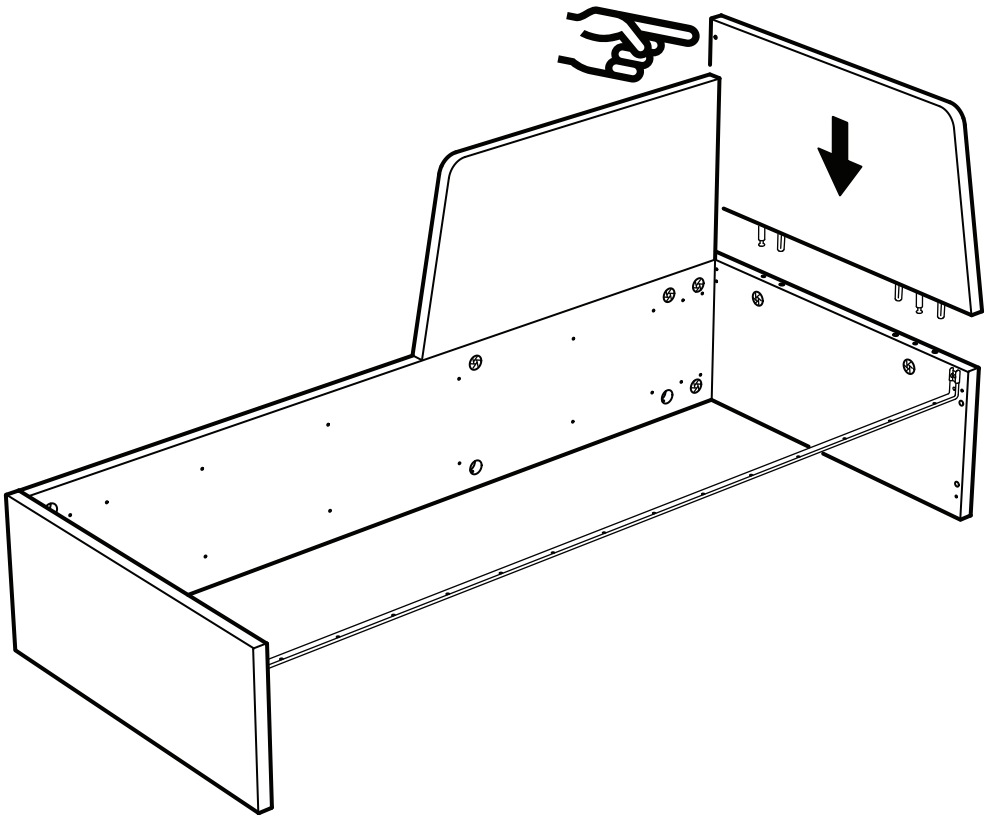

11

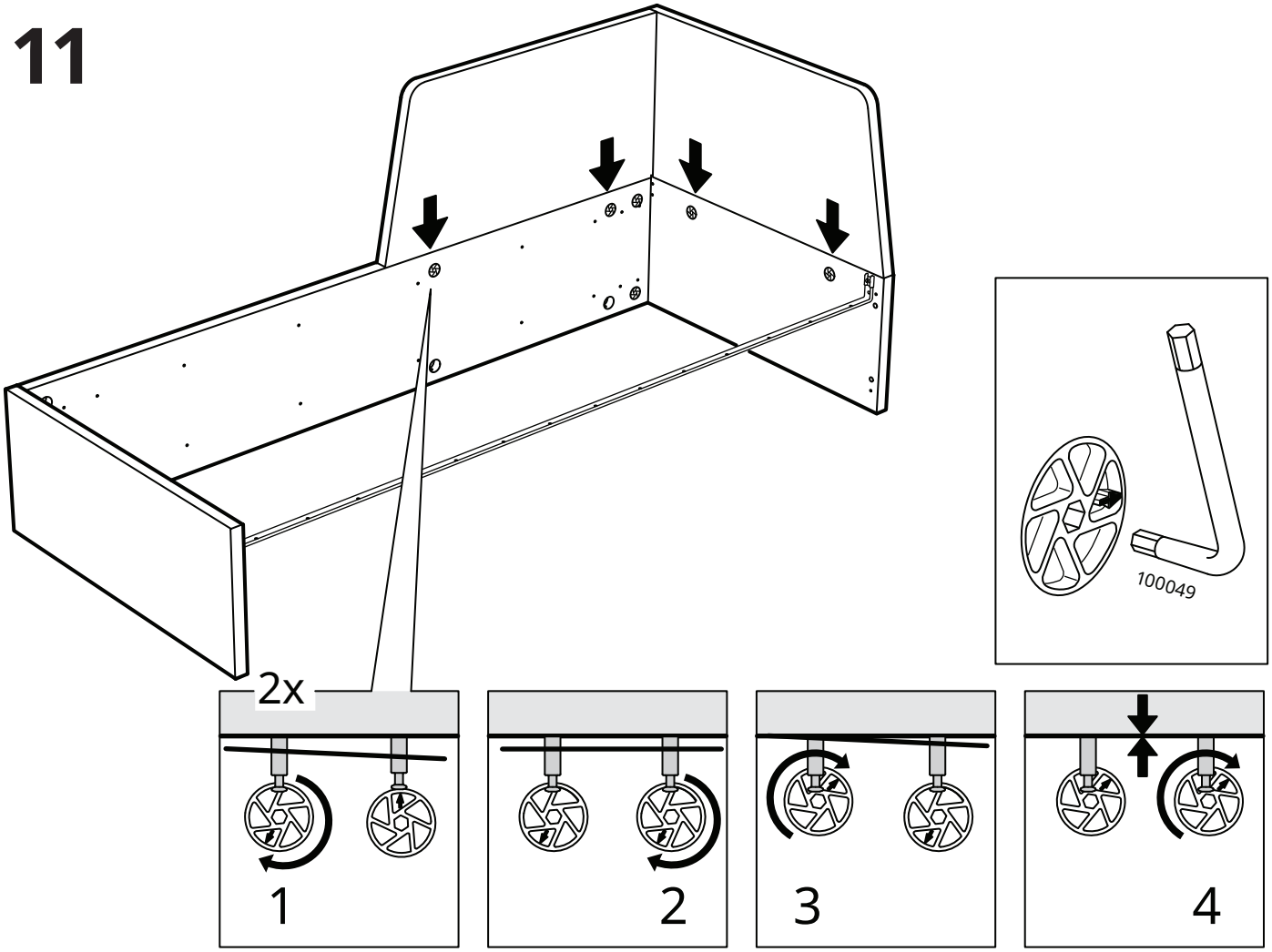

12

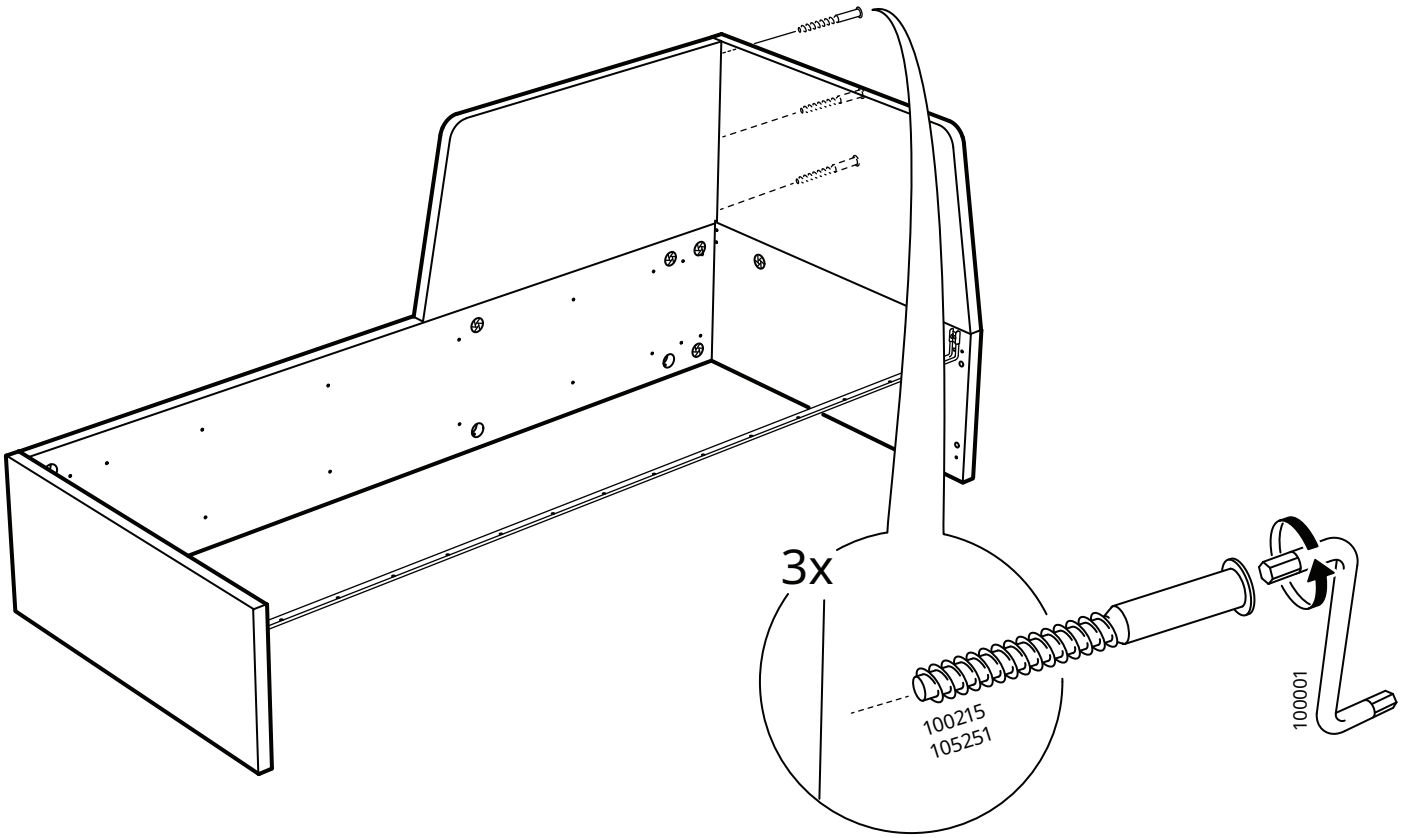

13

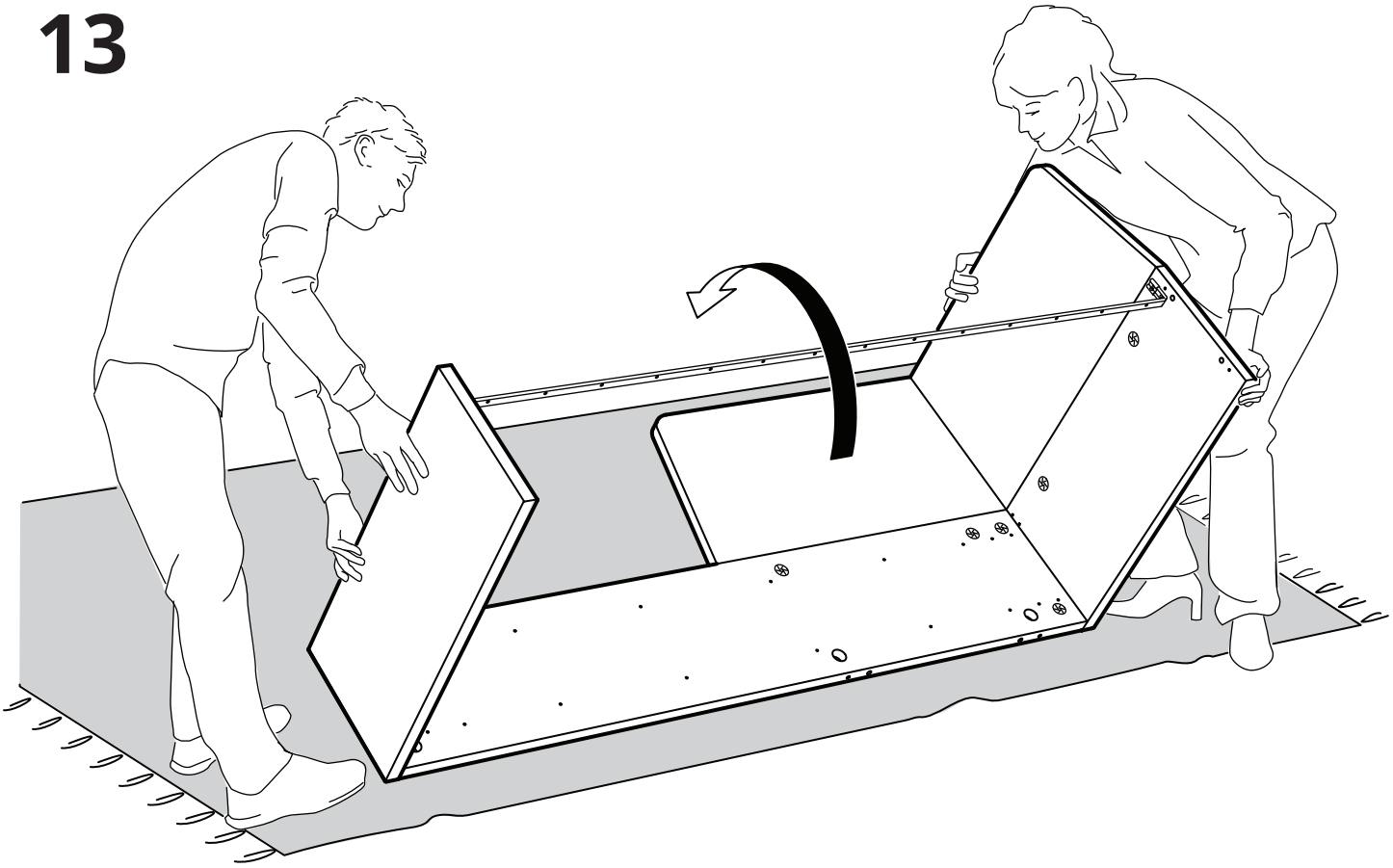

14

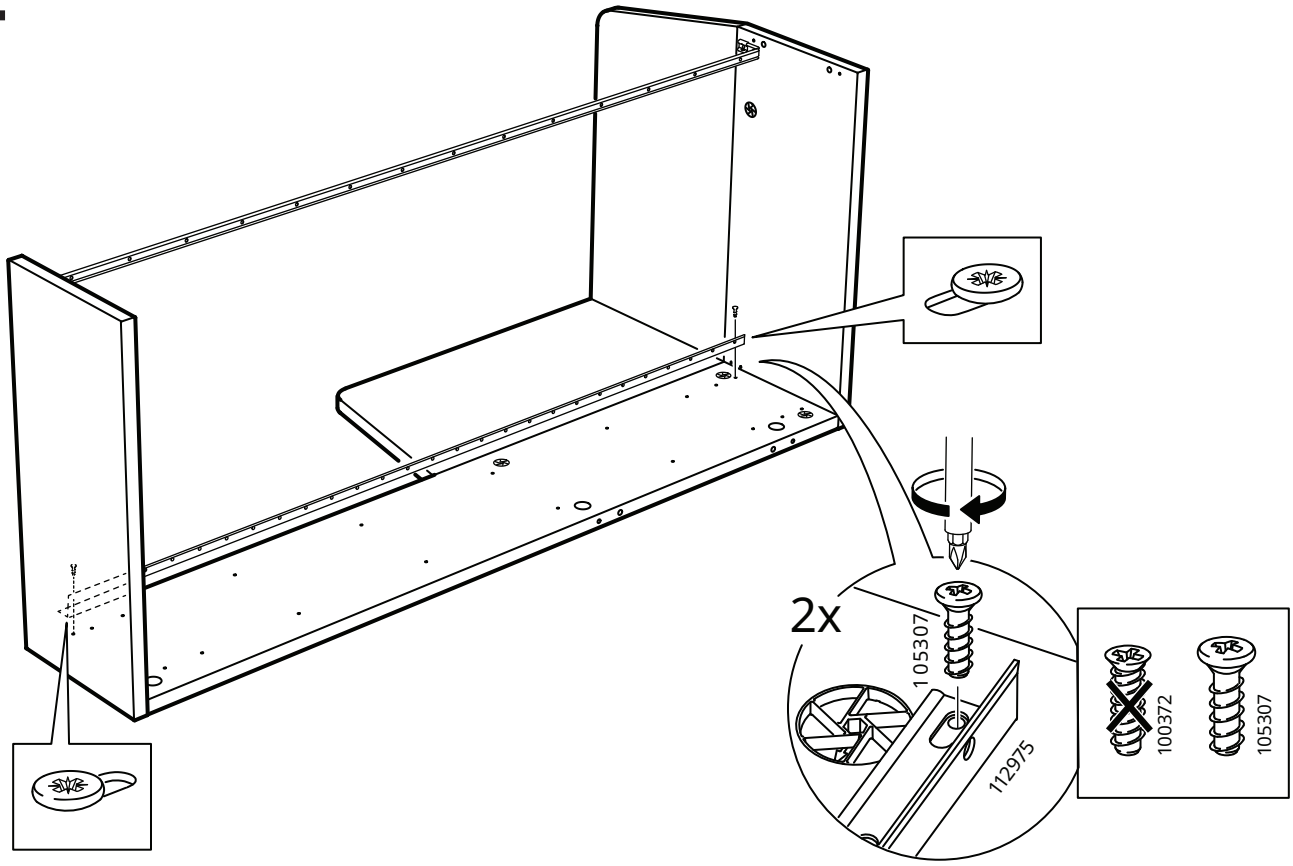

15

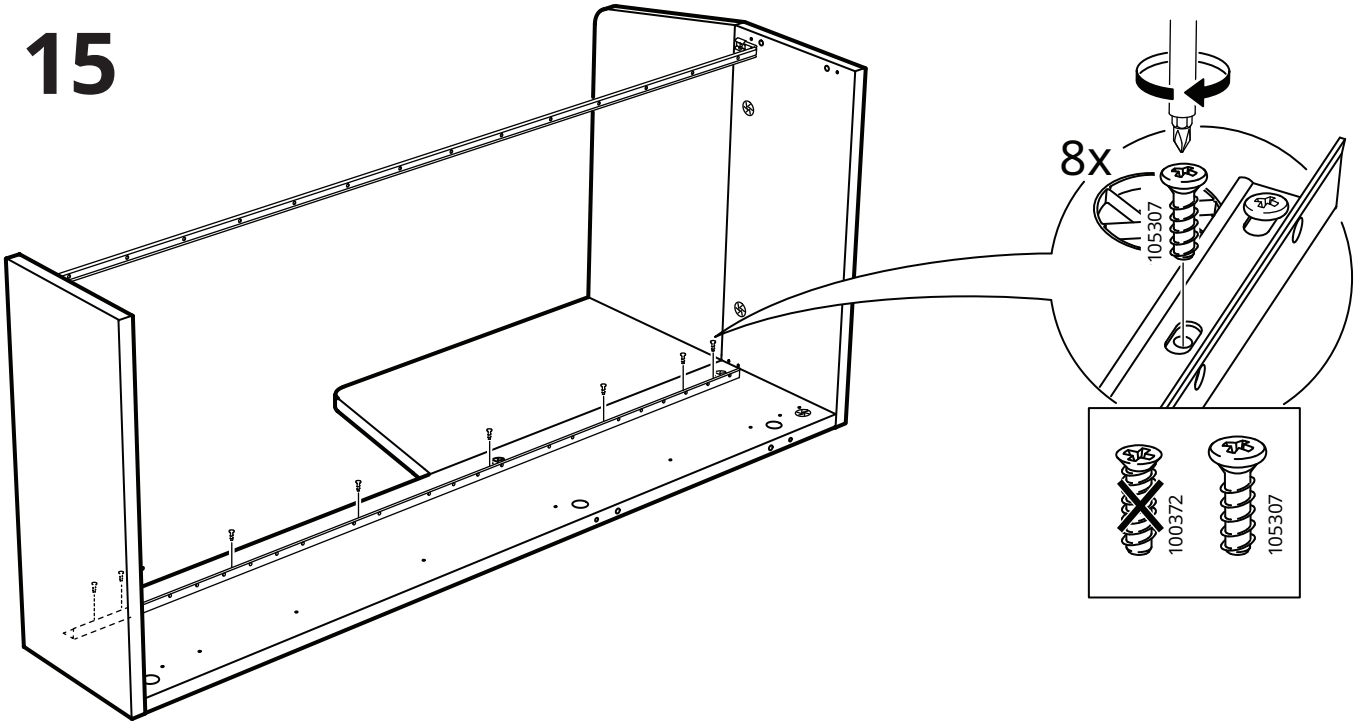
8x
105307
100372
105307

16

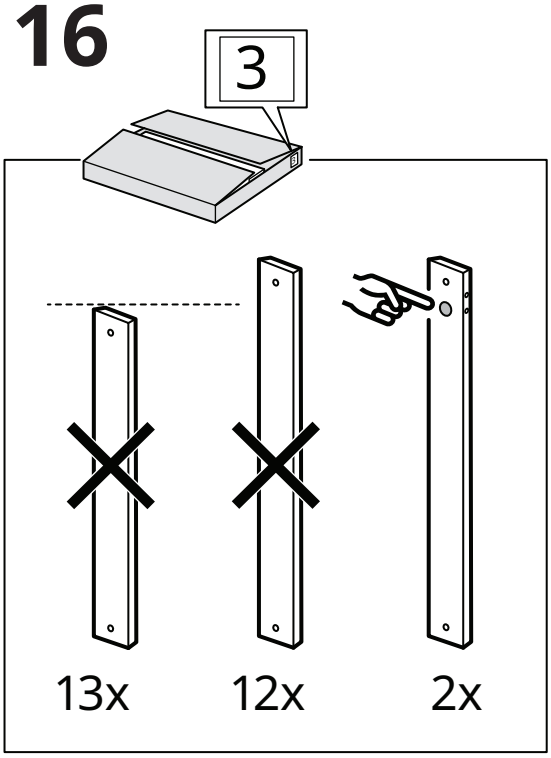
3
13x
12x
2x

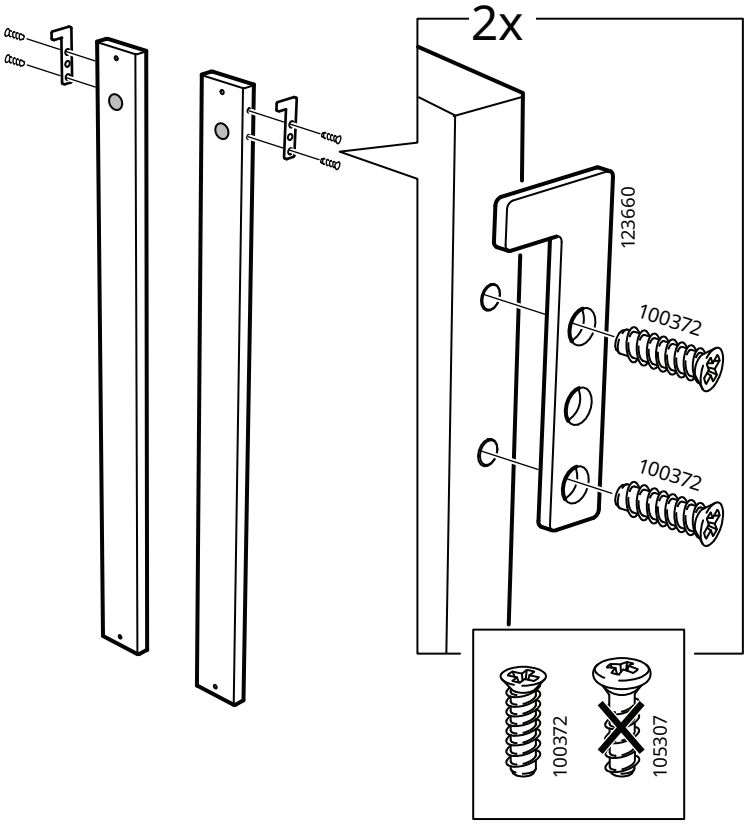
2x
123660
100372
100372
100372
105307

17

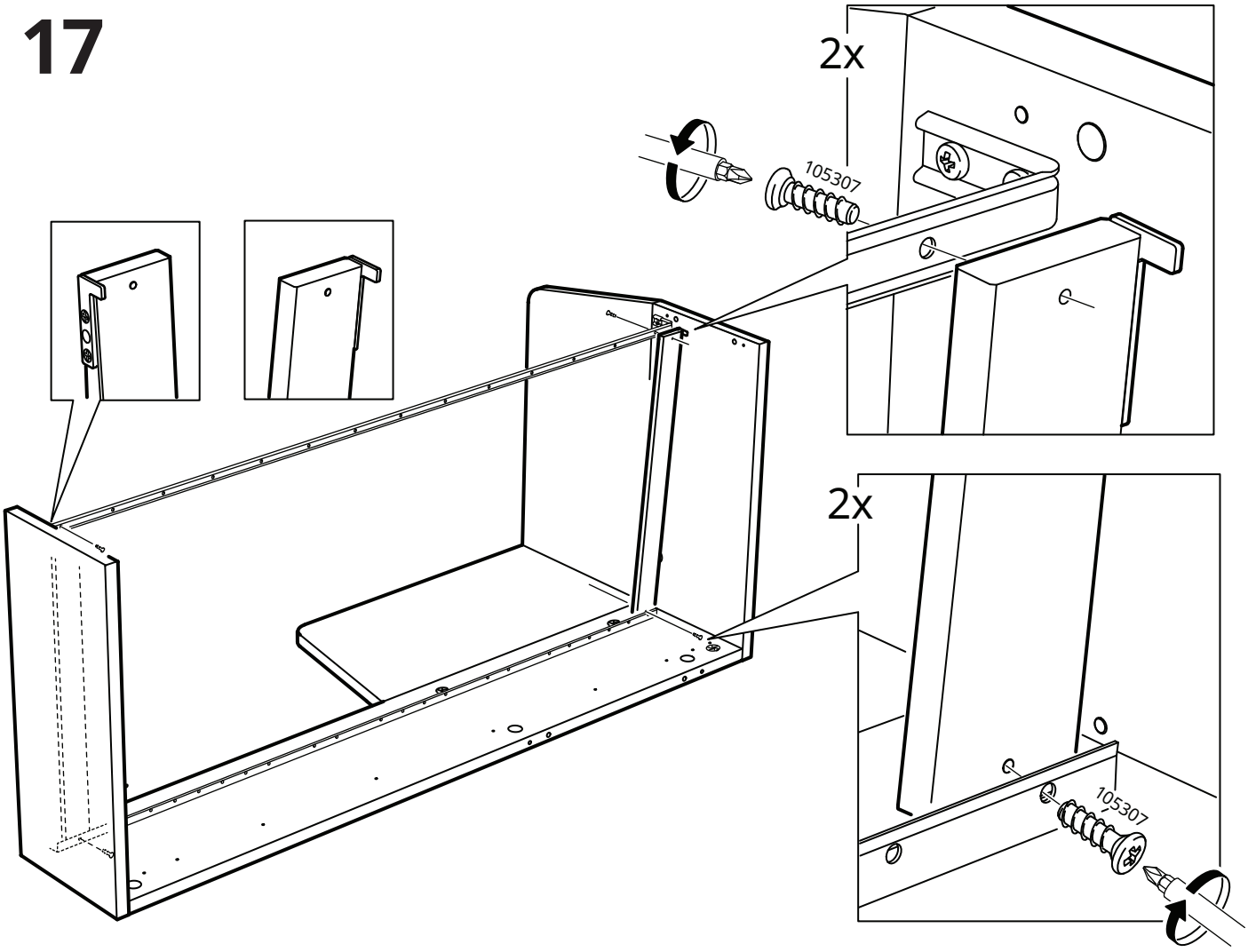

18

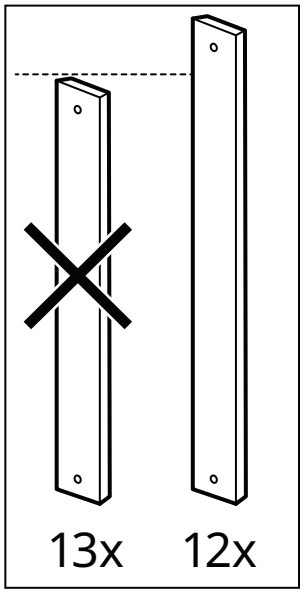

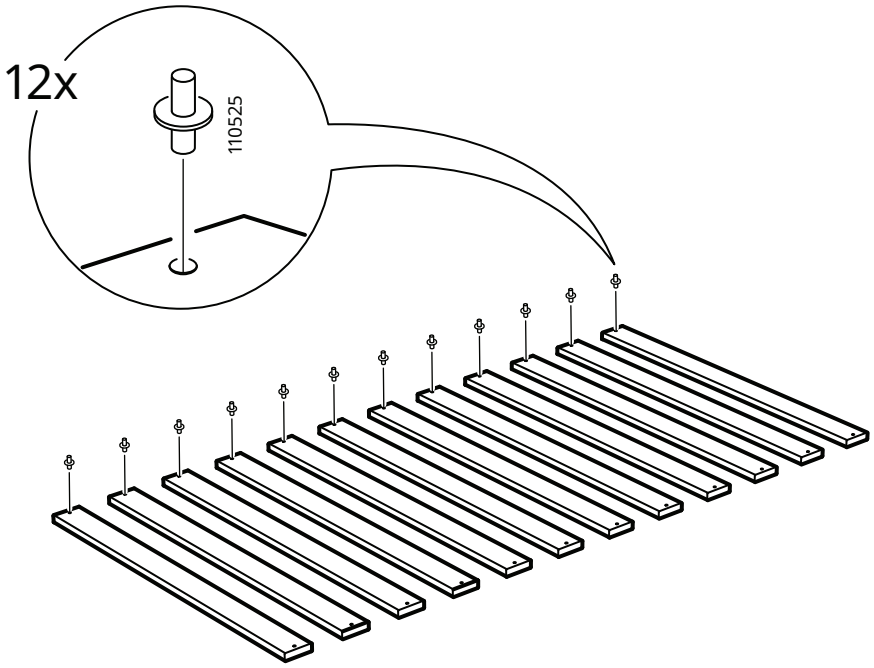

19

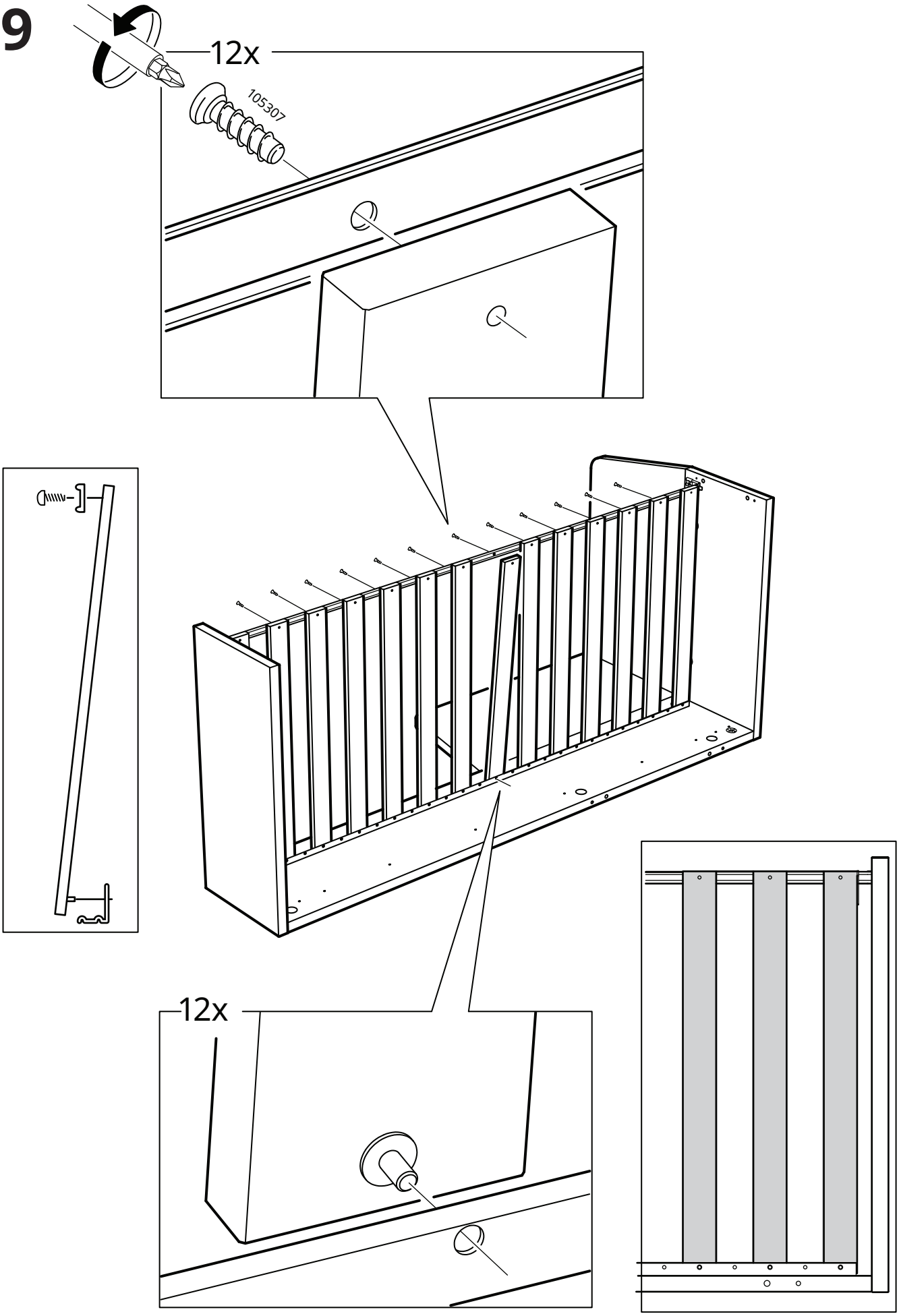

20

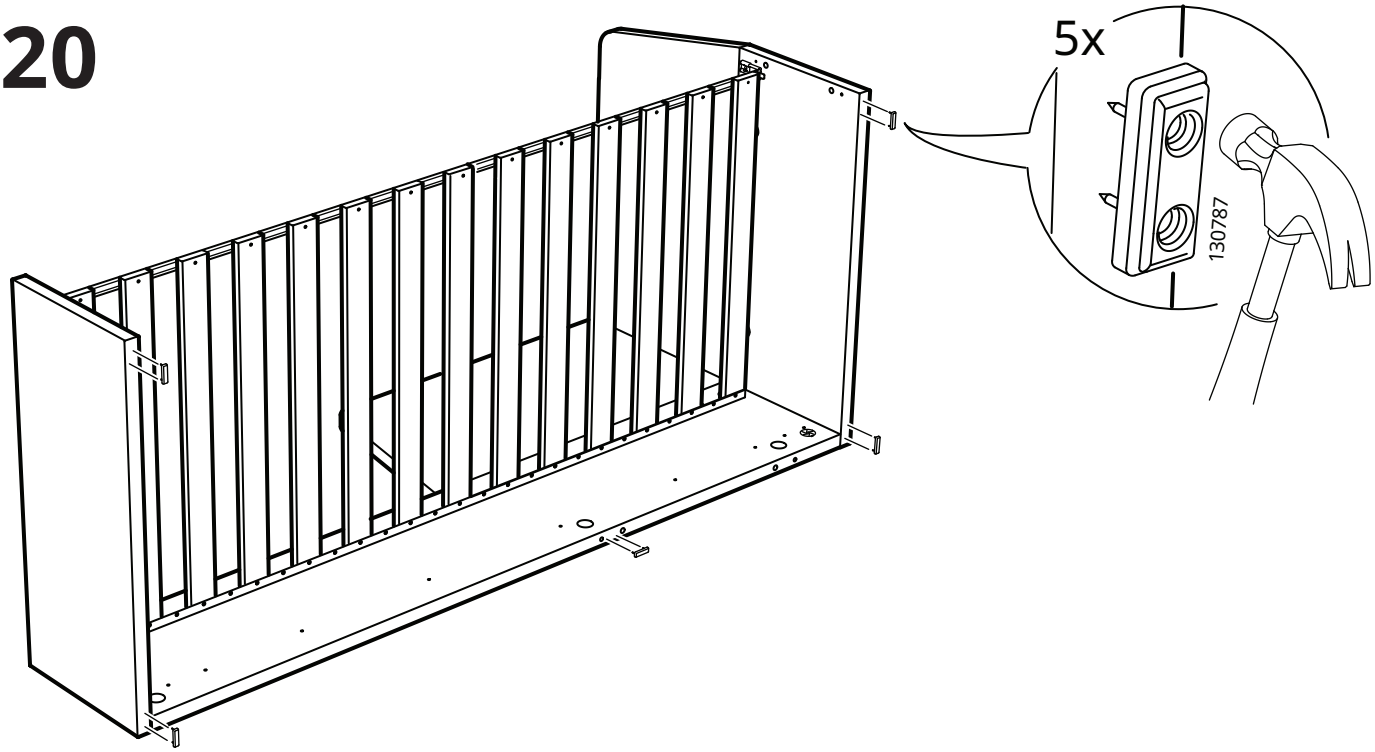

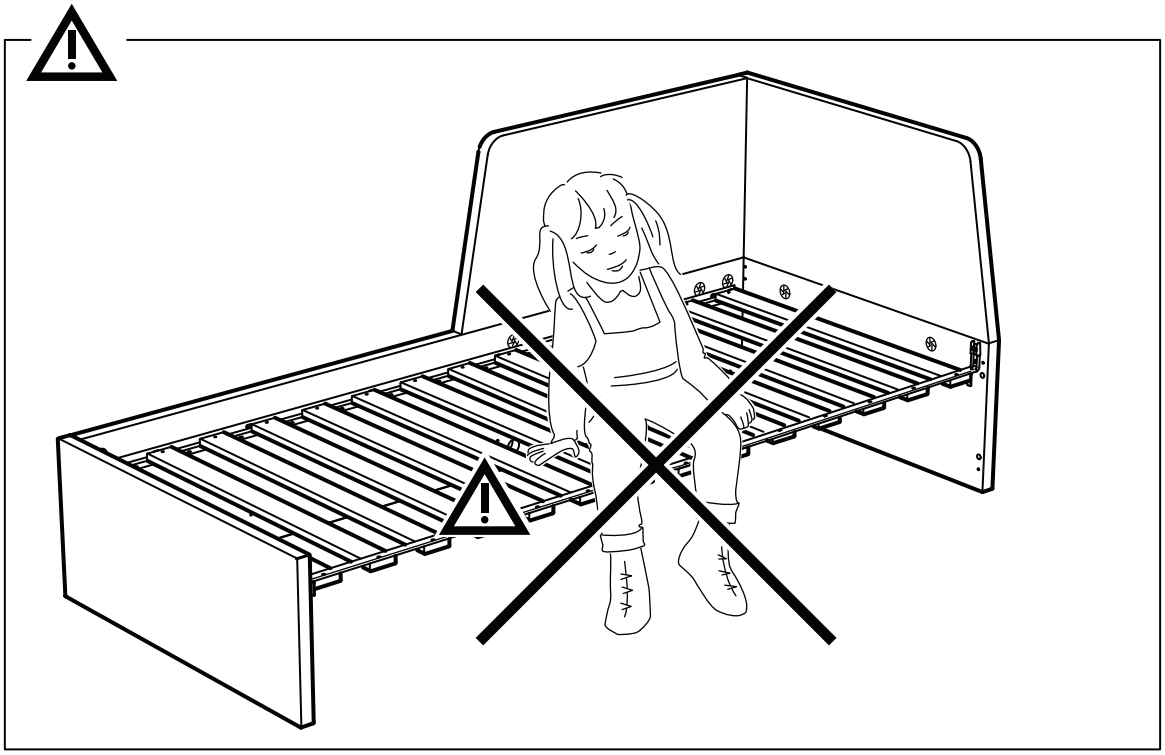

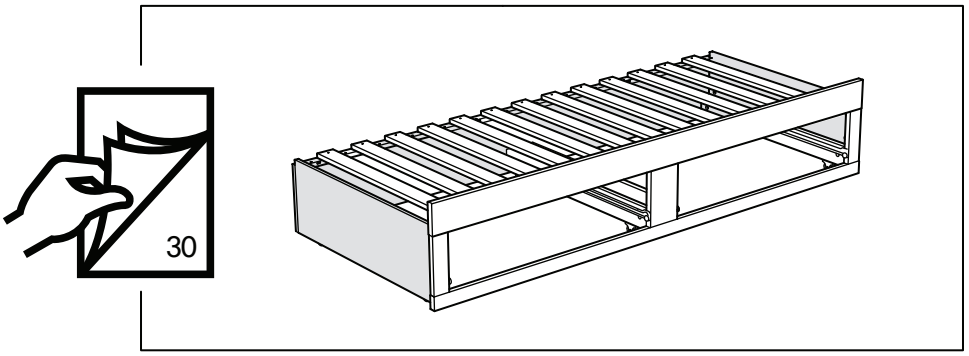

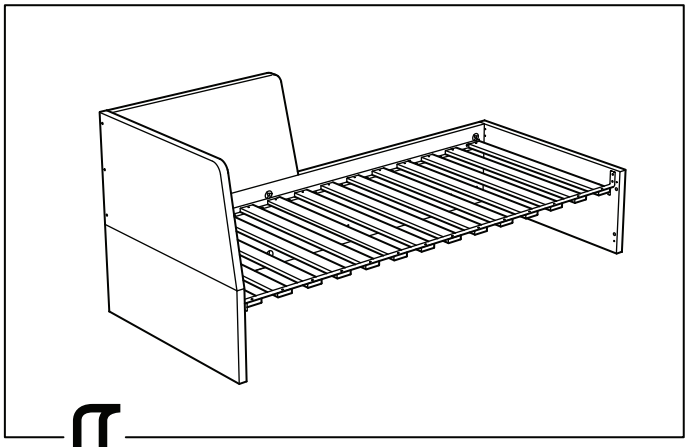

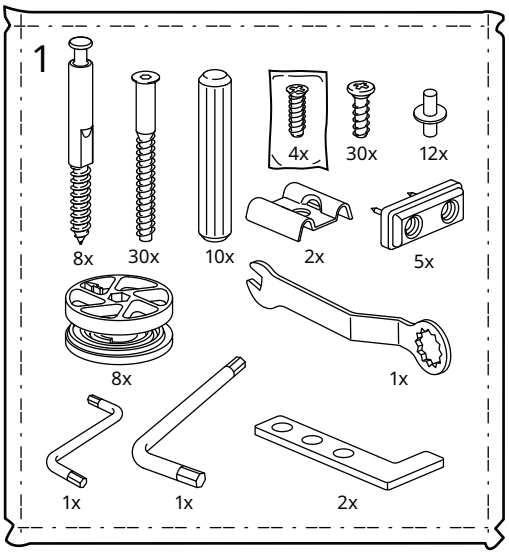

1

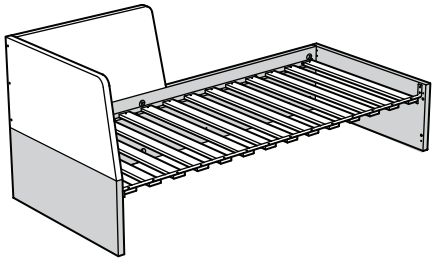

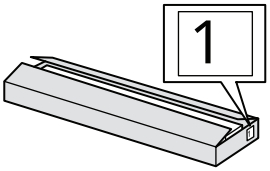

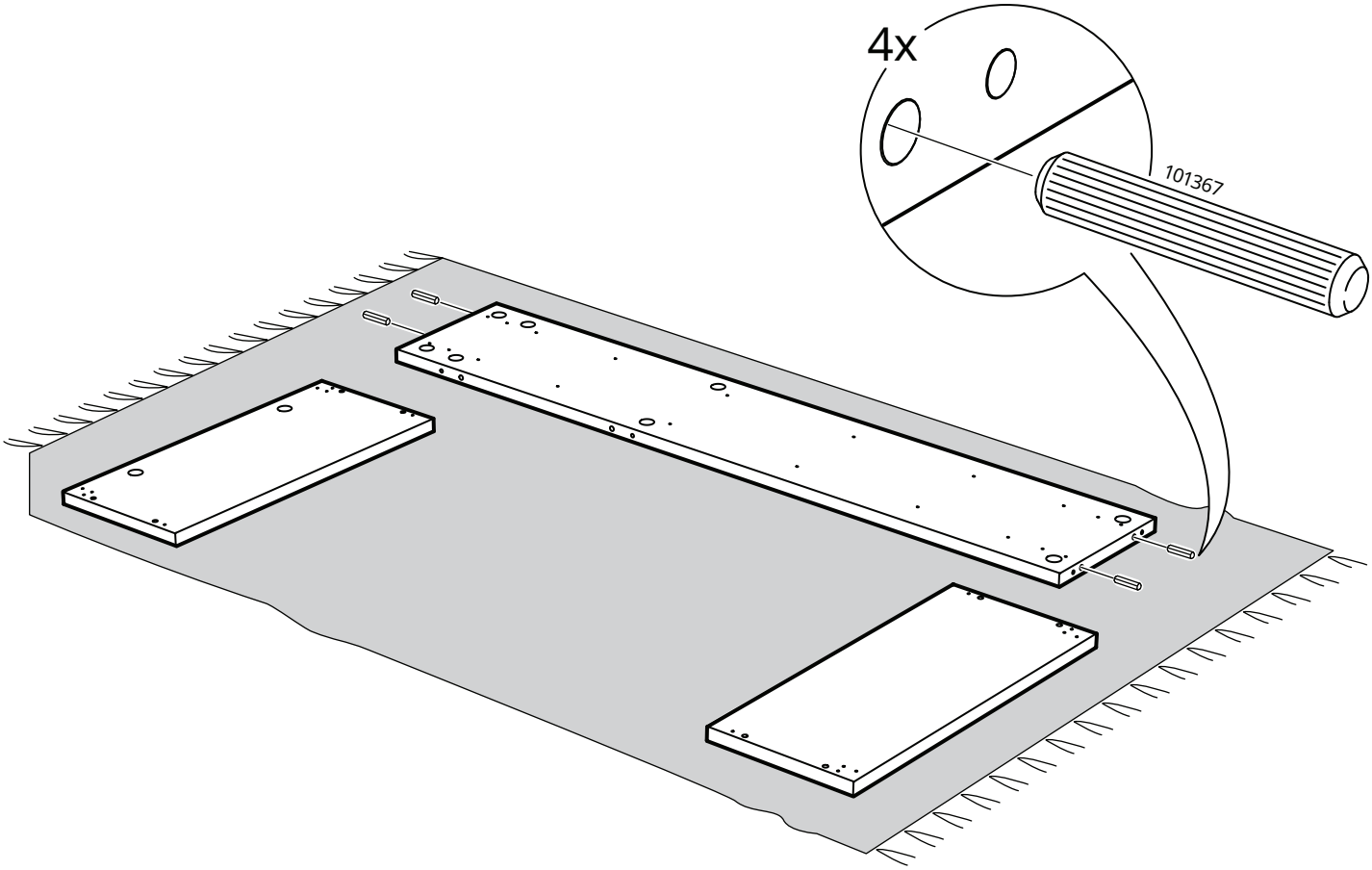

2

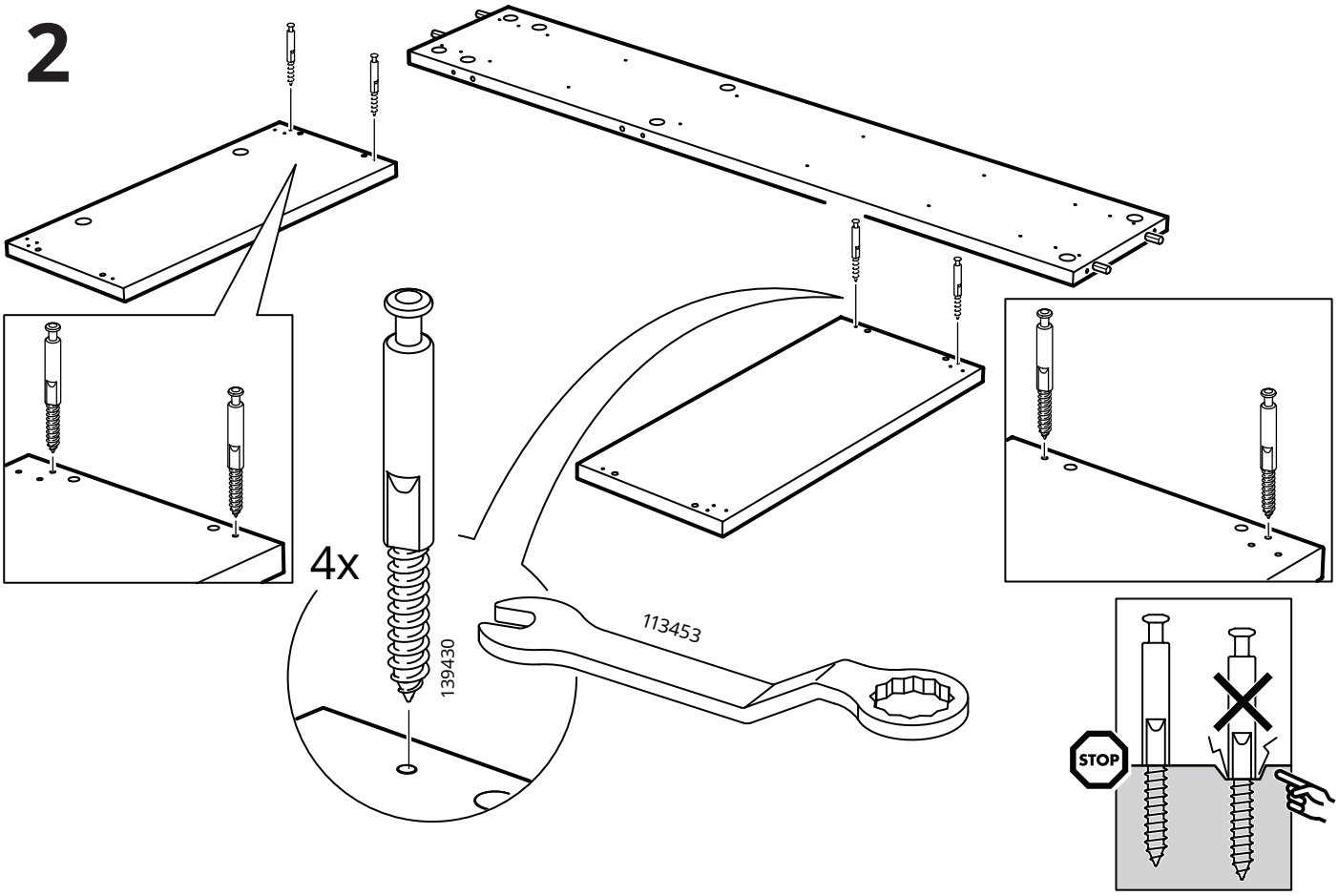

3

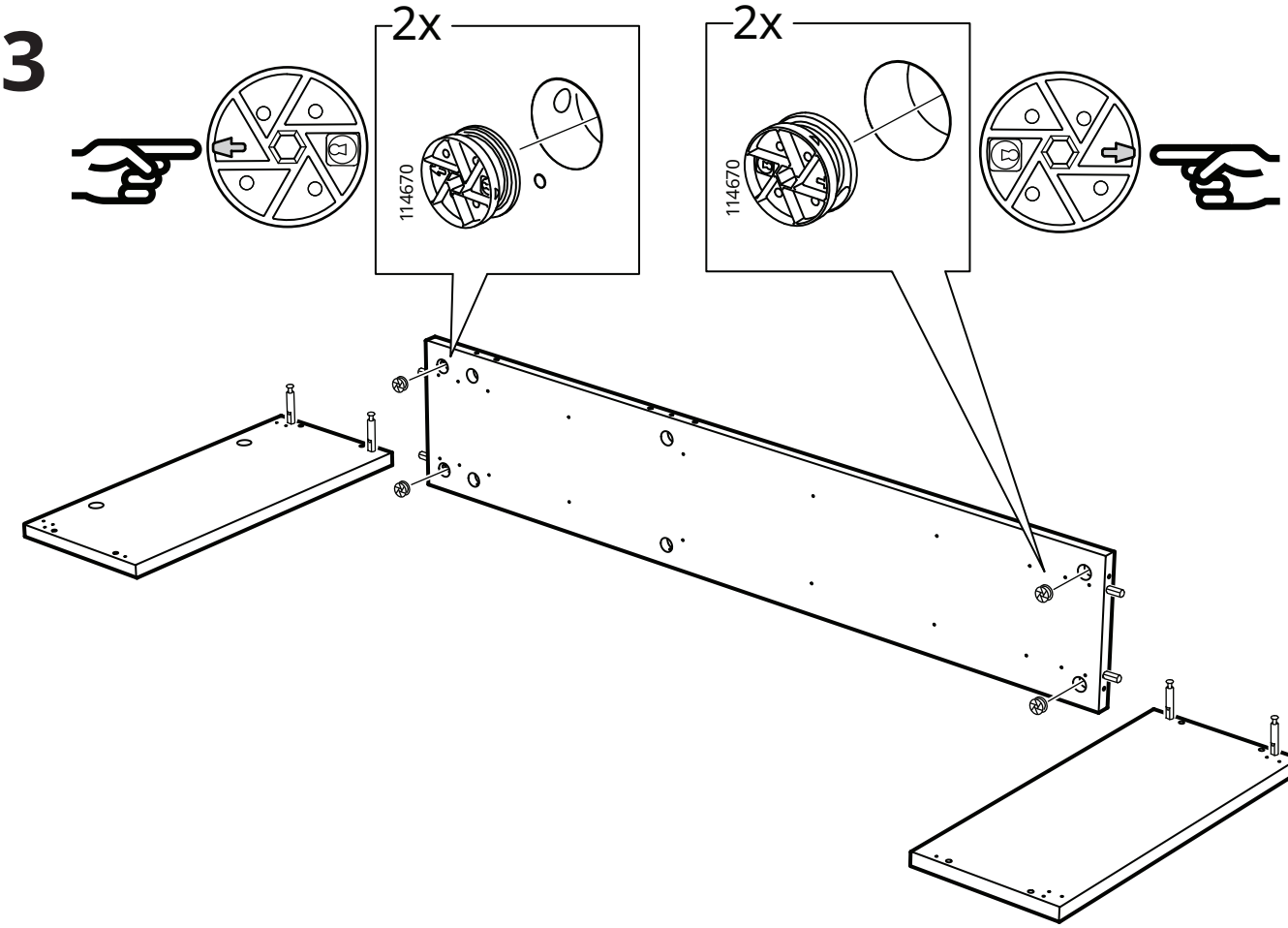

4

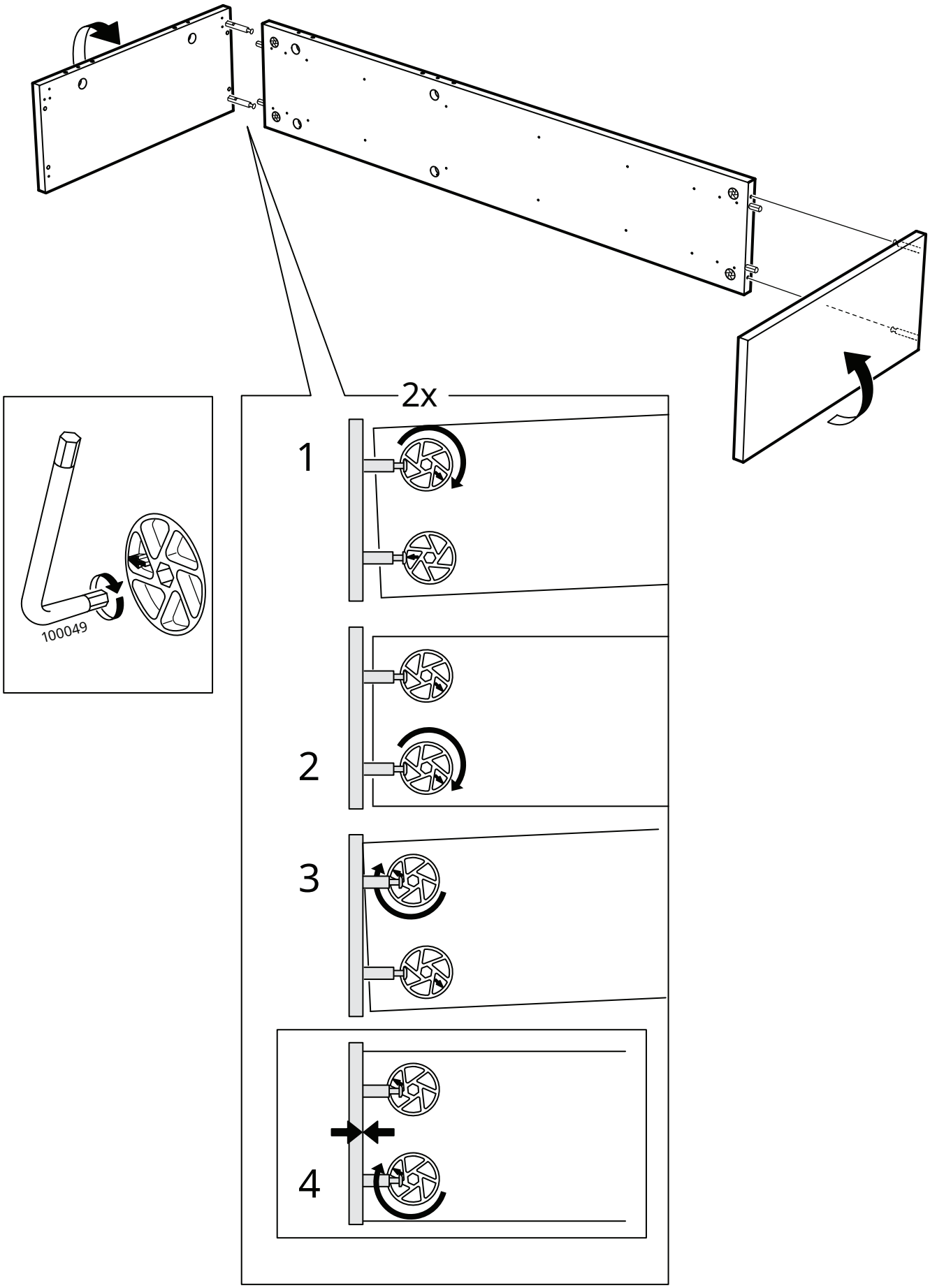

5

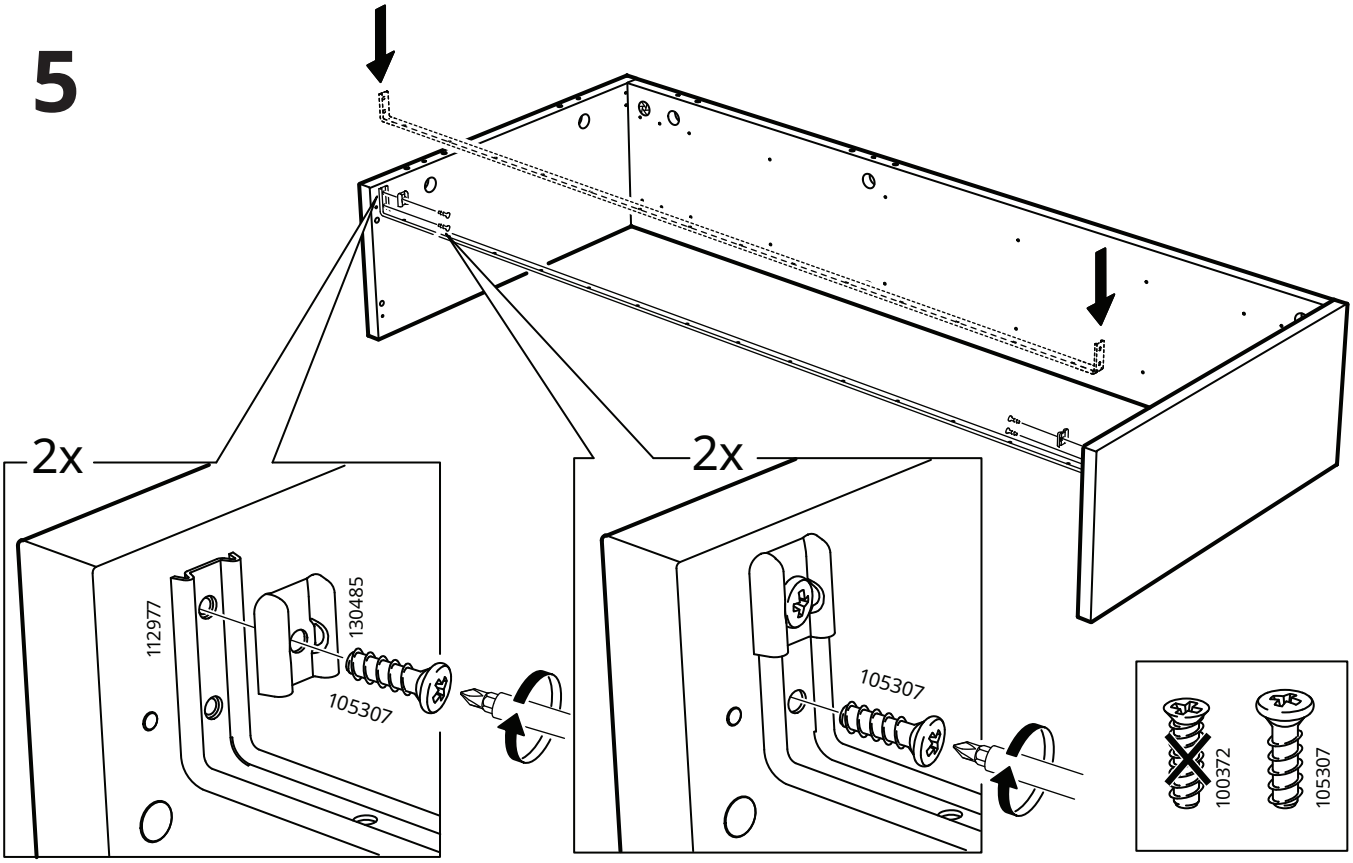
2x
112977
130485
105307
2x
105307
100372
105307

6

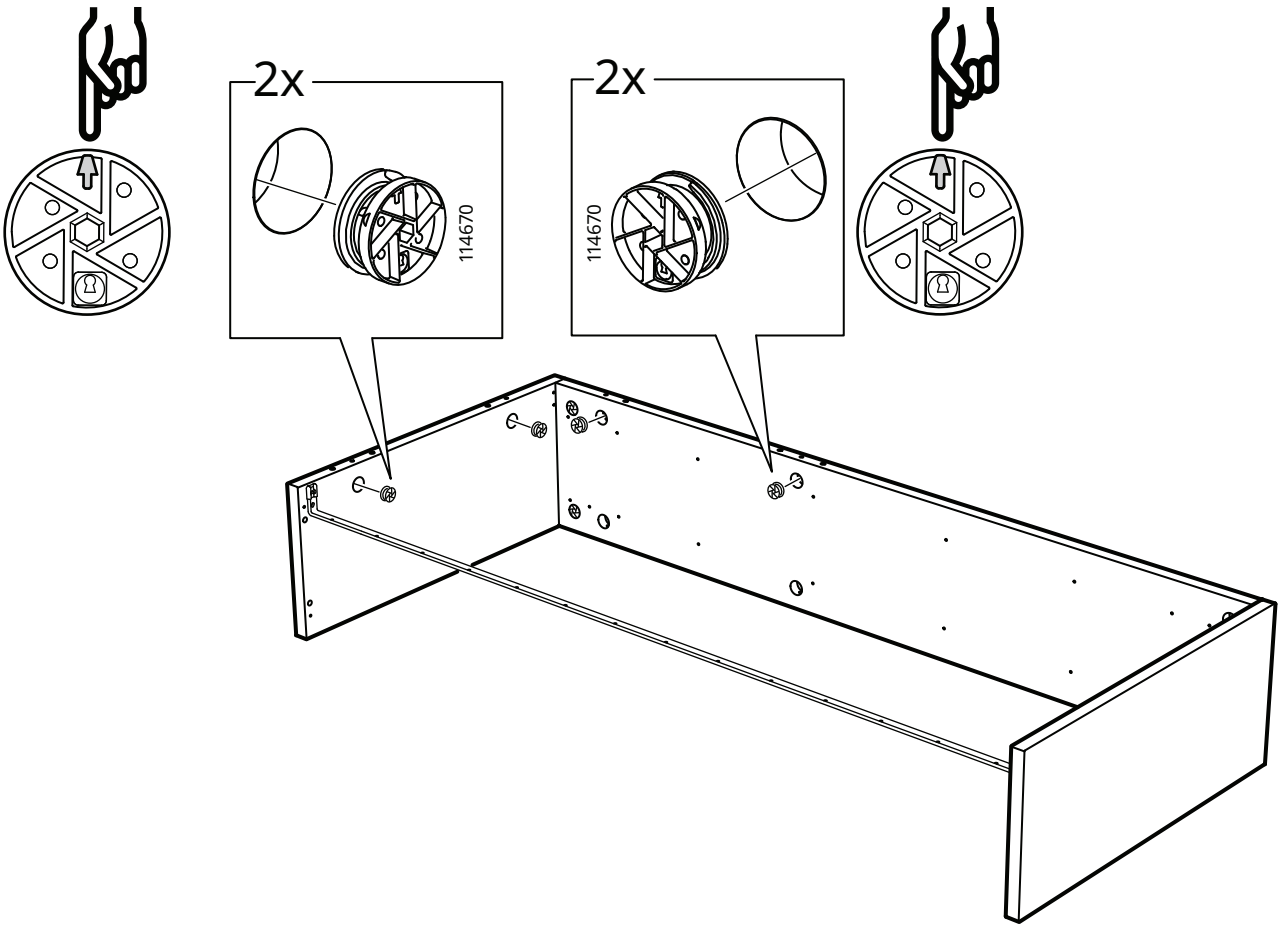
2x
114670
2x
114670

7

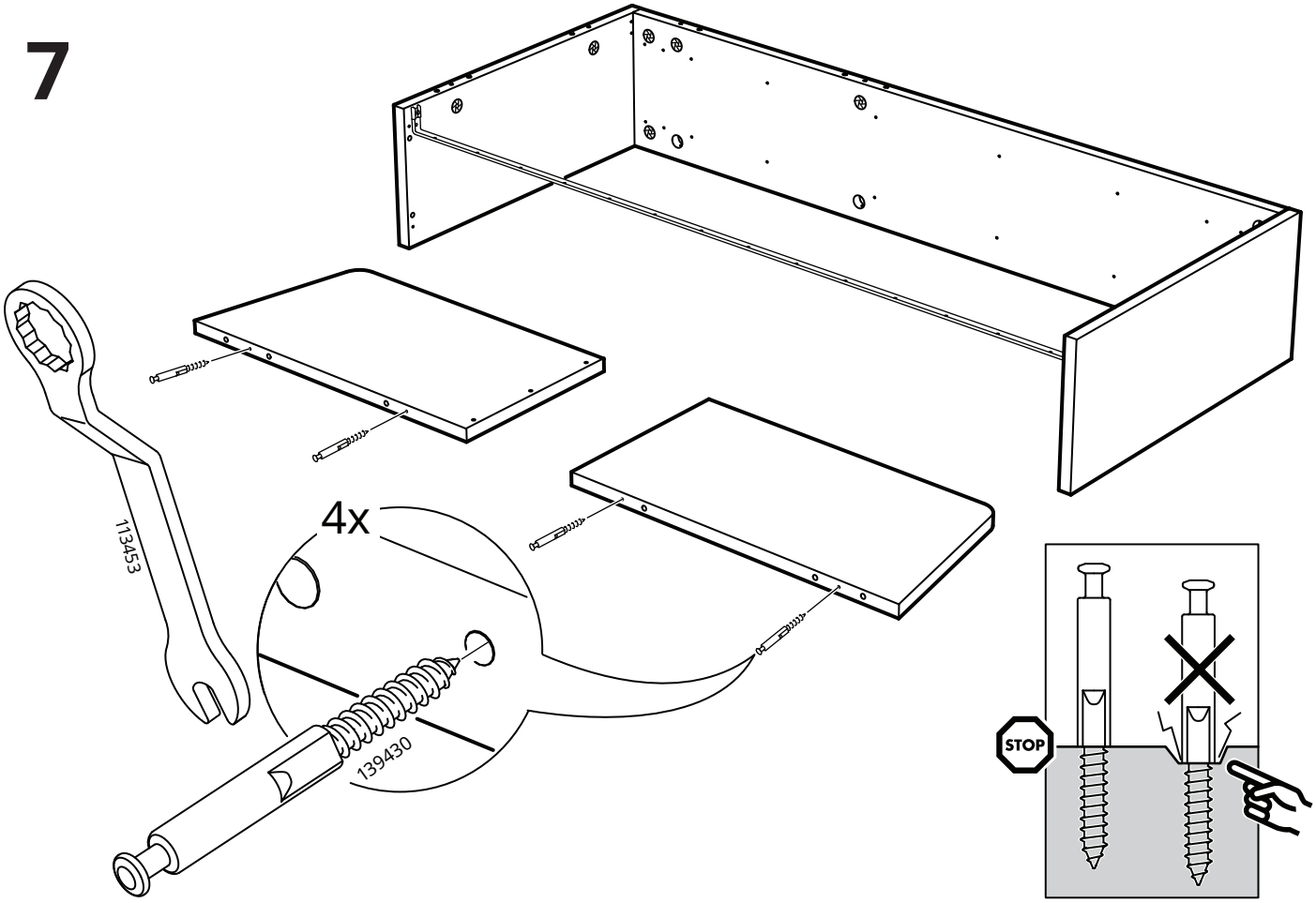

8

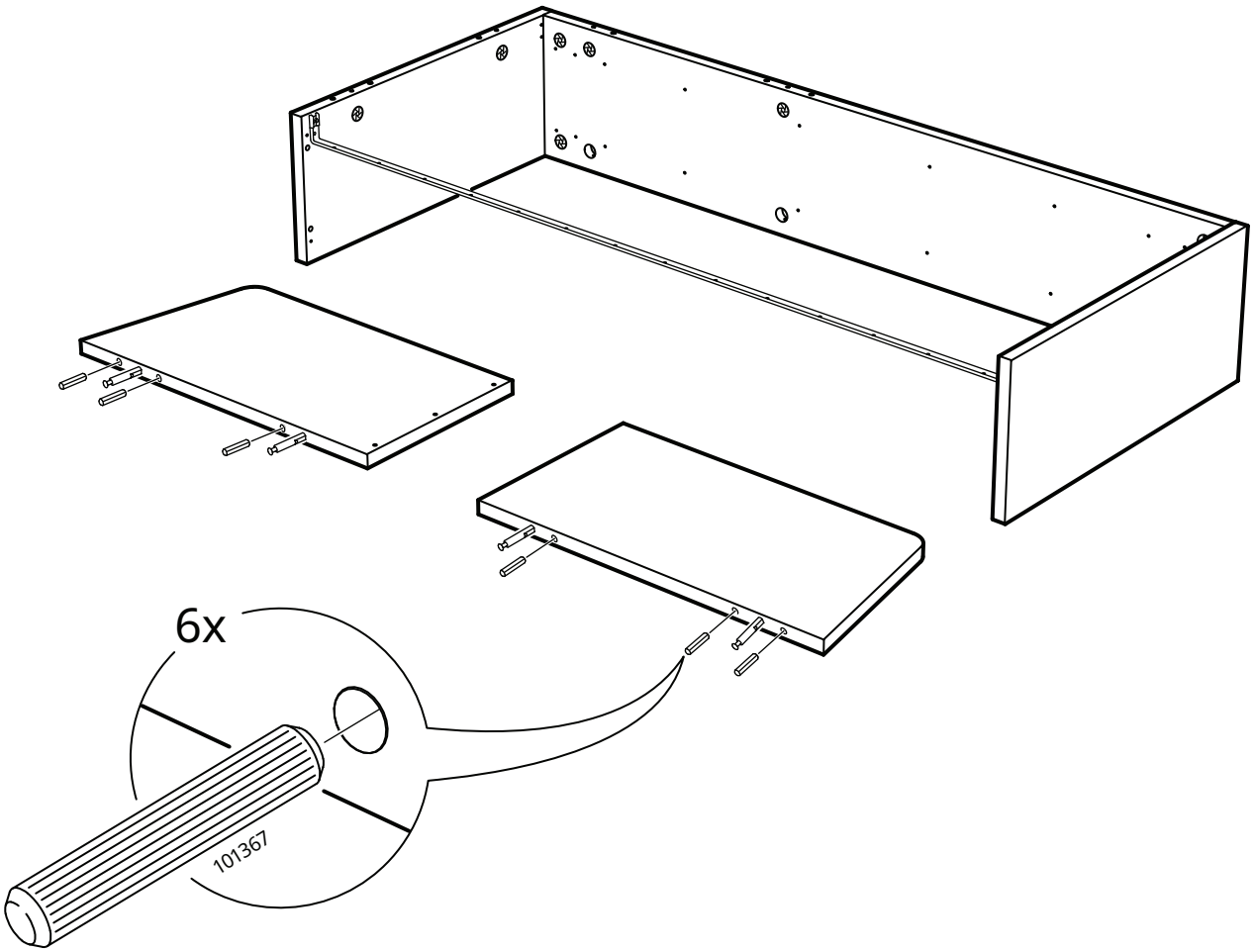

9

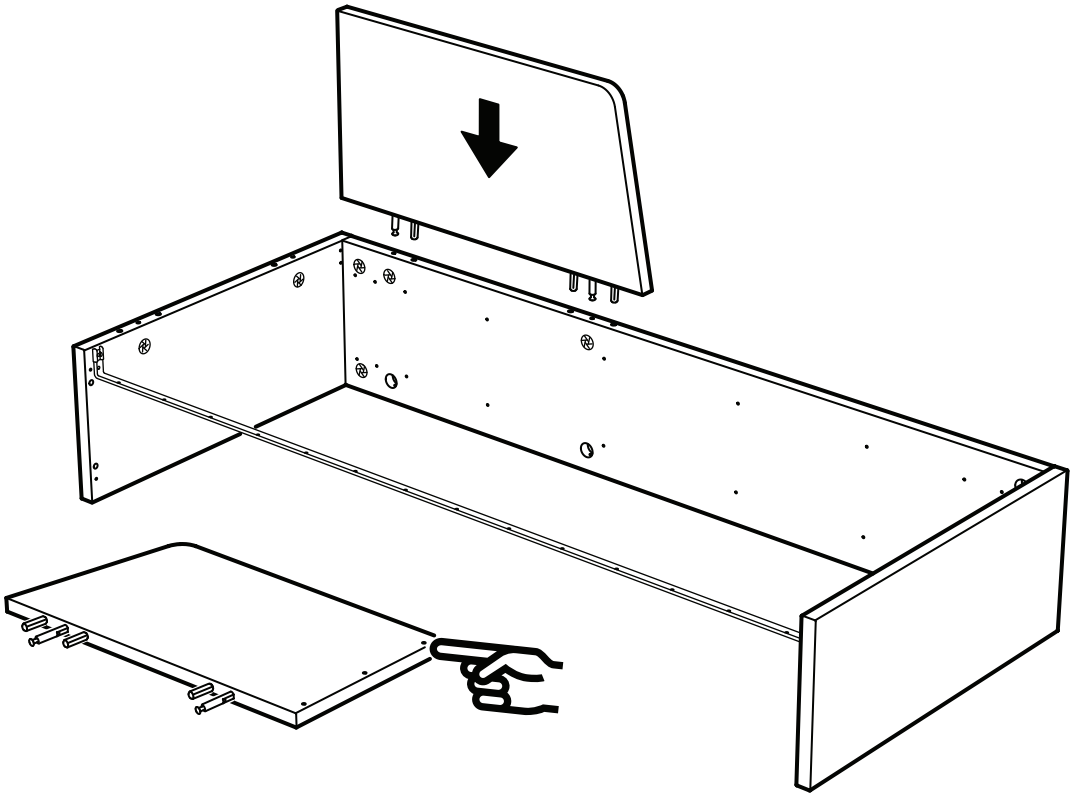

10

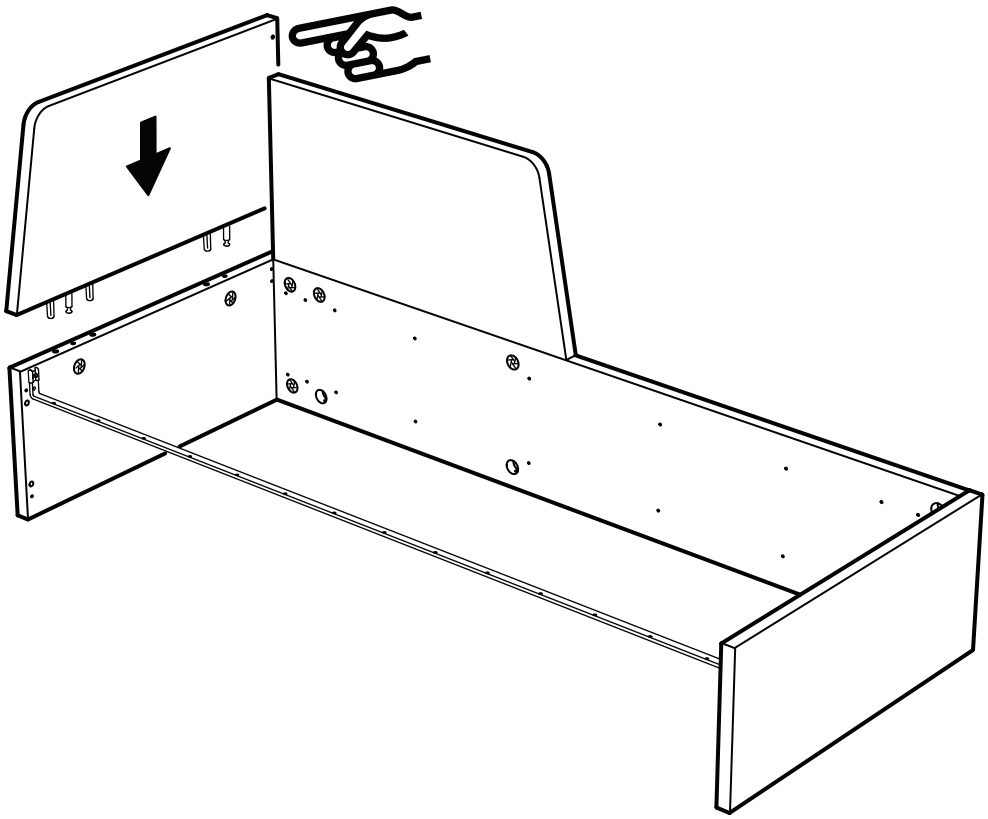

11

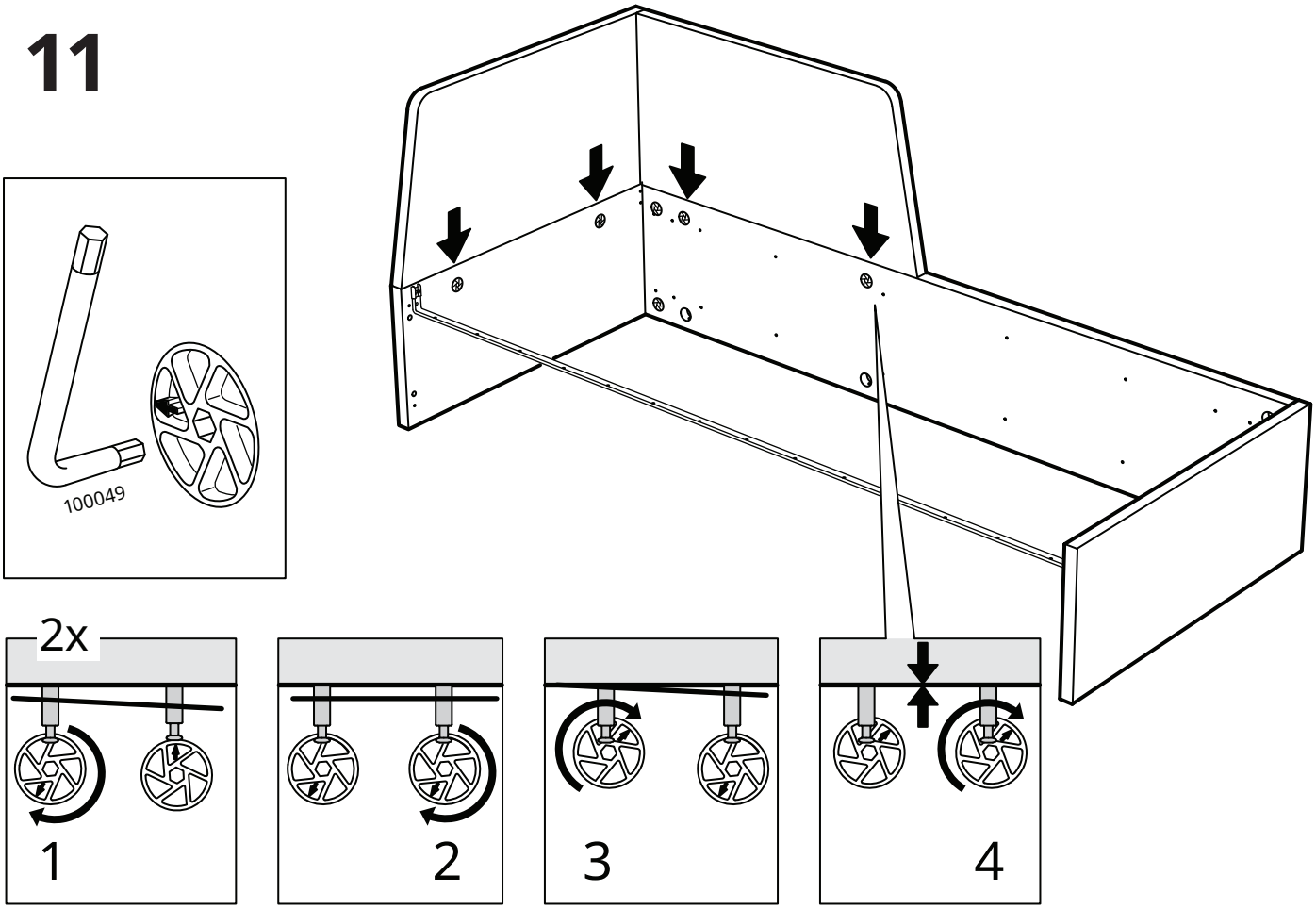

12

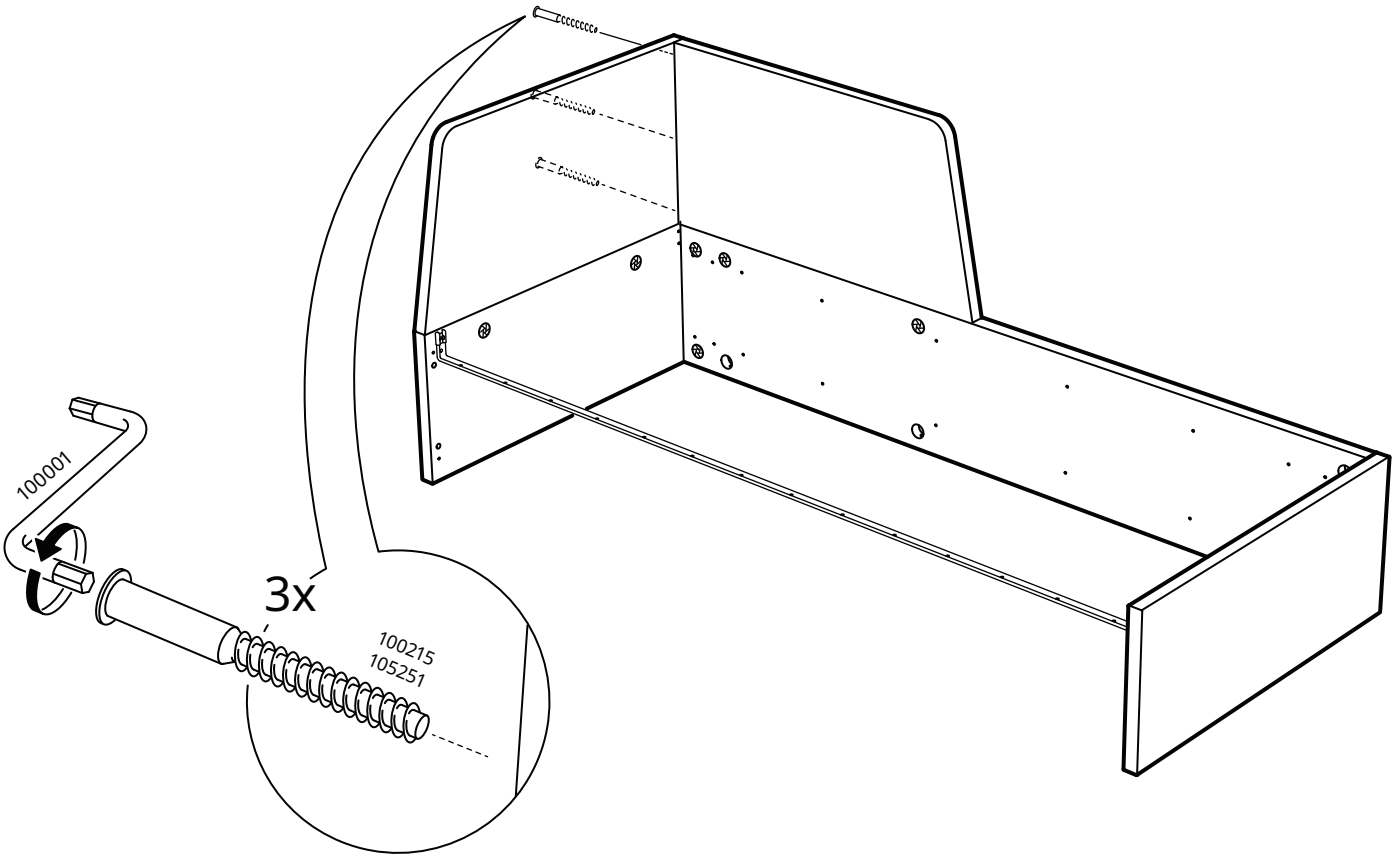

13

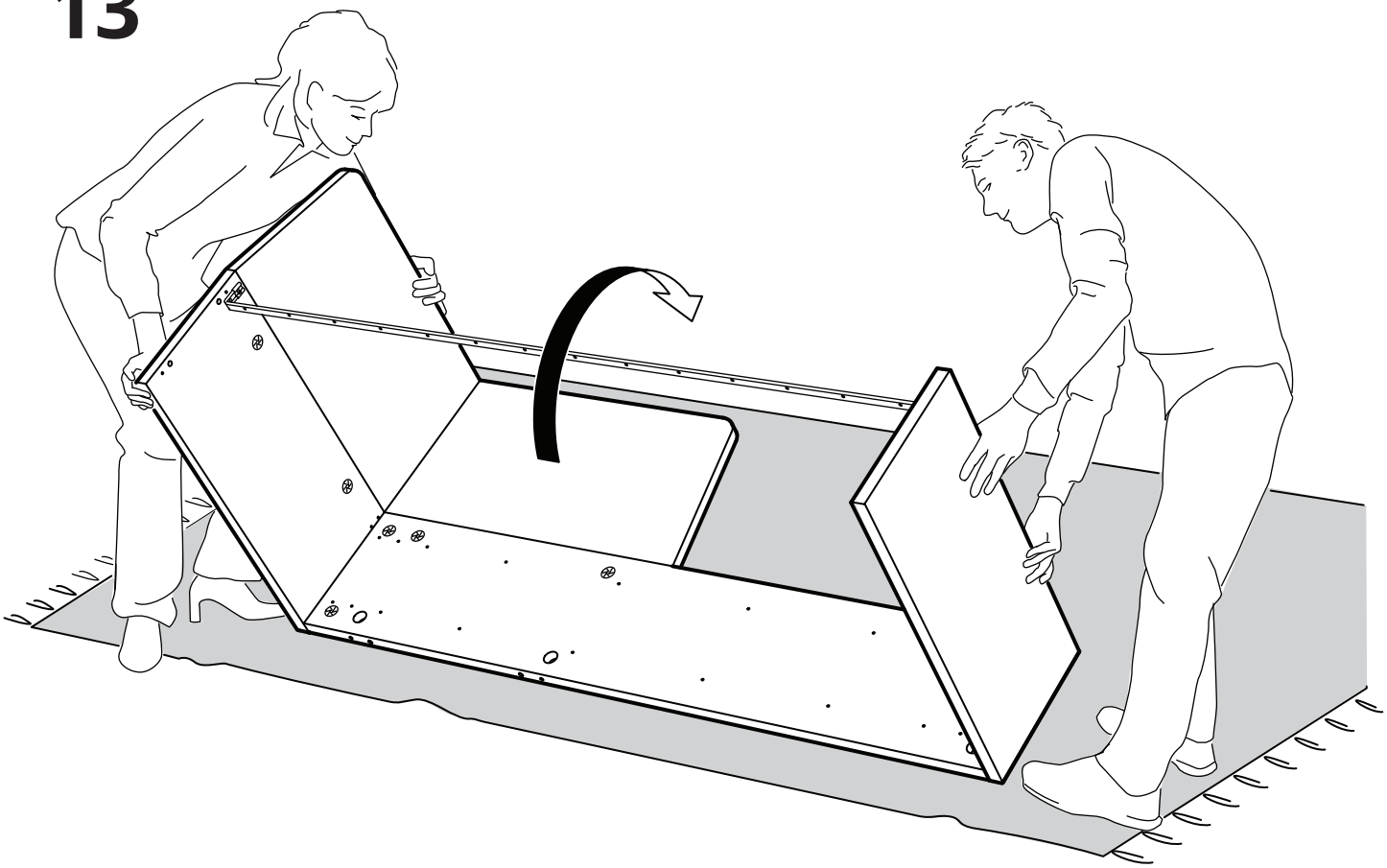

14

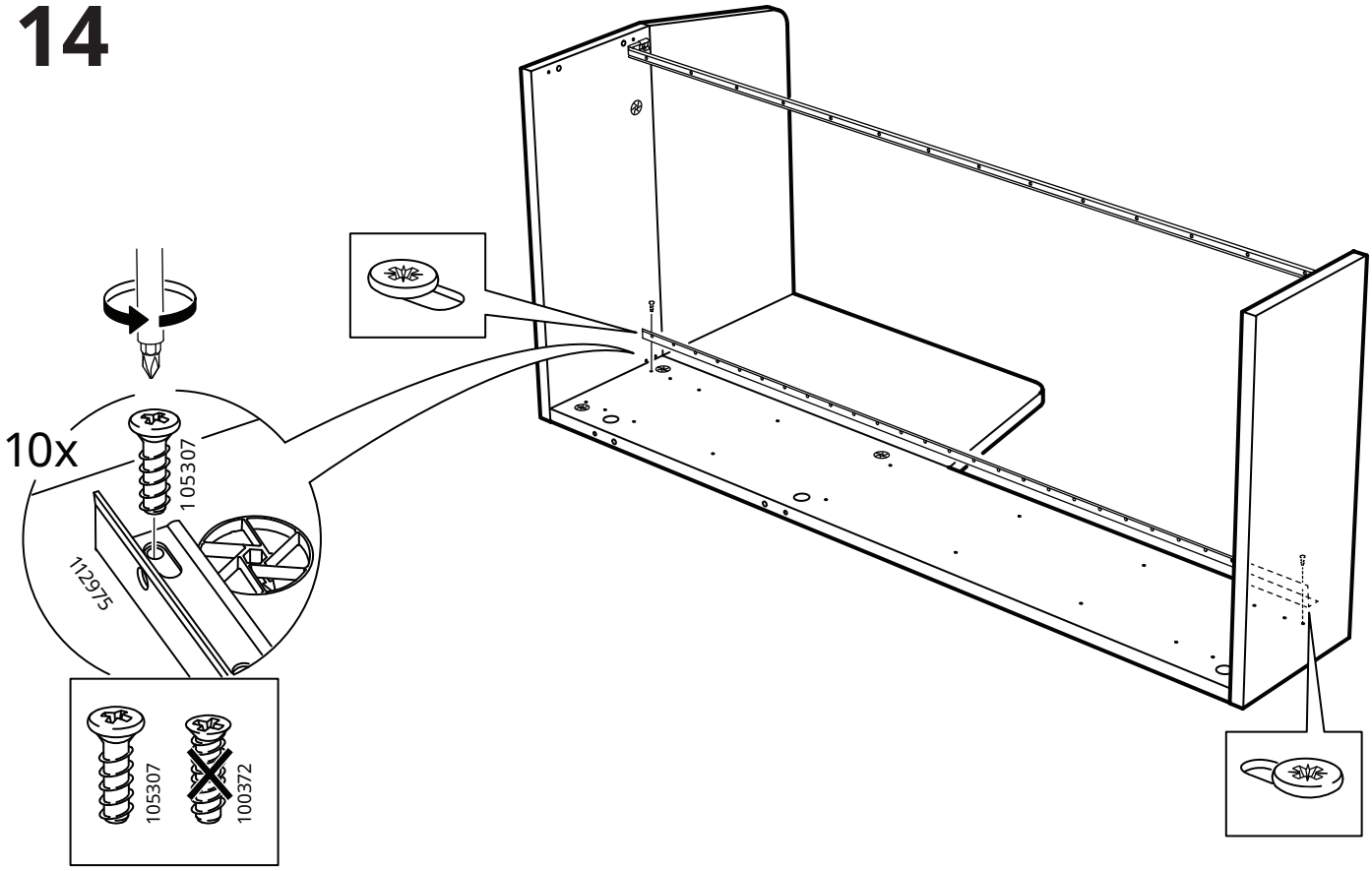

15

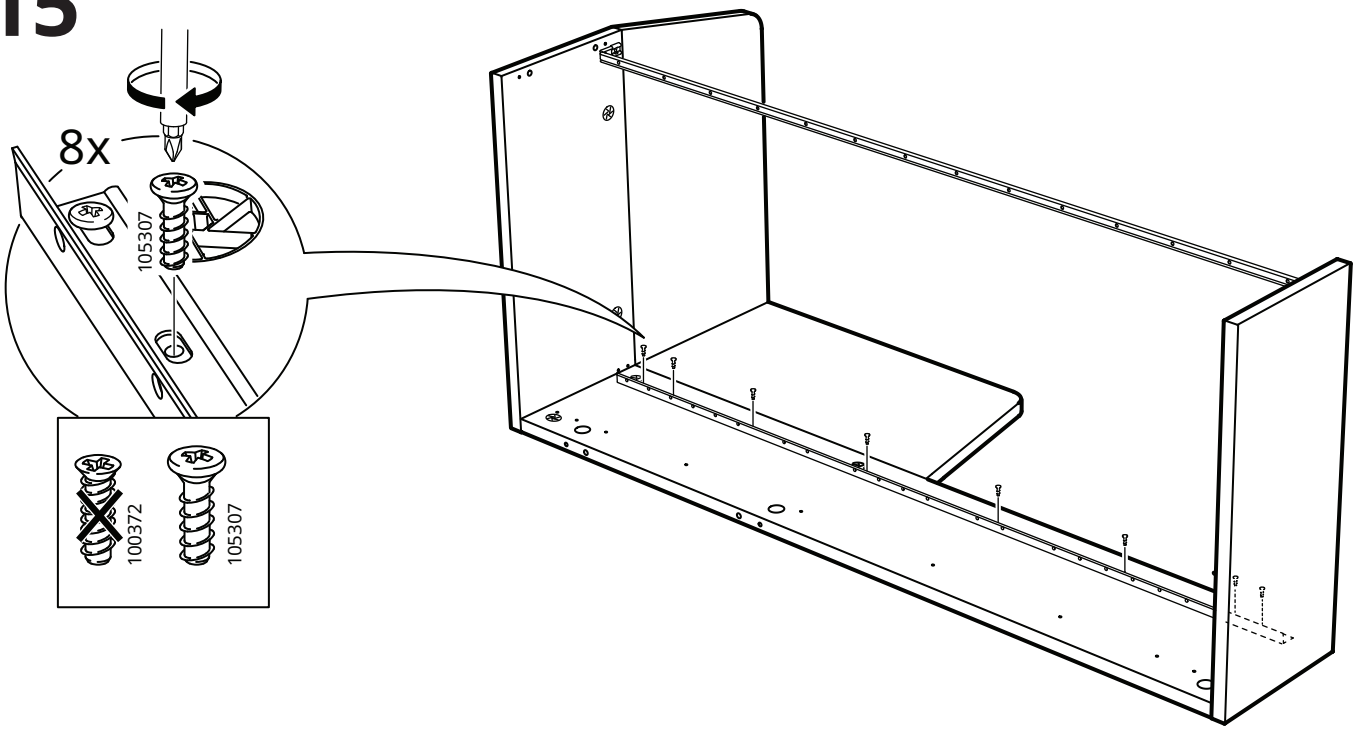
8x
105307
100372
105307

16

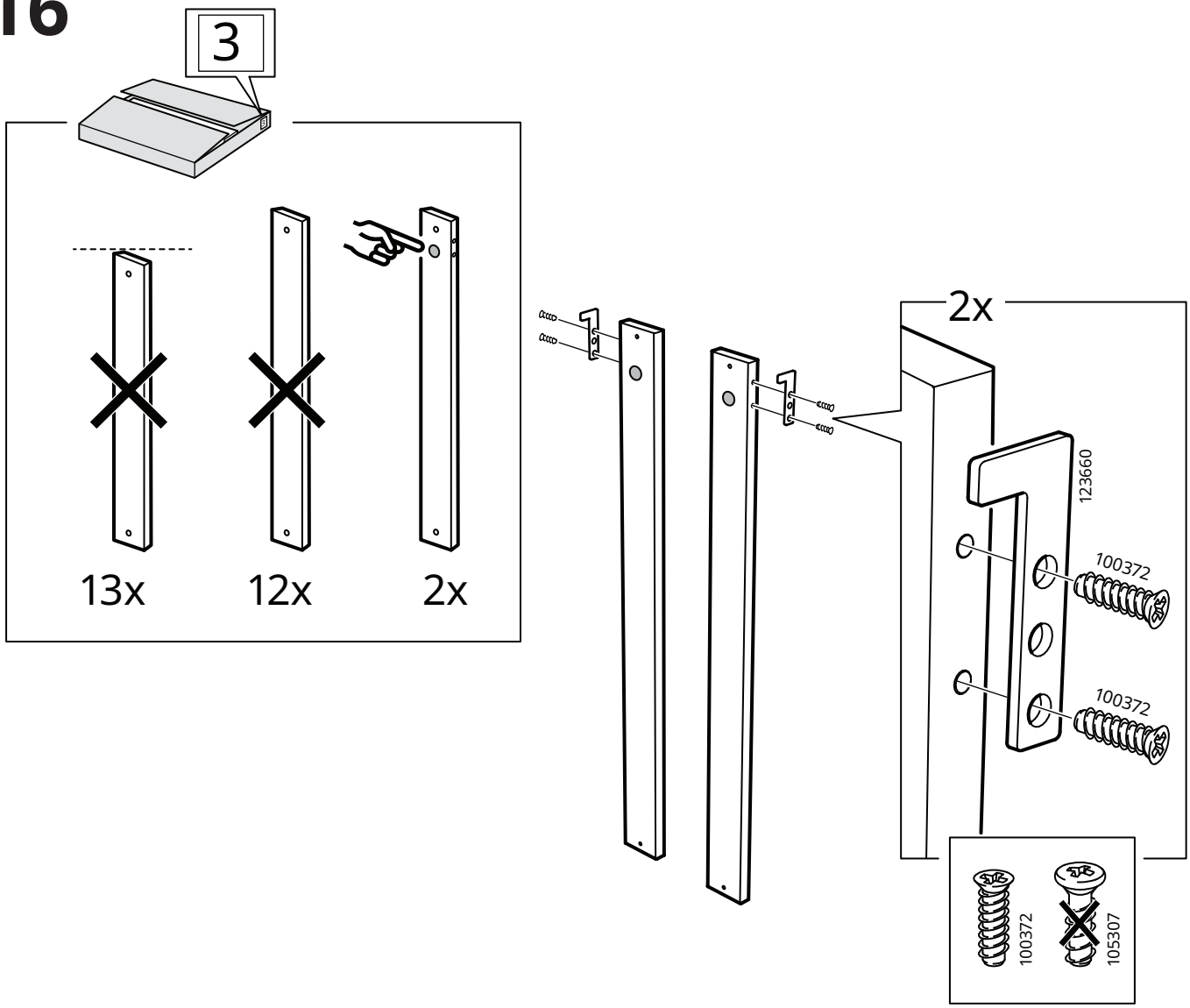
3
13x
12x
2x
2x
123660
100372
100372
100372
105307

17

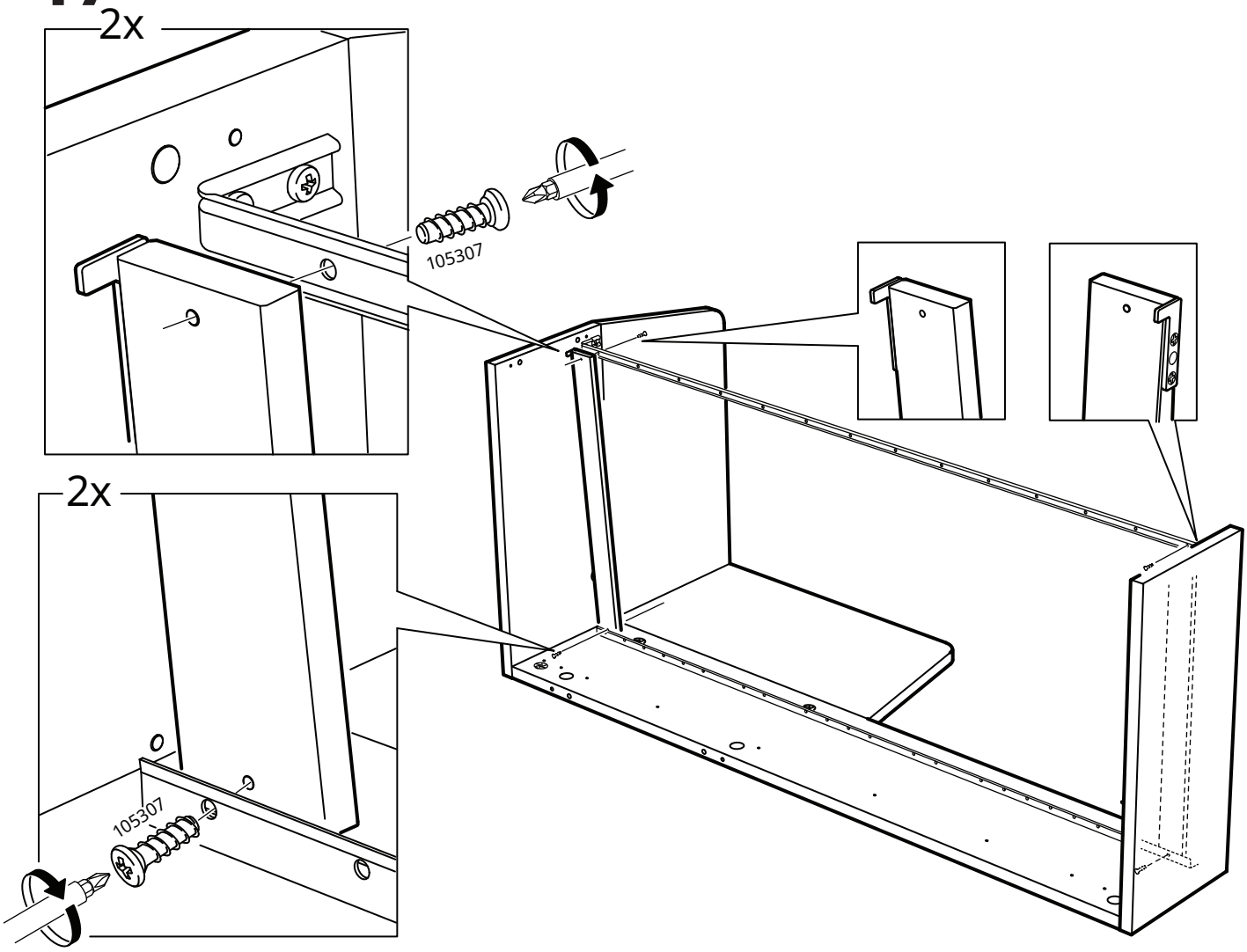

18

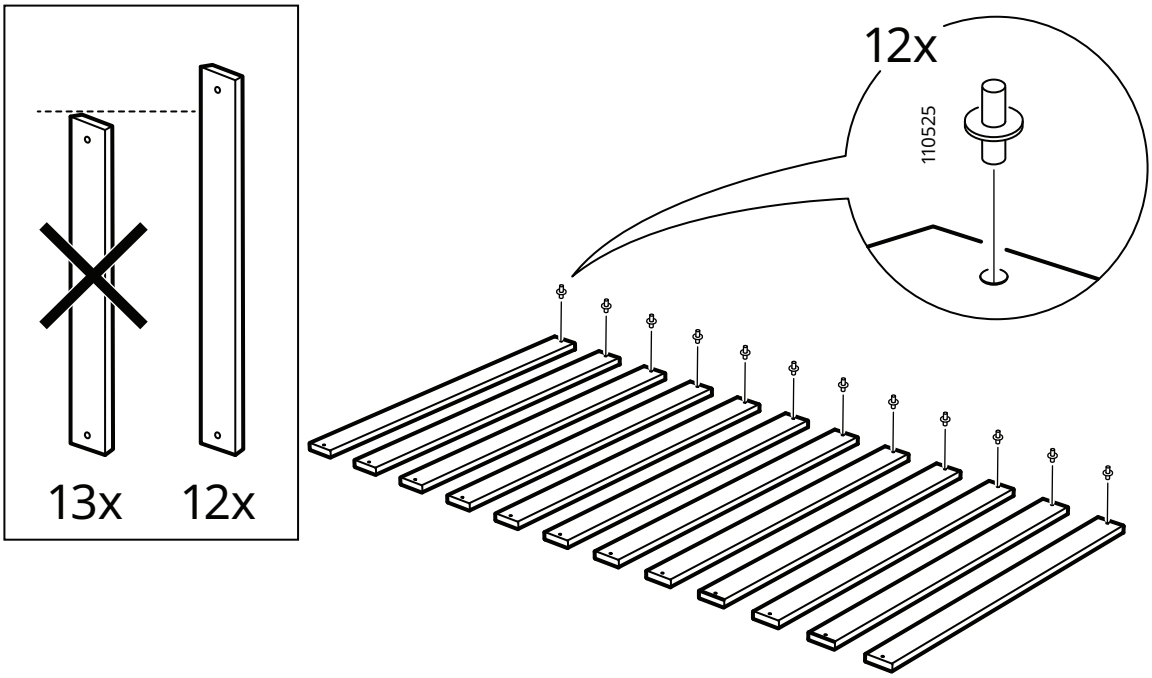

19

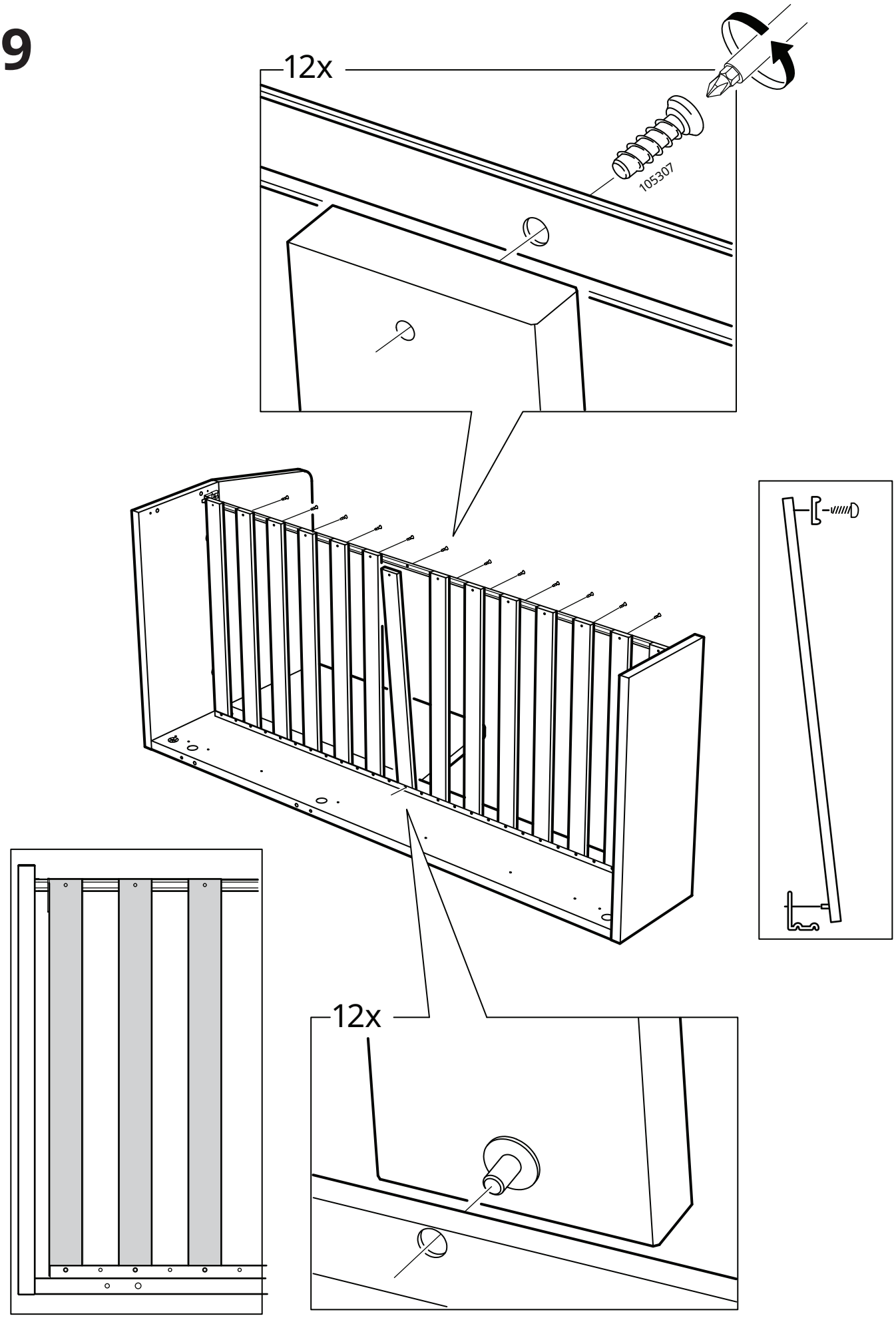

20

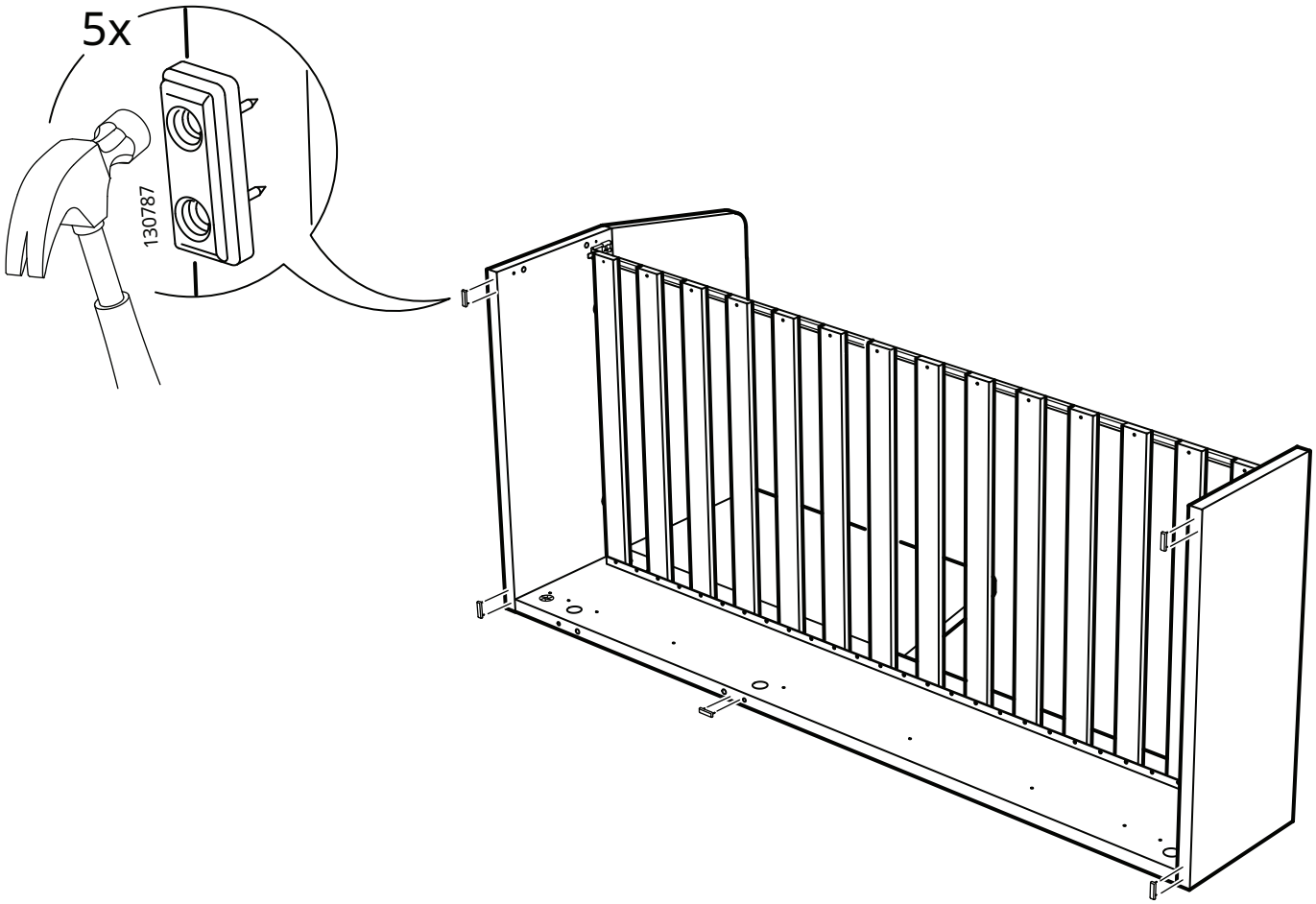

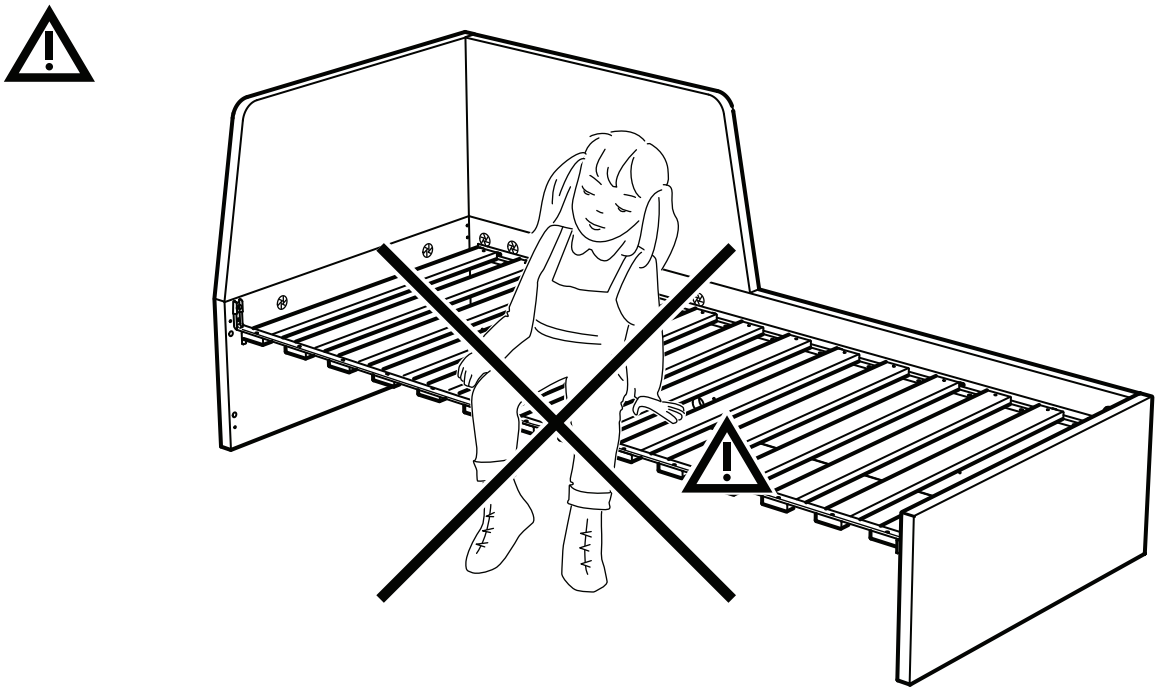

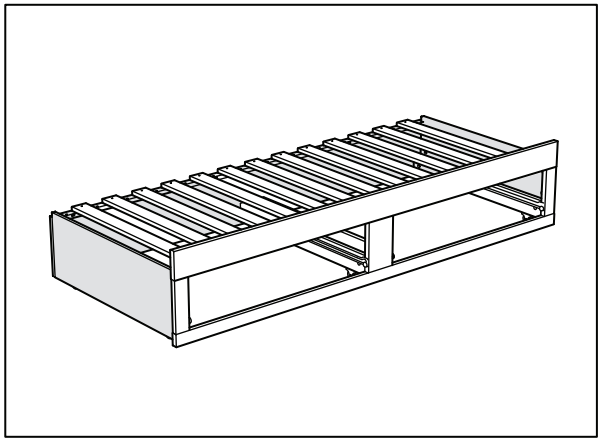

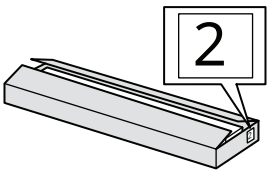
2

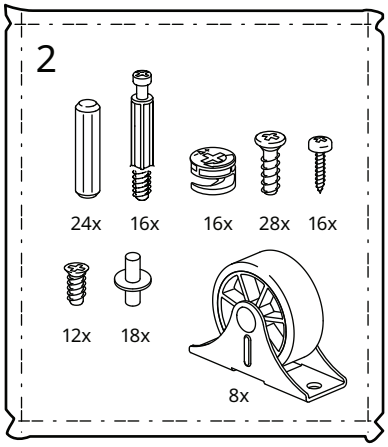
2
24x
16x
16x
28x
16x
12x
18x
8x

21

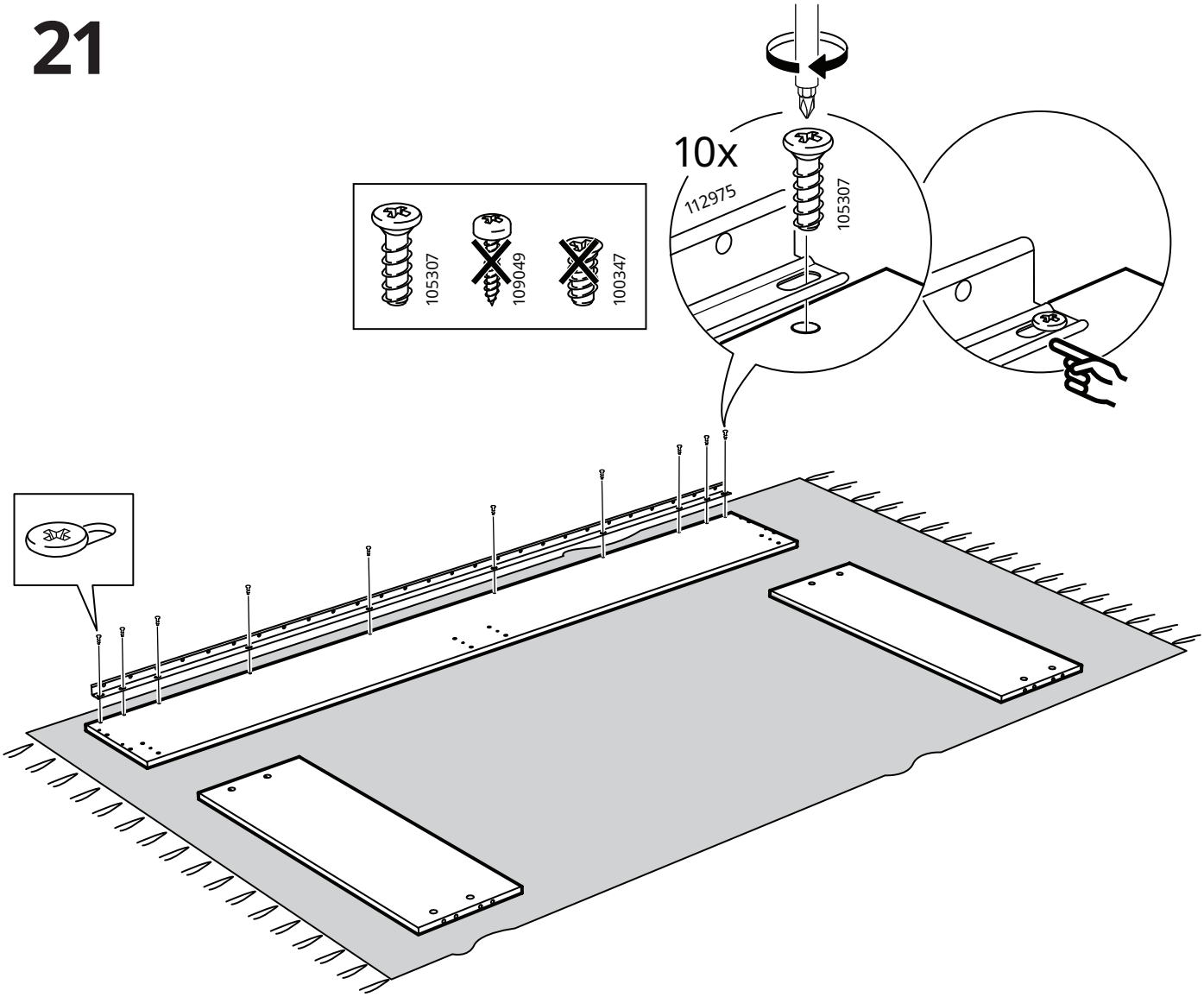
10x
112975
105307
105307
109049
100347

22

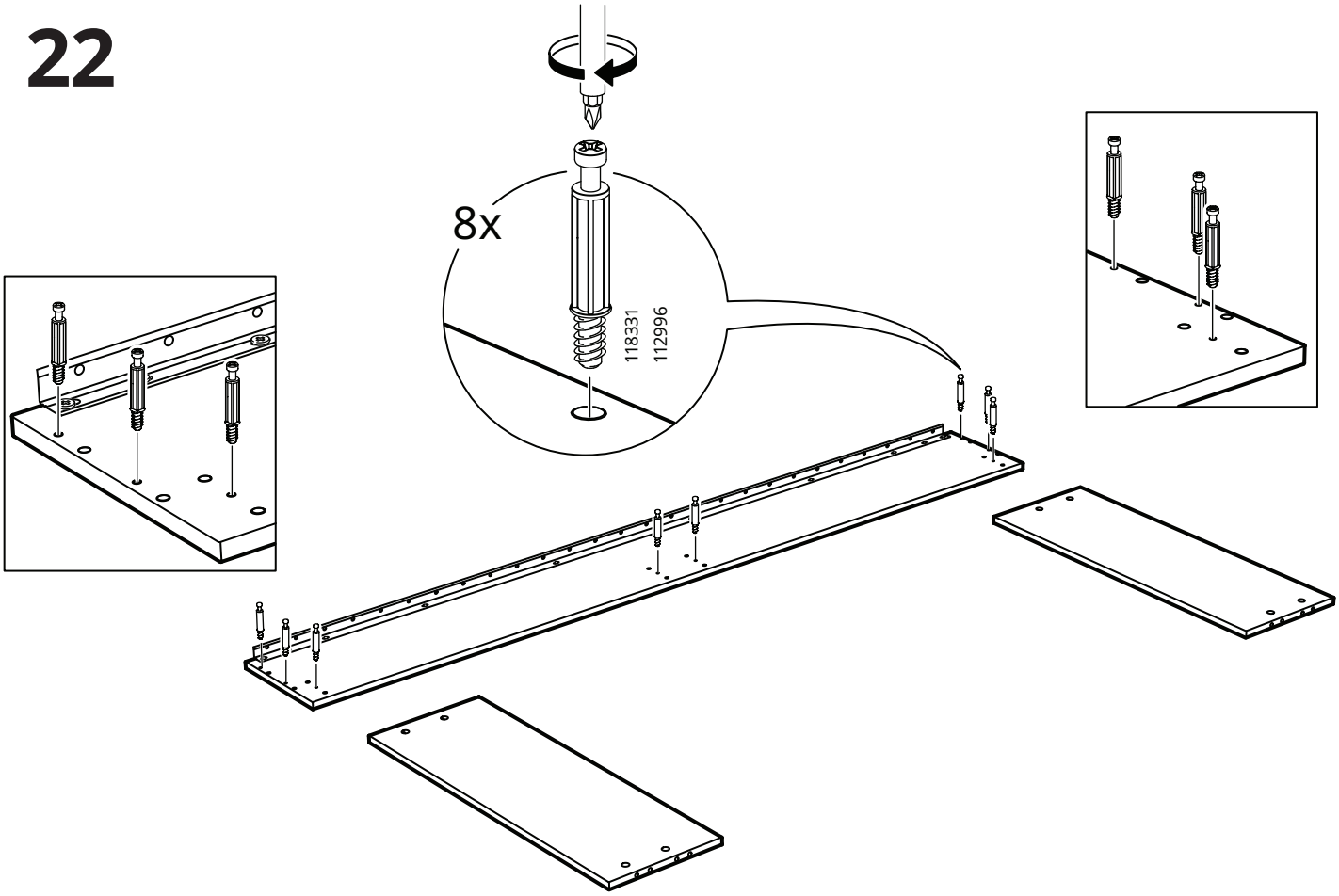

23

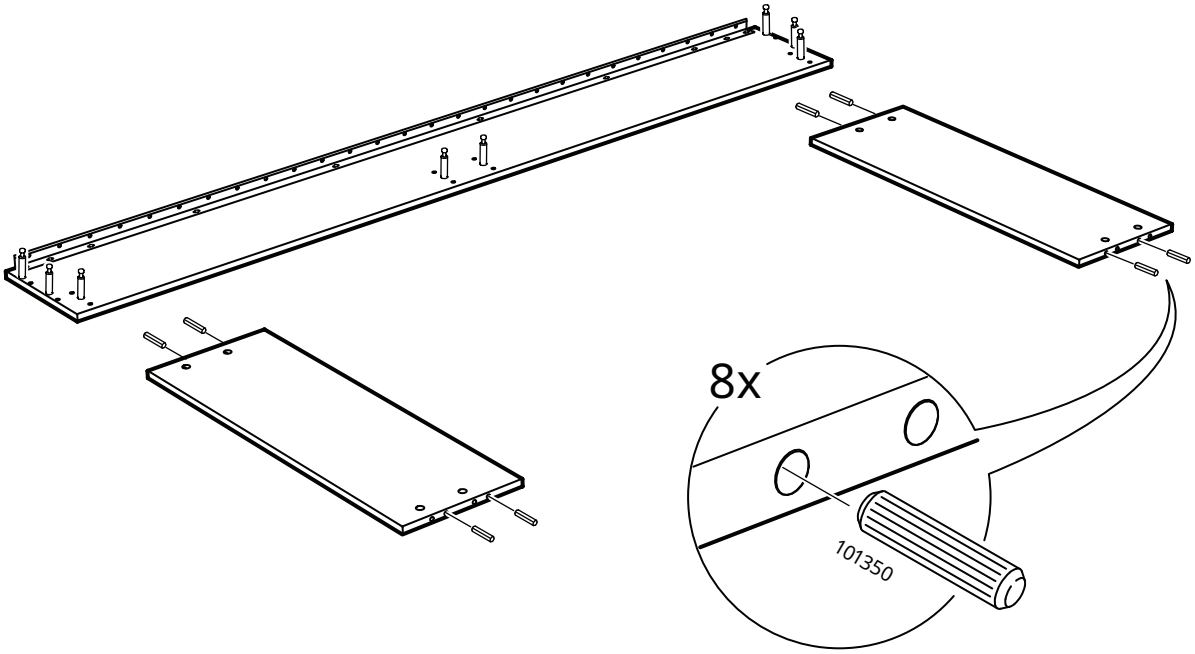

24

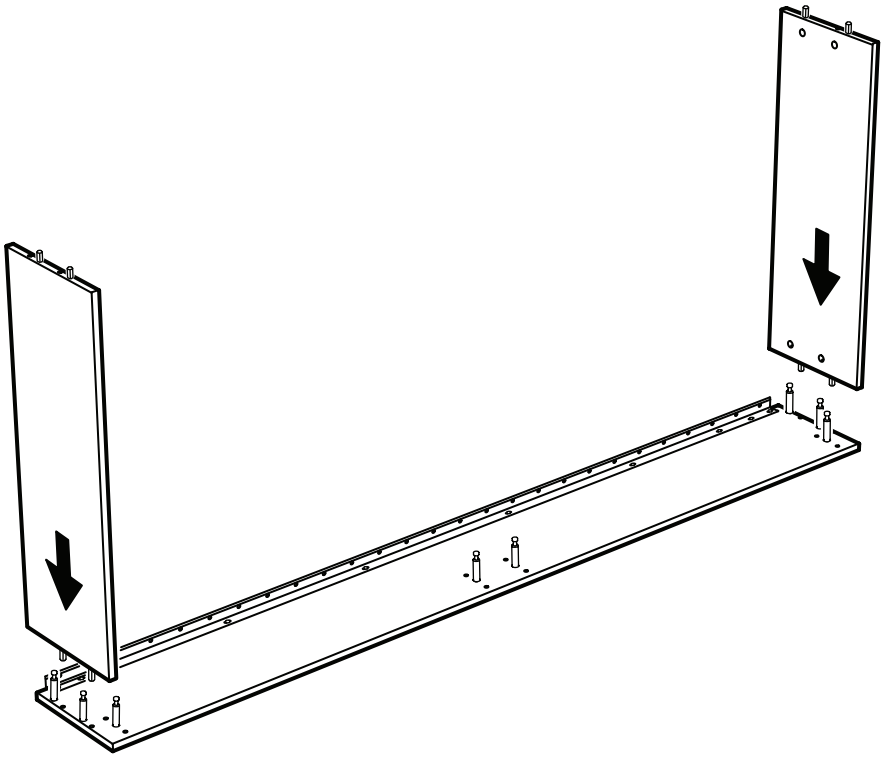

25

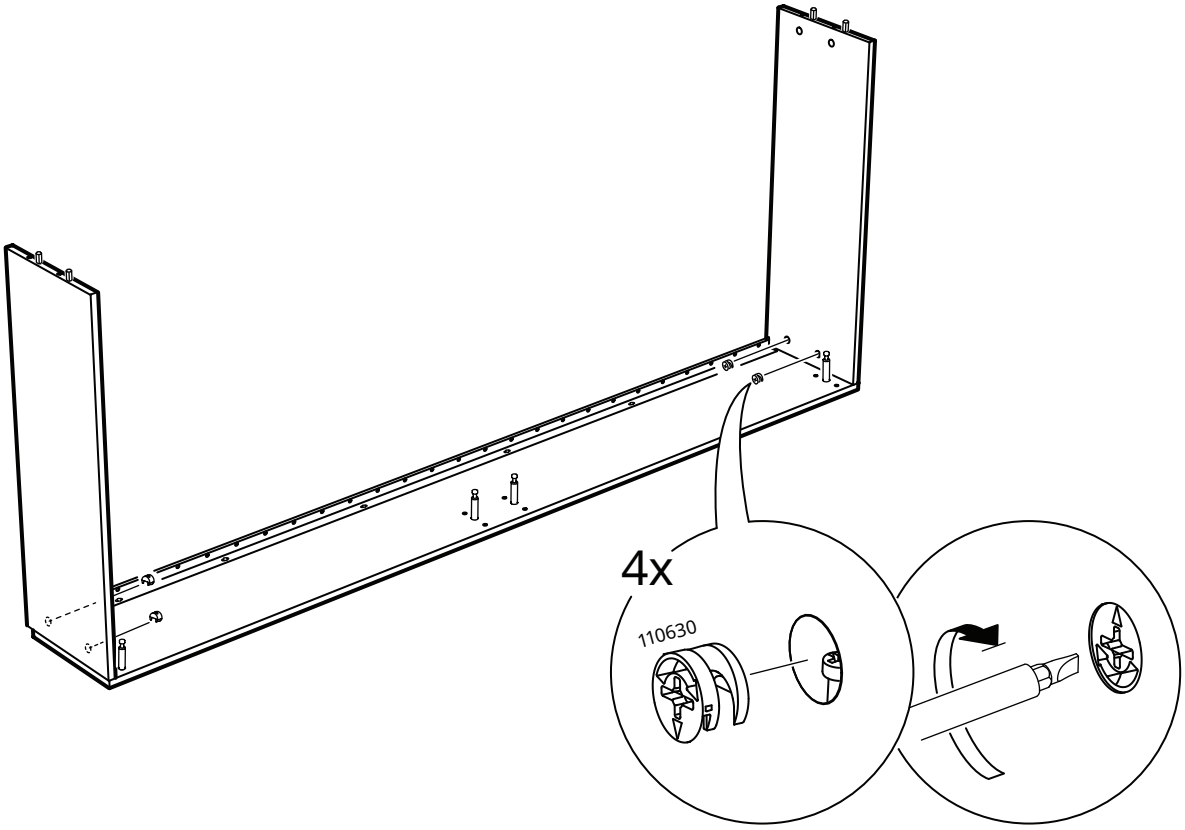

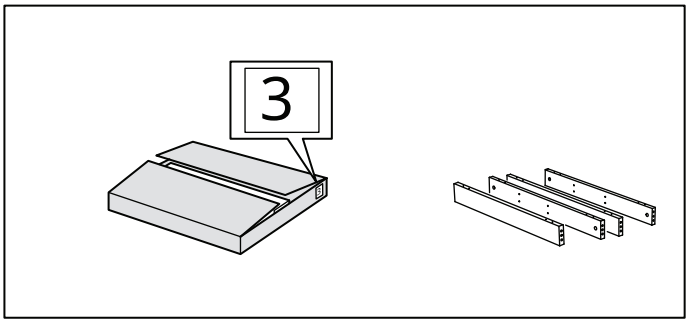
3

26

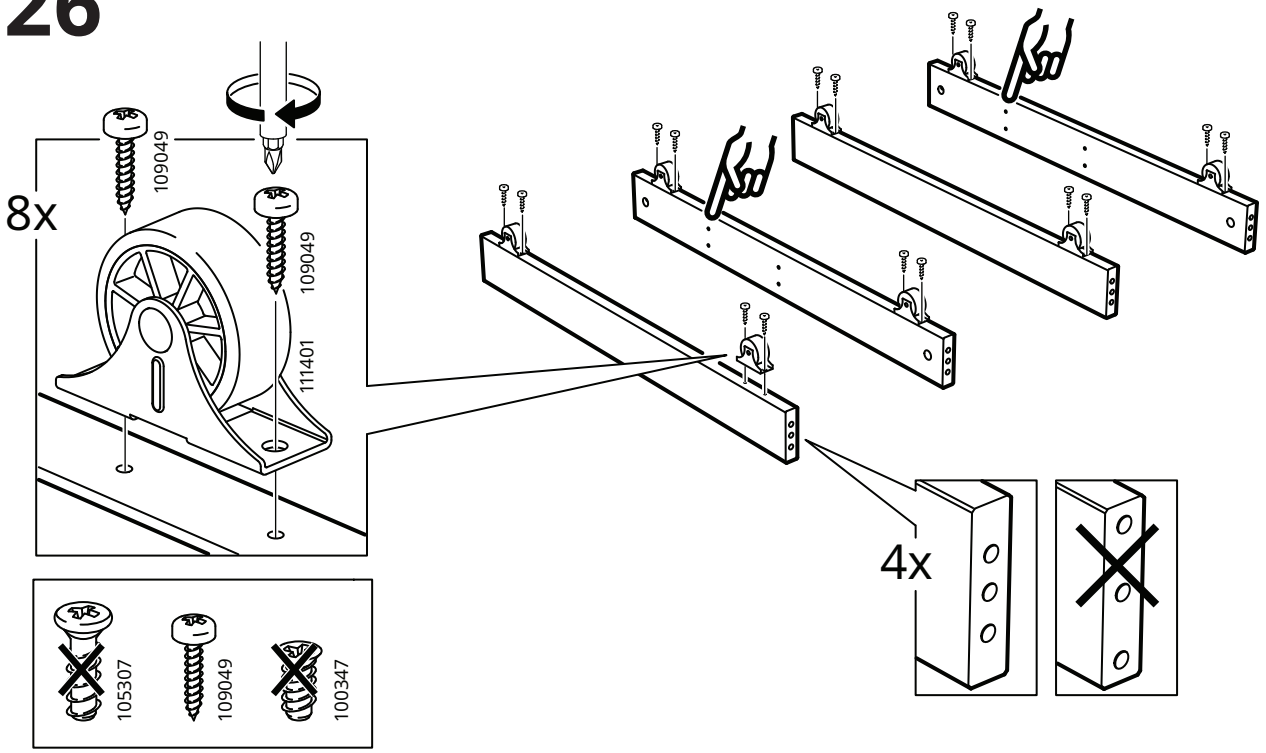
8x
109049
109049
111401
4x
105307
109049
100347

27

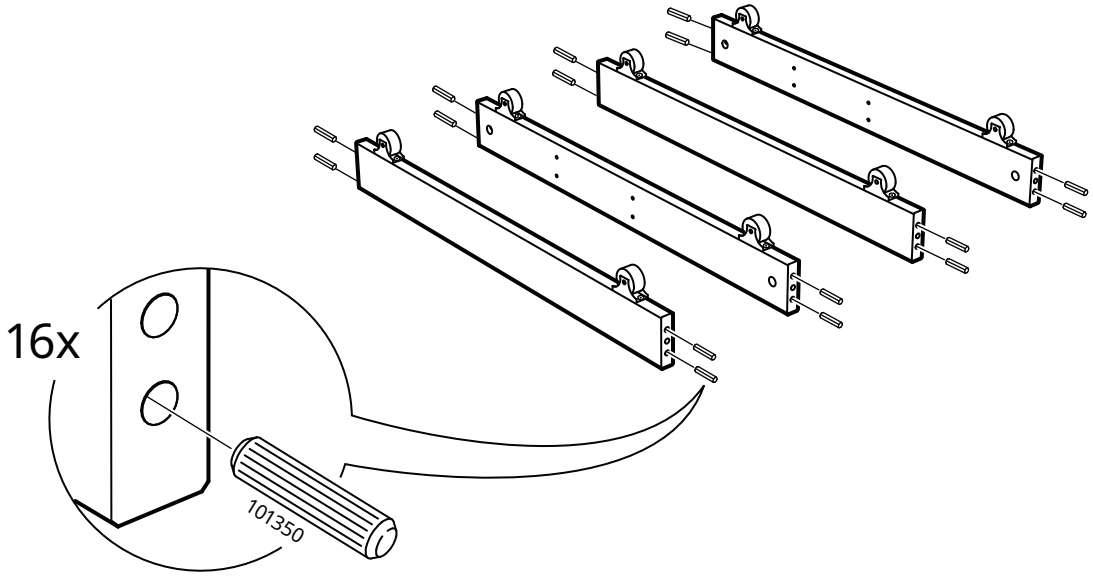
16x
101350

28

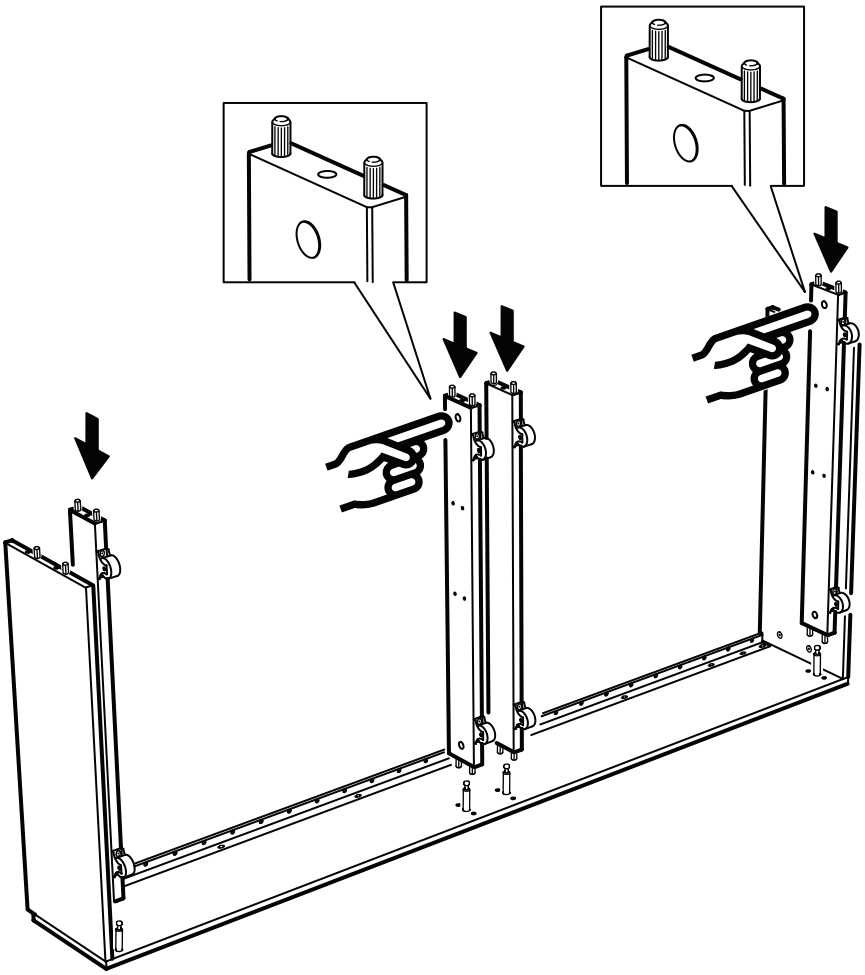

29

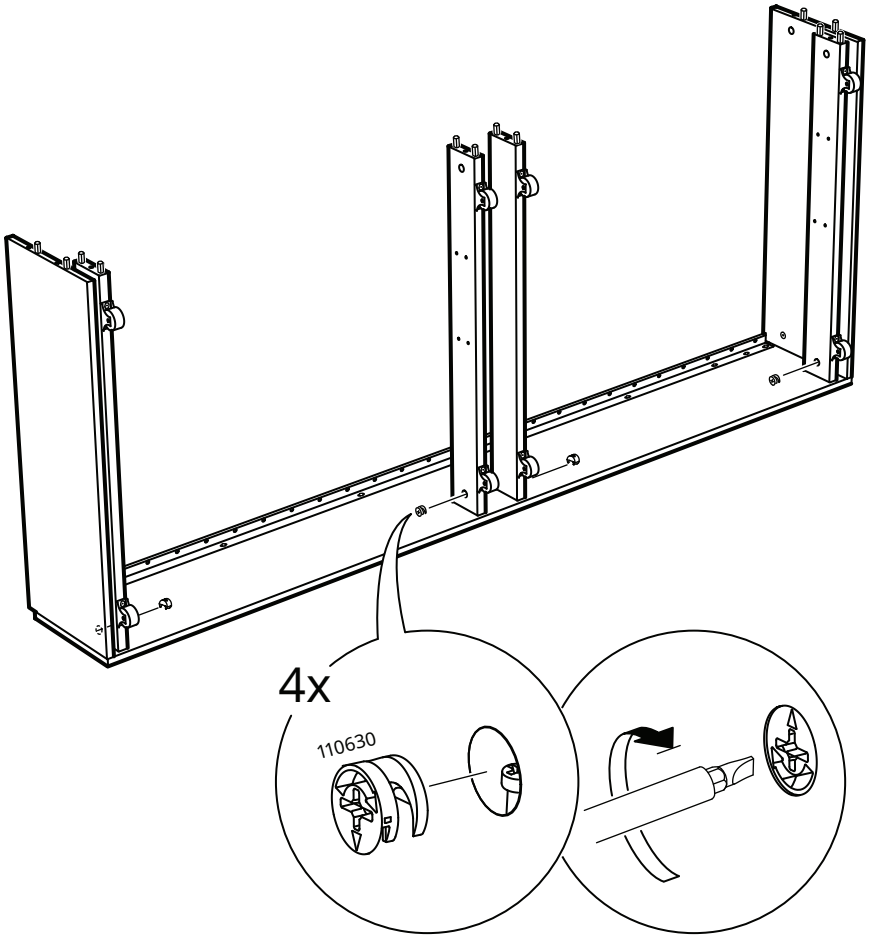

30

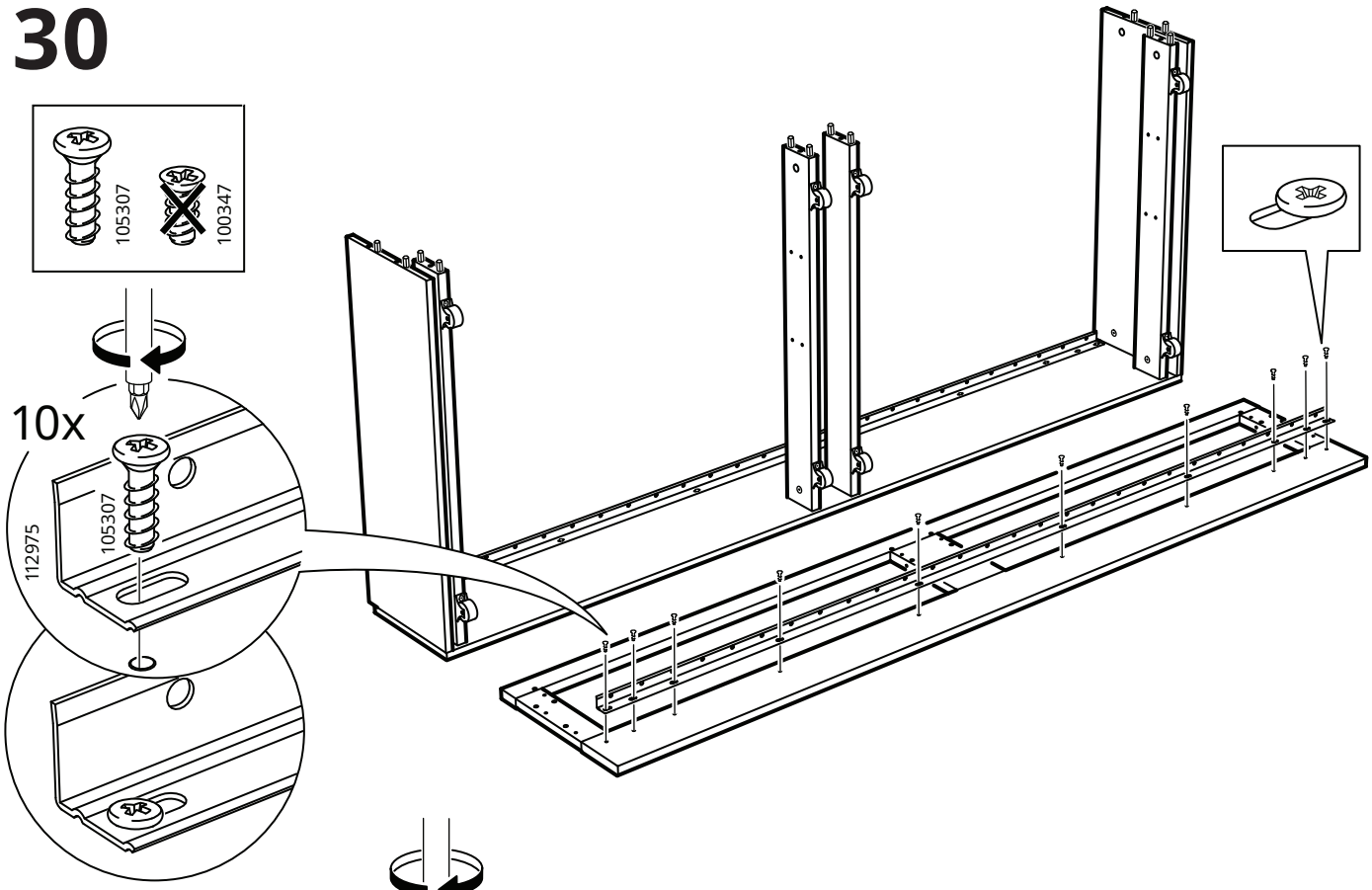

31

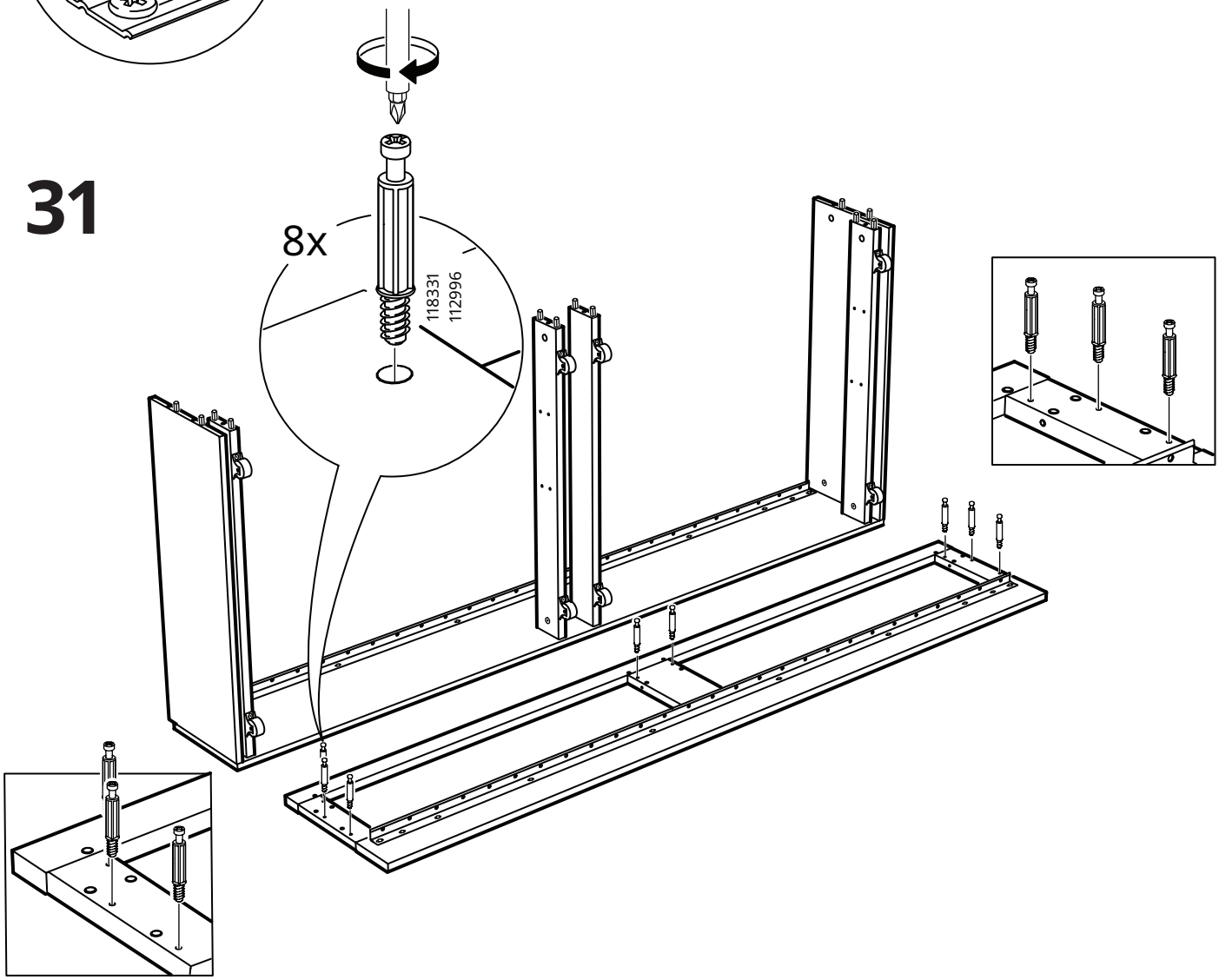

32

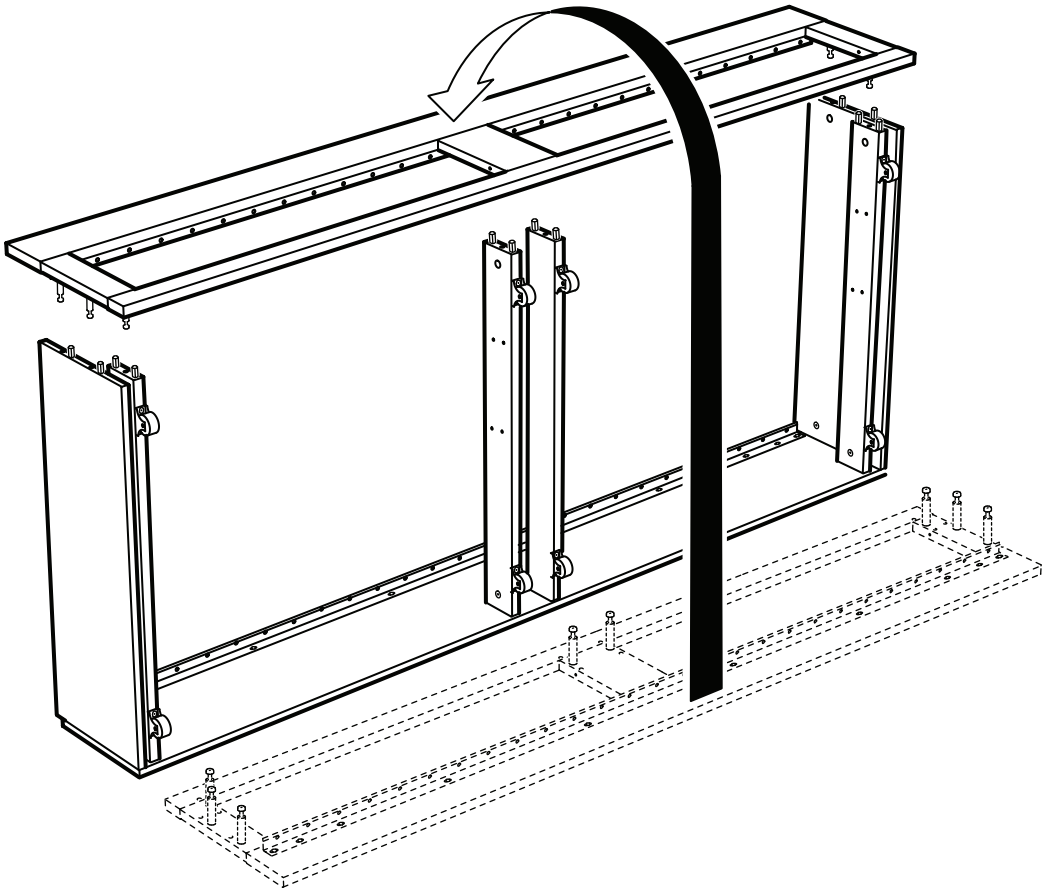

33

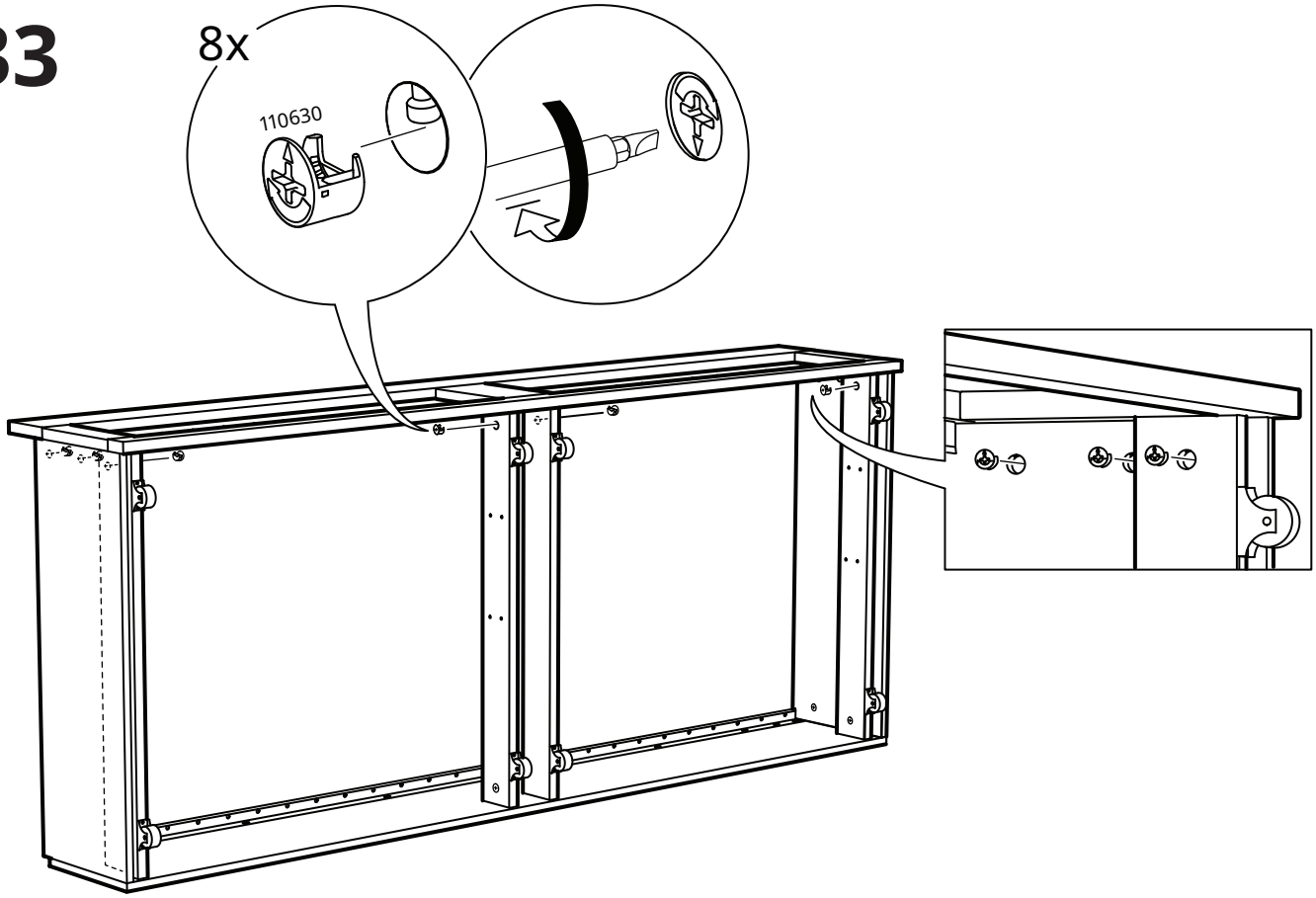

34

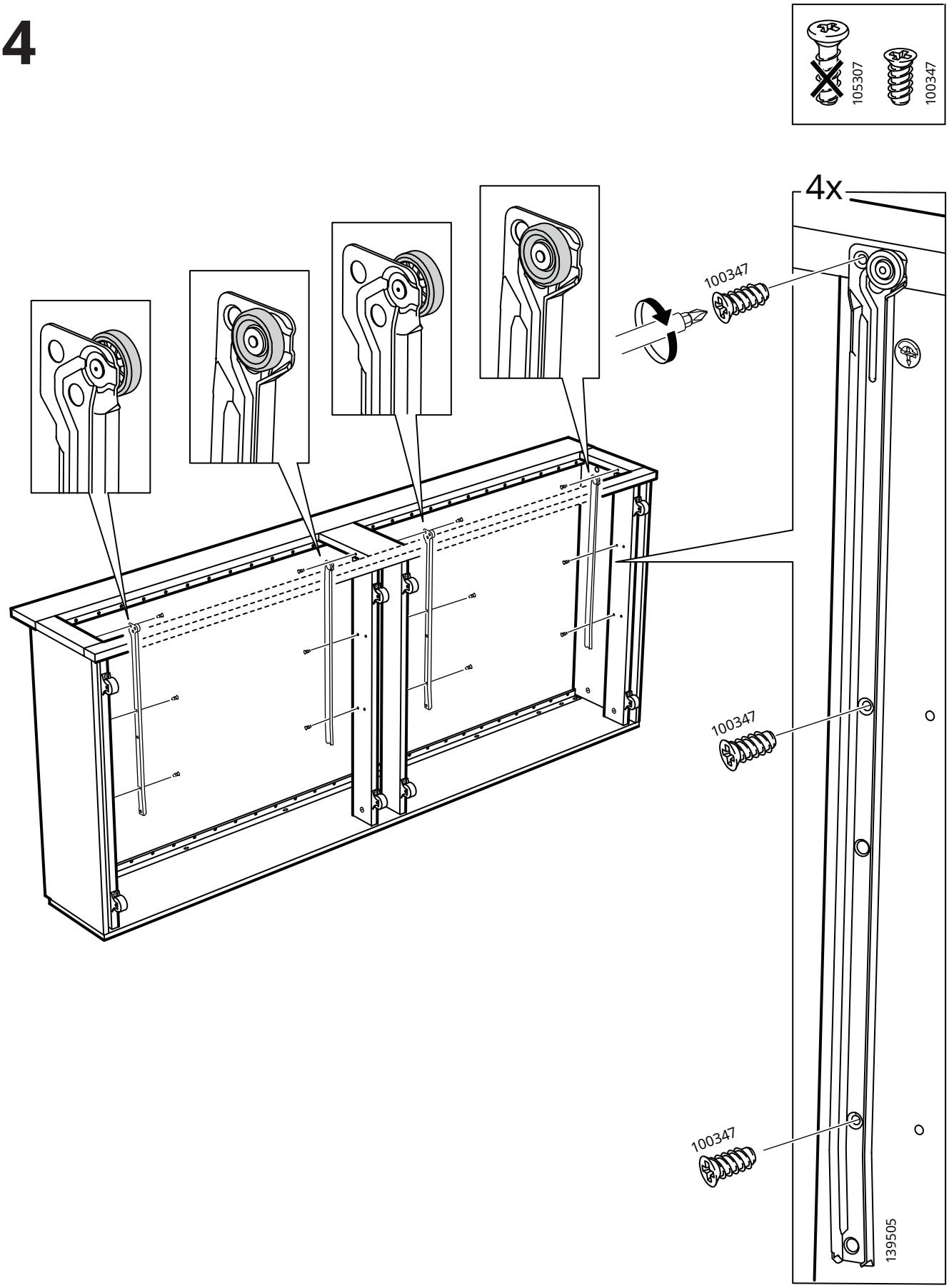

35

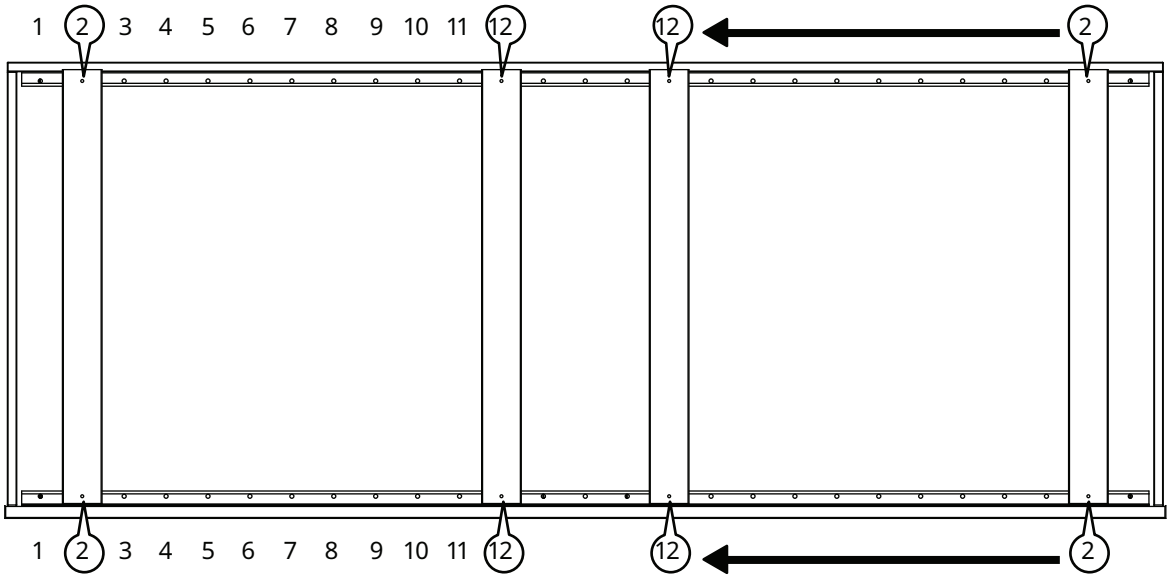
1 2 3 4 5 6 7 8 9 10 11 12
12
2
1 2 3 4 5 6 7 8 9 10 11 12
12
2

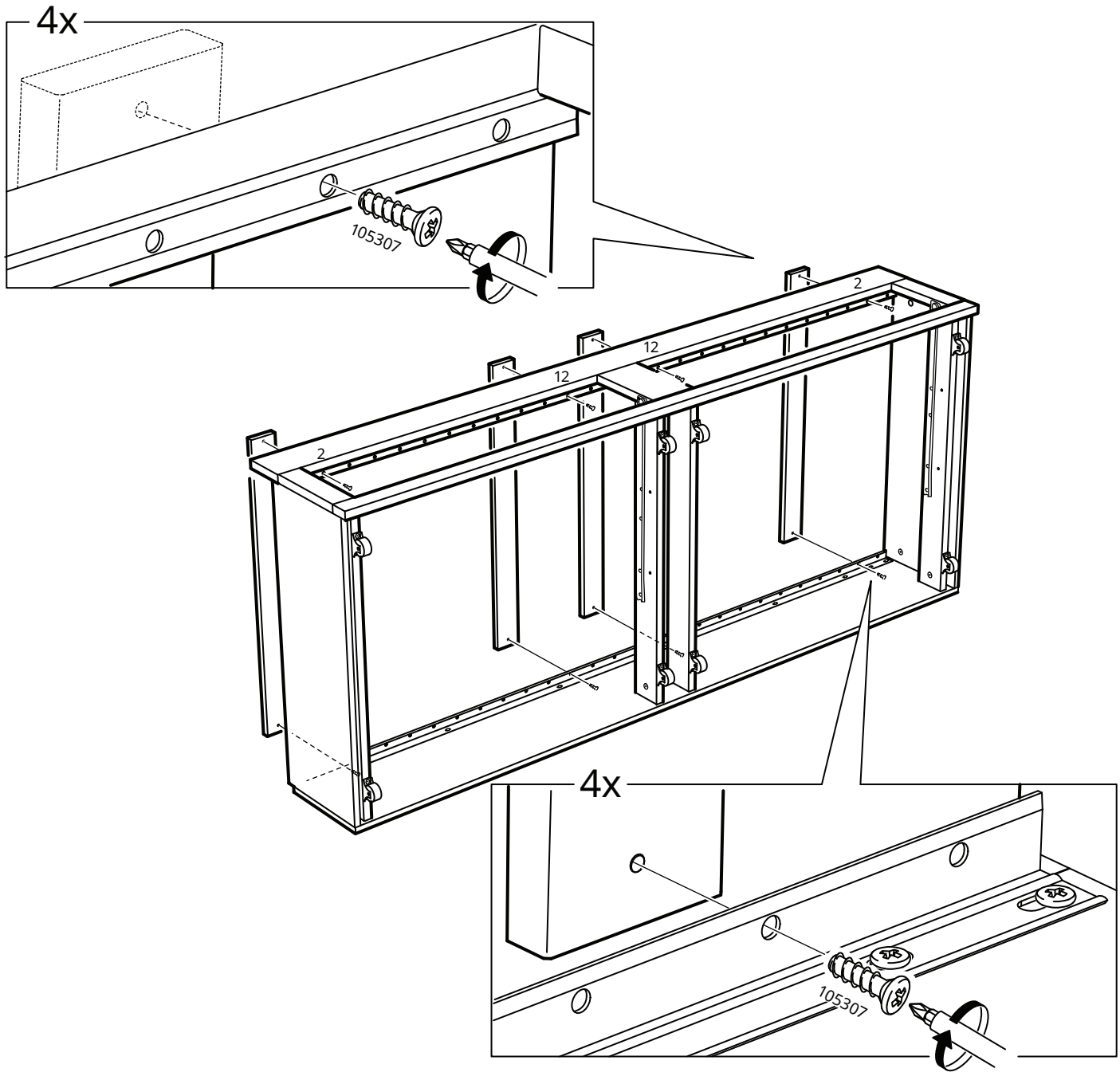
4x
105307
2
12
12
2
4x
105307

36

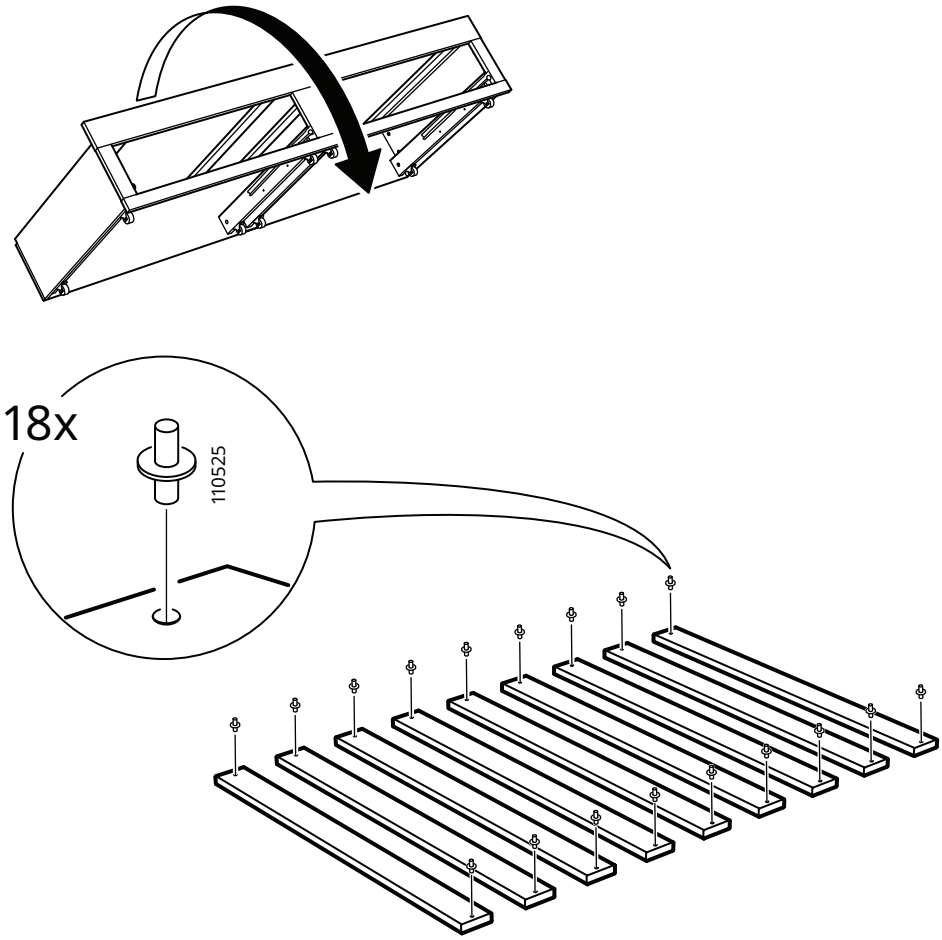

37

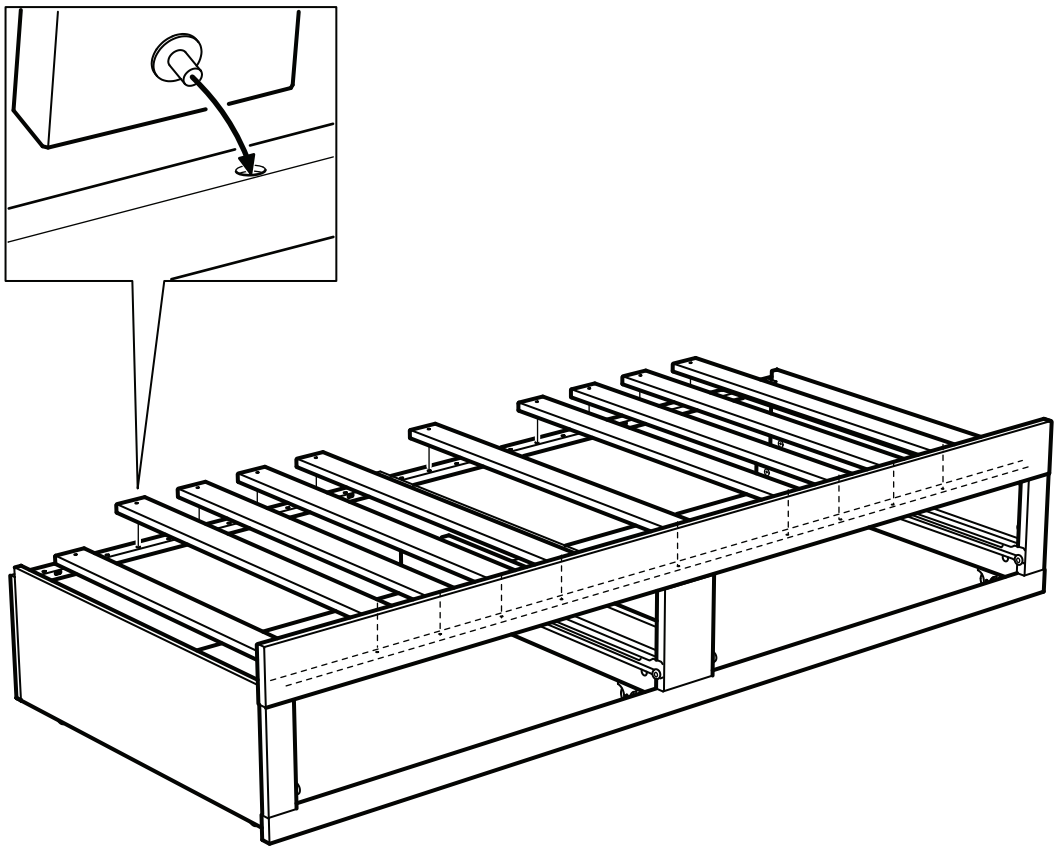

38

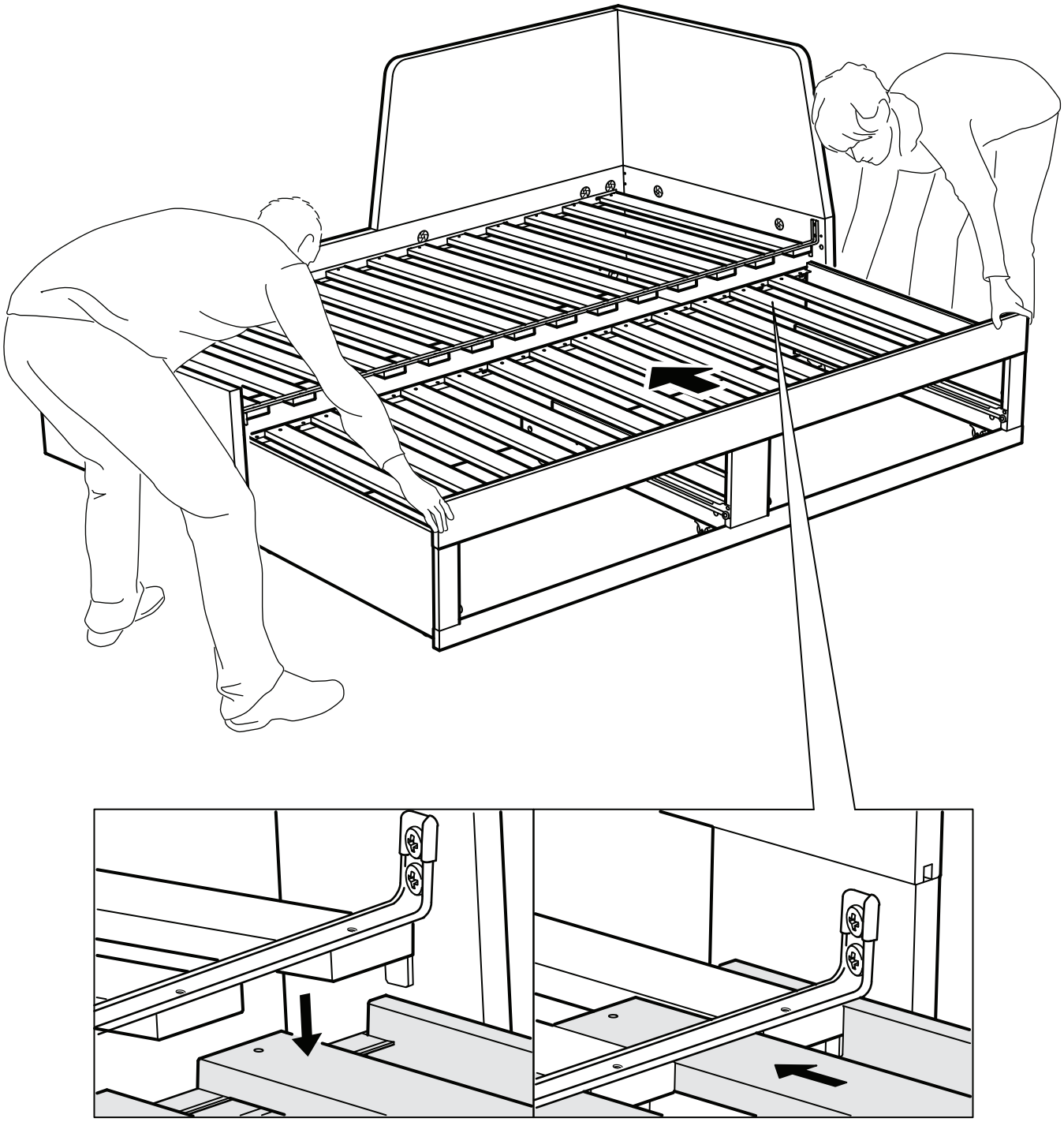

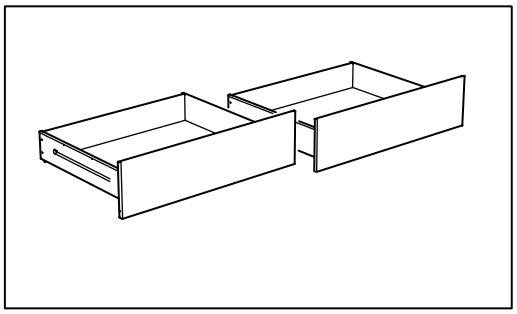

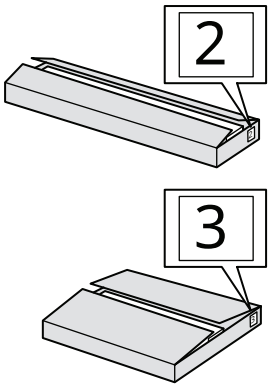

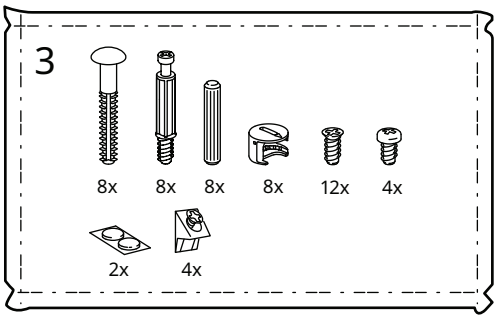

39

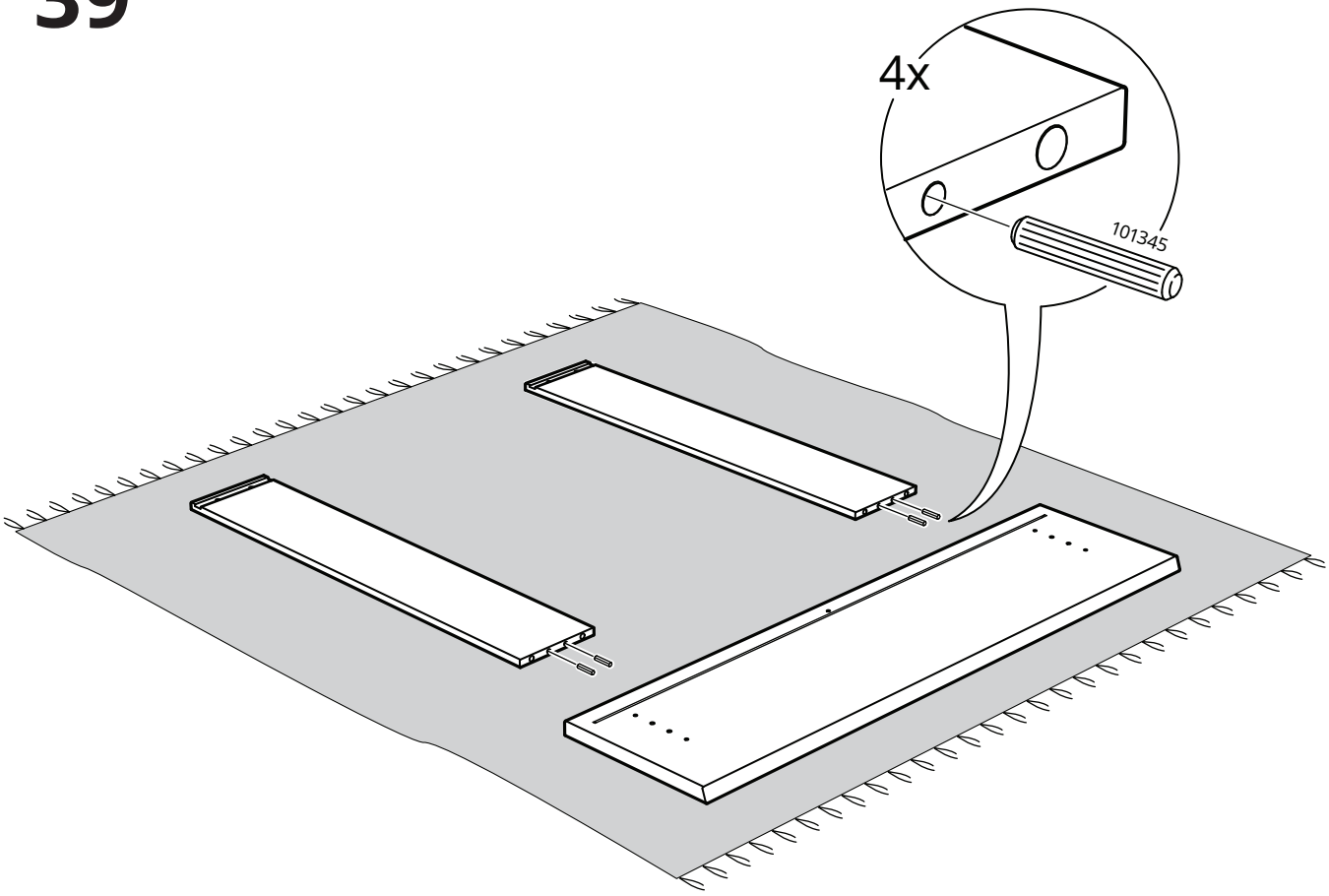

40

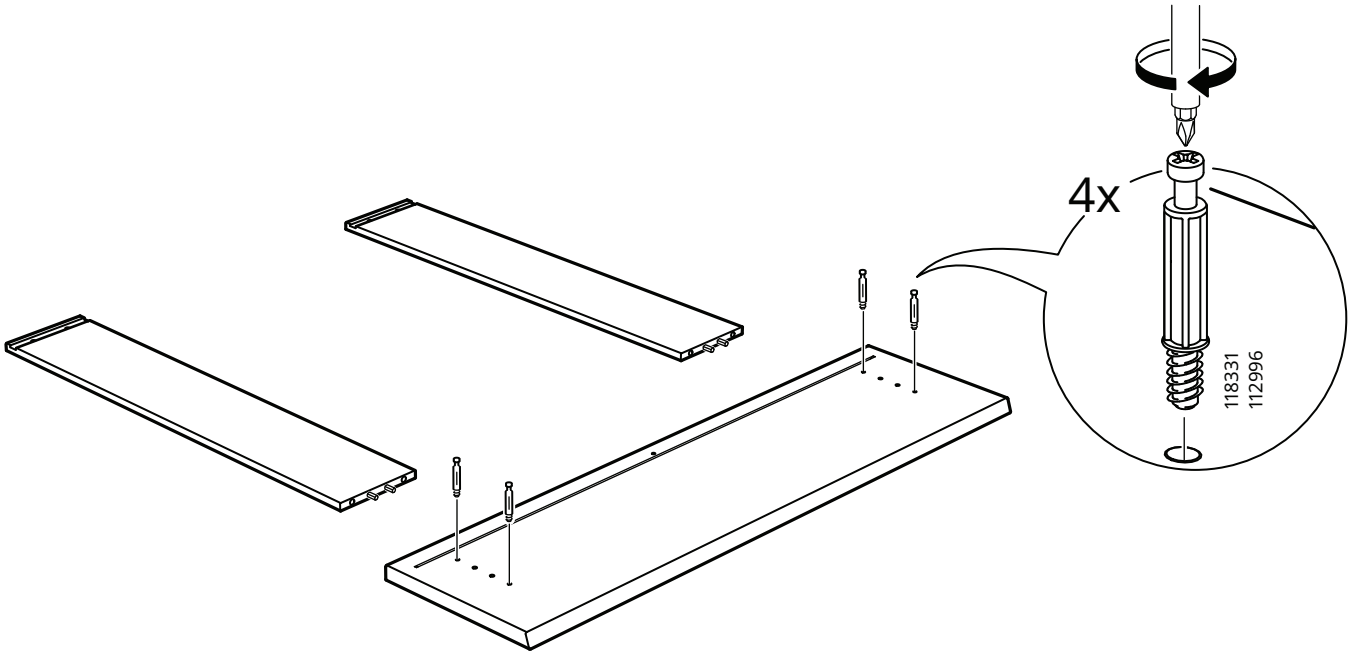

41

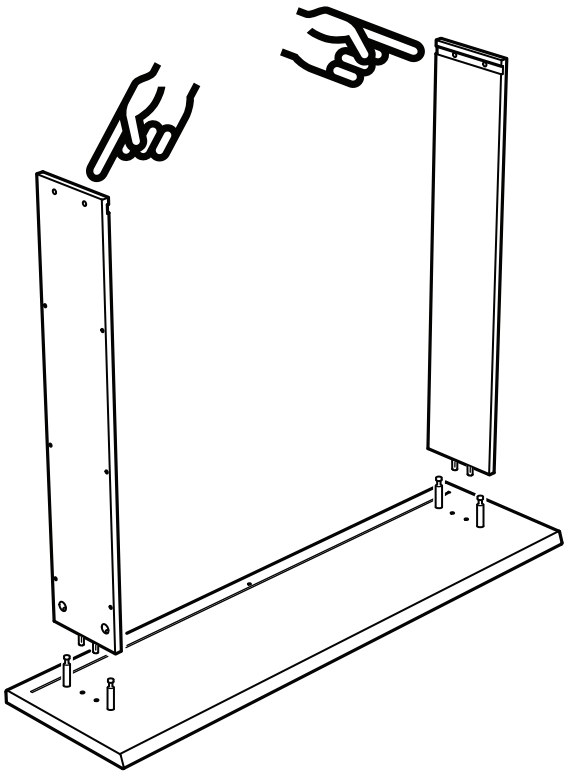

42

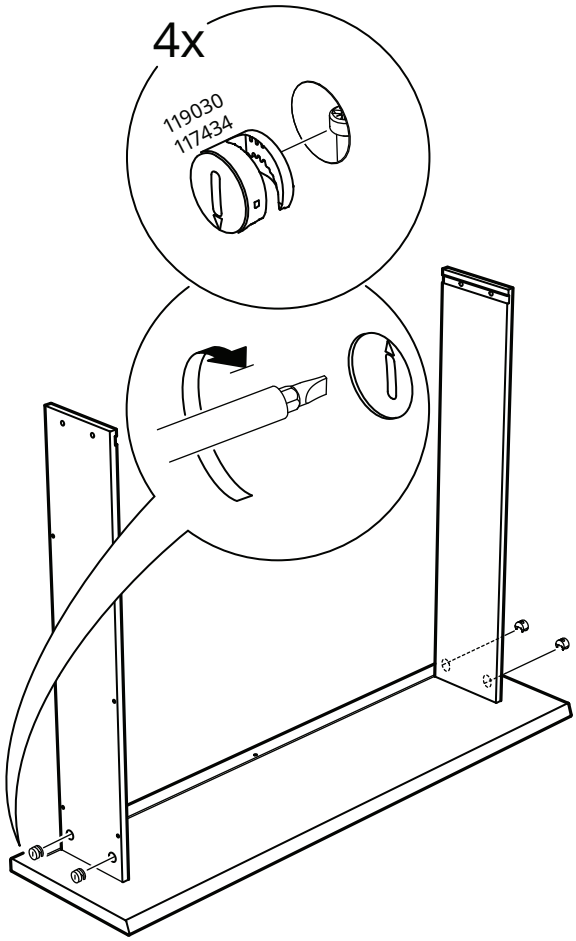

43

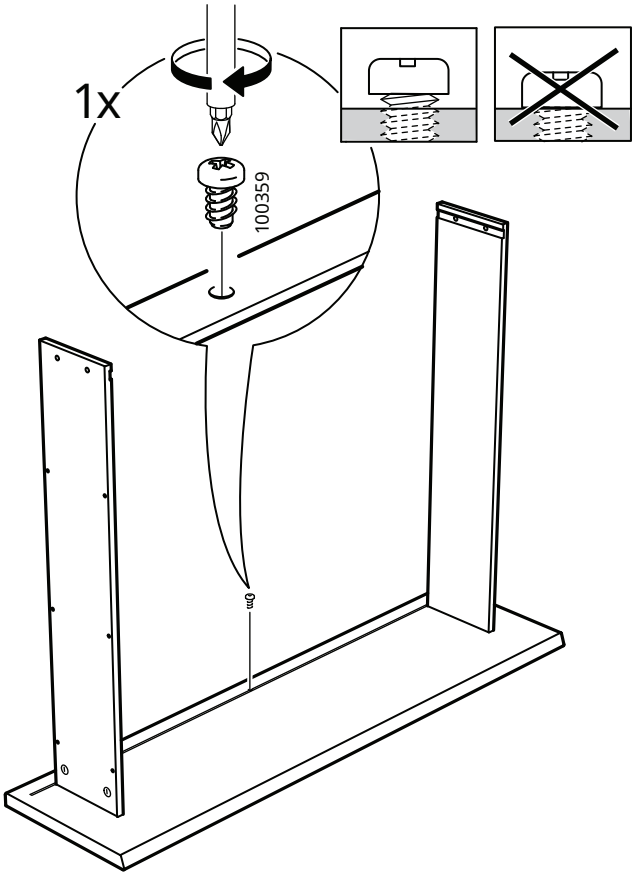

44

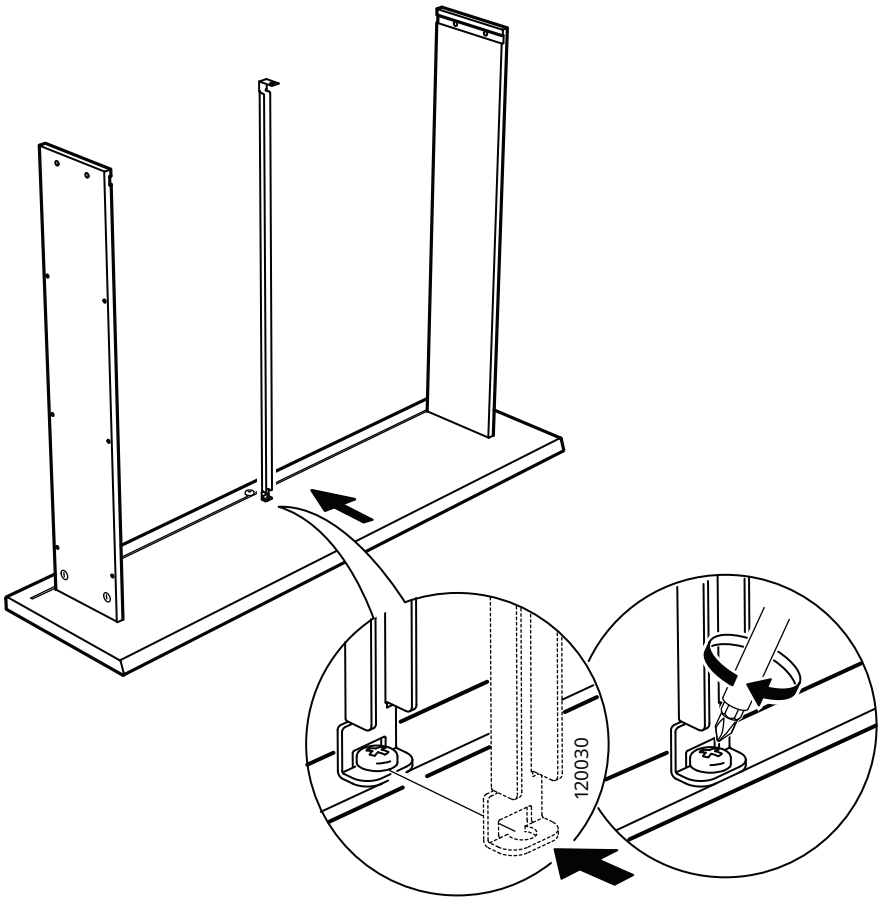

45

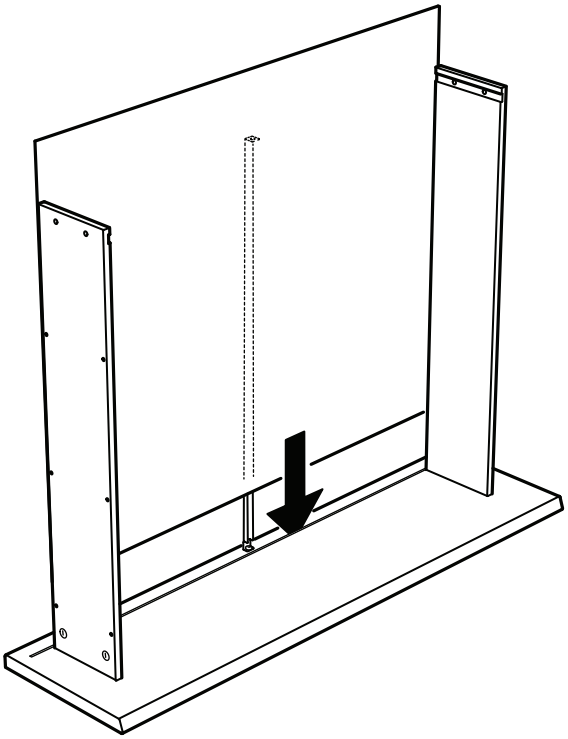

46

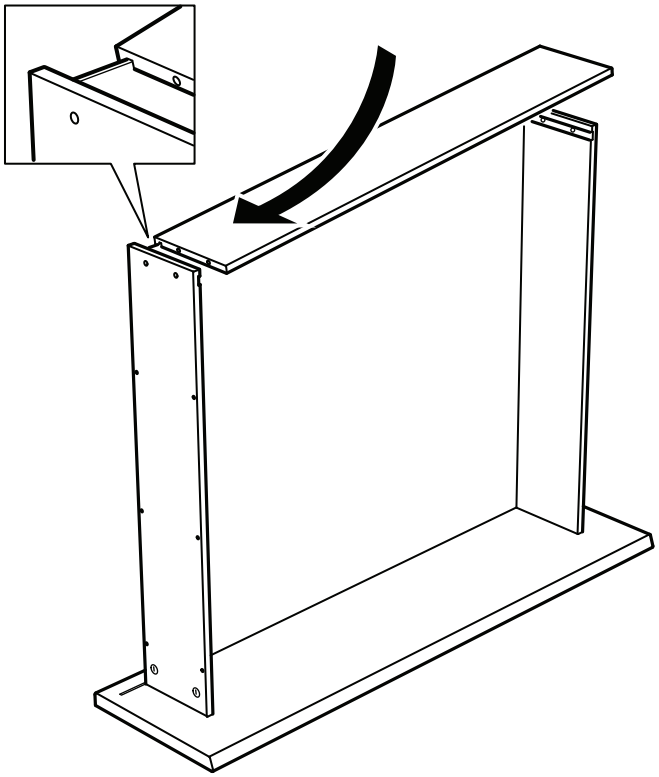

47

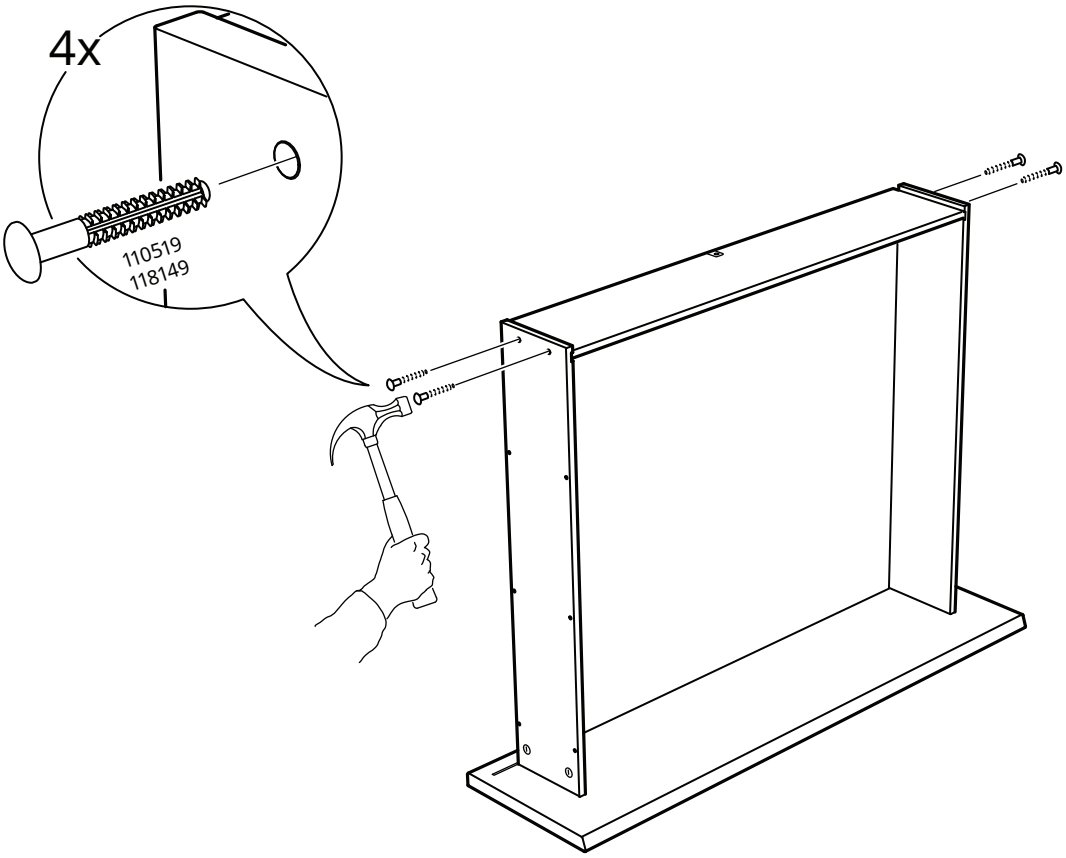

48

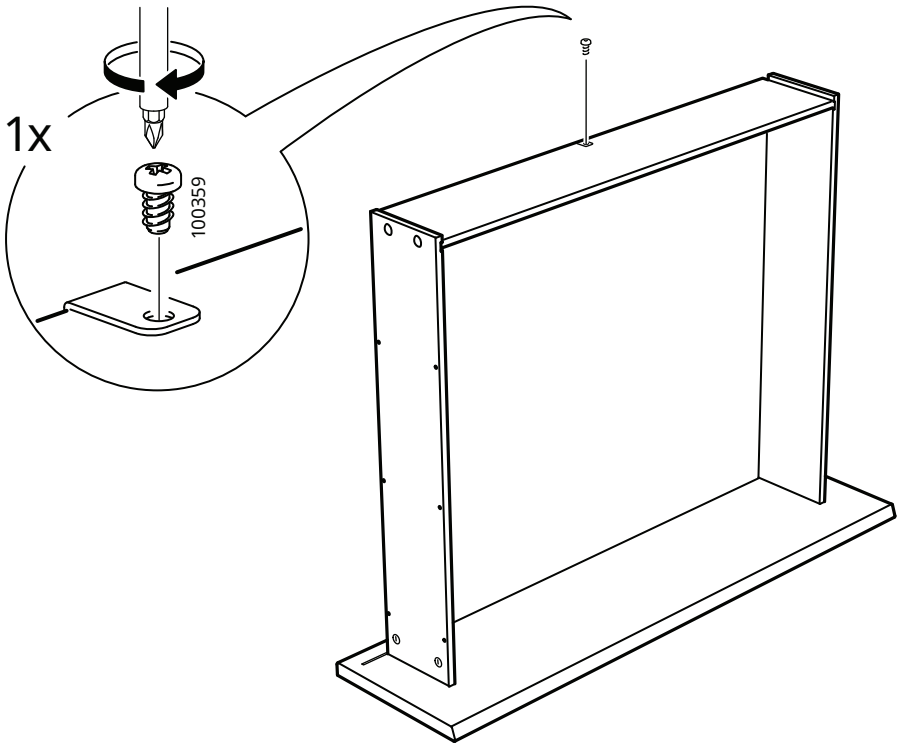

49

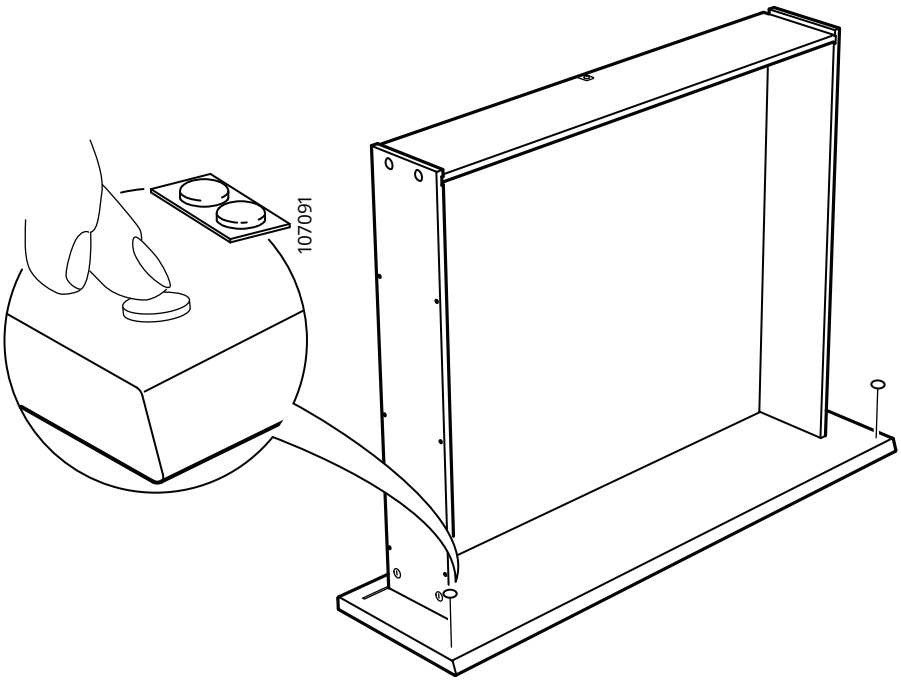

50

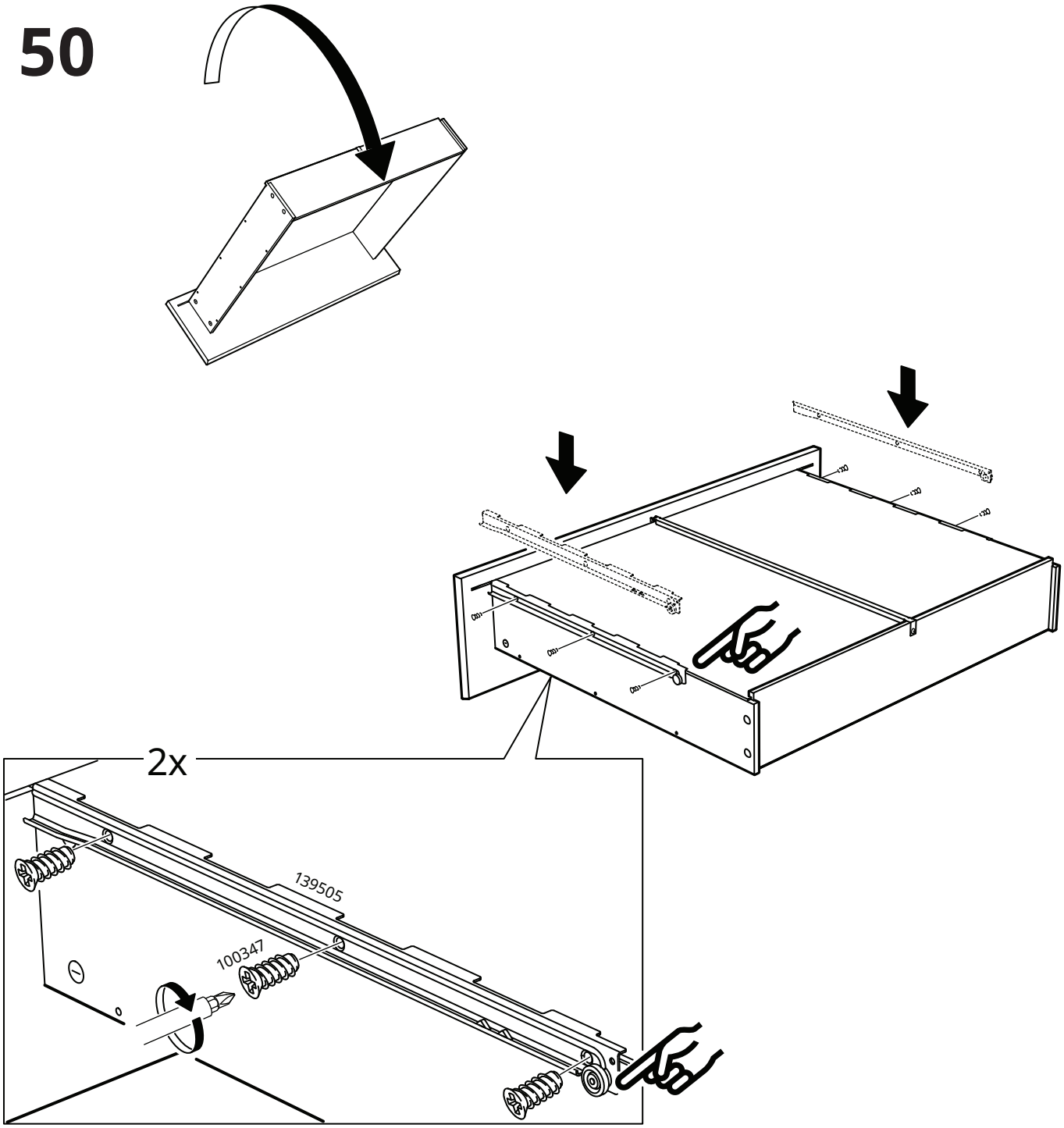

51

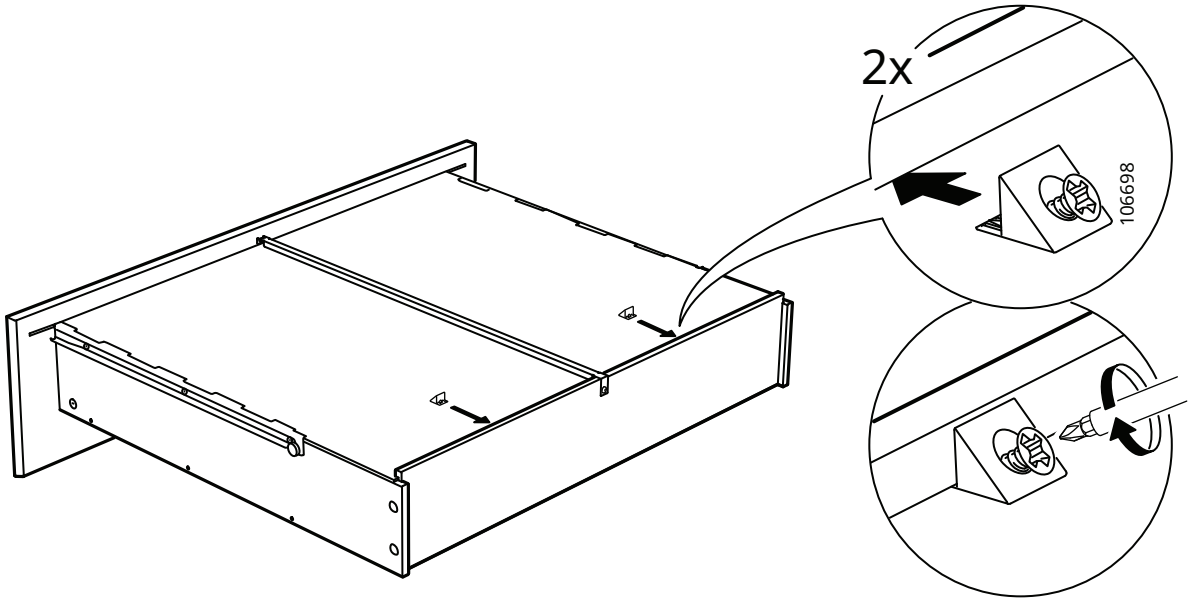

52

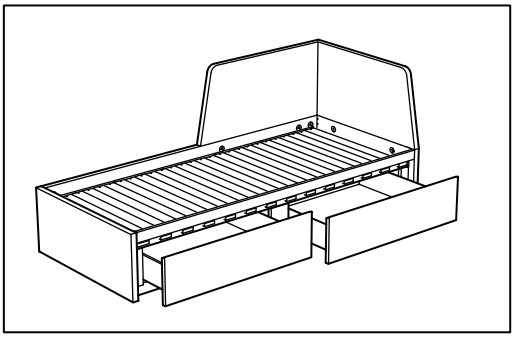

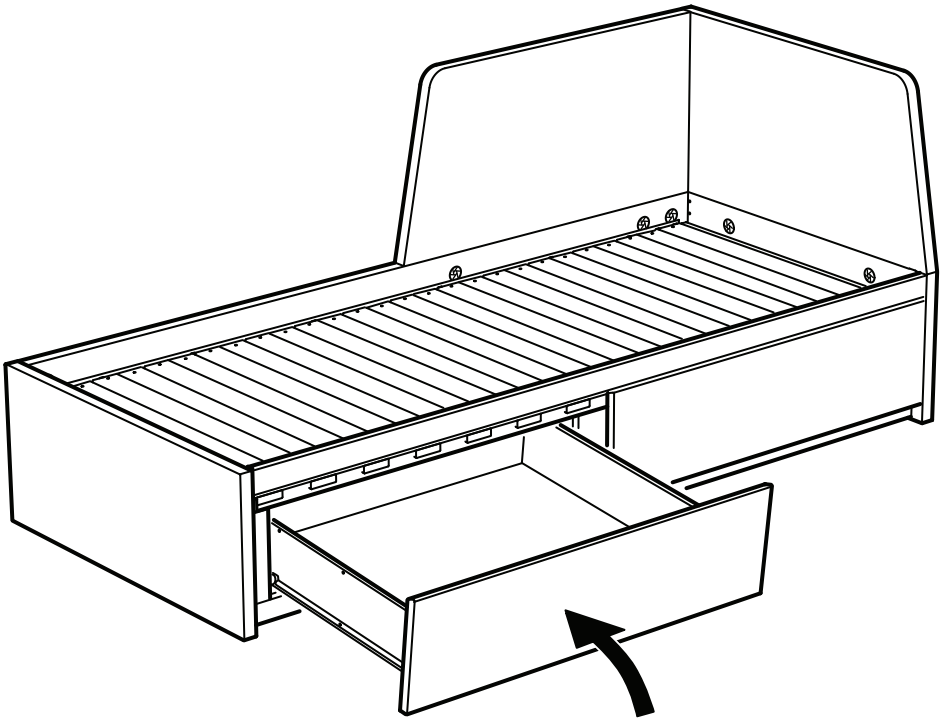

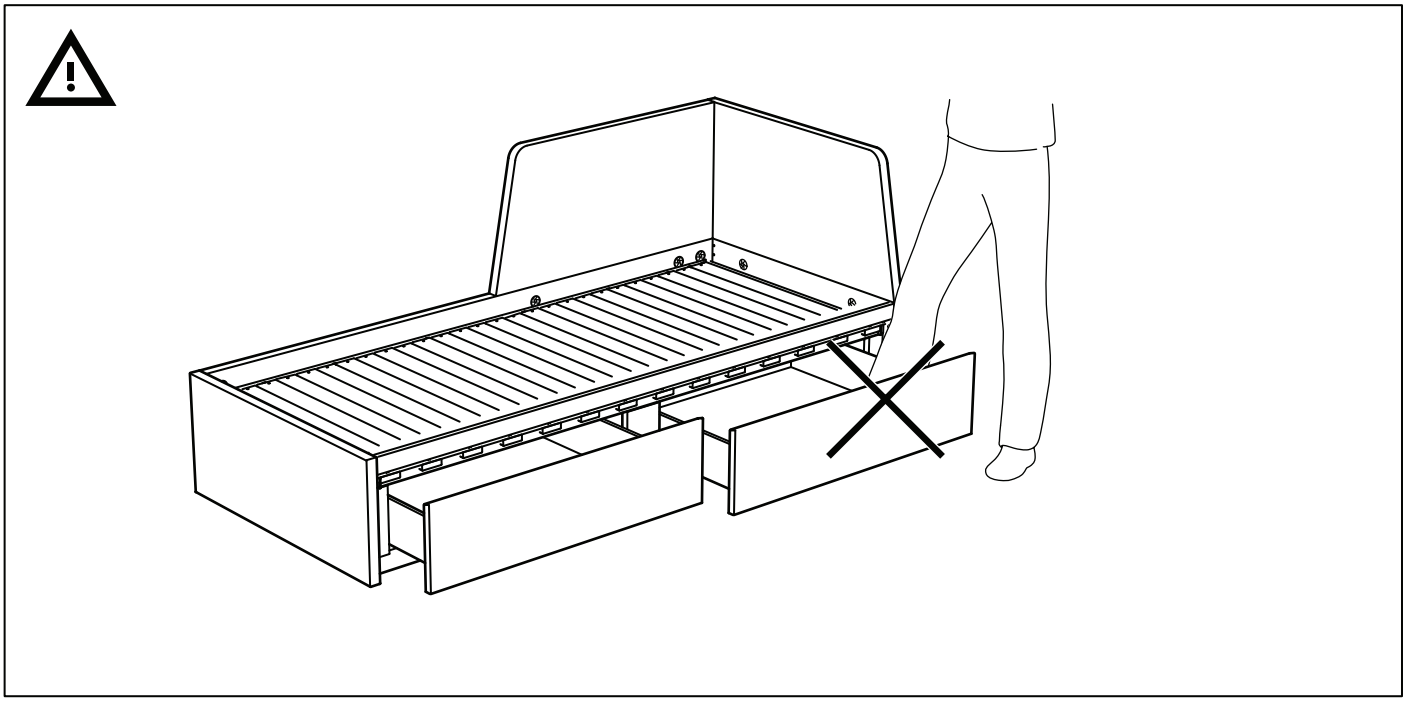

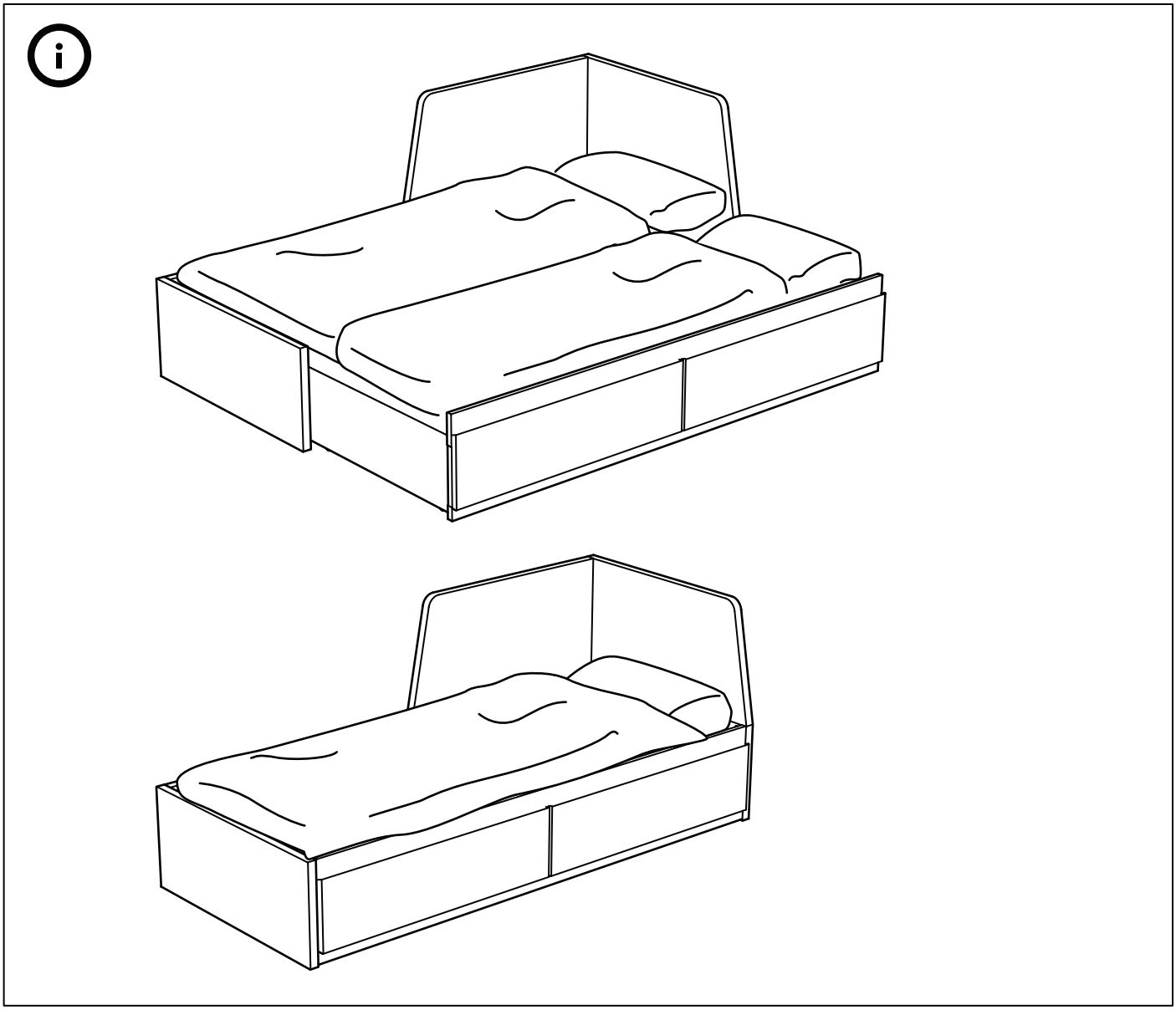

© Inter IKEA Systems B.V. 2016 2022-12-06 AA-1862593-9